(19)中华人民共和国国家知识产权局

(12)实用新型专利

(10)授权公告号 CN 206600726 U
(45)授权公告日 2017.10.31

(21)申请号 201720143844.0

(22)申请日 2017.02.17

(73)专利权人 徐卫杰
地址 265600 山东省烟台市蓬莱市富民路222号

(72)发明人 徐卫杰 姜东

(74)专利代理机构 石家庄轻拓知识产权代理事务所(普通合伙) 13128
代理人 秦燕

(51)Int.Cl.
F21S 8/08(2006.01)
F21V 17/12(2006.01)
F21V 21/36(2006.01)
F21V 15/04(2006.01)
F21W 131/109(2006.01)

权利要求书1页 说明书3页 附图1页

(54)实用新型名称

一种便于更换的园林照明灯

(57)摘要

本实用新型涉及园林设备技术领域，且公开了一种便于更换的园林照明灯，包括底座，底座顶部的两侧均固定连接有连接板，连接板的顶部固定连接有支撑柱，支撑柱的顶部固定连接有卡板，卡板顶部的中部固定连接有限位板，限位板的顶部固定连接有螺纹柱，螺纹柱的外表面分别套接有螺纹套和螺纹板，螺纹板的两侧均固定连接有横板，横板一侧的内腔贯穿连接有立柱，立柱的底部固定连接有支撑台，且支撑台的底部固定连接有灯罩。该便于更换的园林照明灯，通过螺纹套、加强筋、螺纹板和横板的配合使用，可以在使用者需要更换灯罩和灯泡时，转动螺纹套从而可以带动螺纹板的转动，调整支撑台和灯罩的高度，让使用者在更换灯泡时能够更加方便。

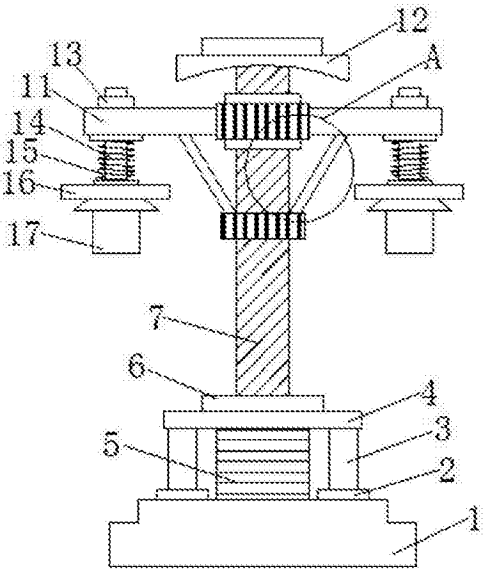

CN 206600726 U

1.一种便于更换的园林照明灯，包括底座(1)，其特征在于：所述底座(1)顶部的两侧均固定连接有连接板(2)，所述连接板(2)的顶部固定连接有支撑柱(3)，所述支撑柱(3)的顶部固定连接有卡板(4)，所述卡板(4)顶部的中部固定连接有限位板(6)，所述限位板(6)的顶部固定连接有螺纹柱(7)，所述螺纹柱(7)的外表面分别套接有螺纹套(8)和螺纹板(9)，所述螺纹板(9)的两侧均固定连接有横板(11)，所述横板(11)一侧的内腔贯穿连接有立柱(14)，所述立柱(14)的外表面套接有限位弹簧(15)，所述立柱(14)的底部固定连接有支撑台(16)，且支撑台(16)的底部固定连接有灯罩(17)。

2.根据权利要求1所述的一种便于更换的园林照明灯，其特征在于：所述立柱(14)与横板(11)连接处的顶部套接有螺栓(13)，所述横板(11)的内腔设有与立柱(14)大小相适配的通孔。

3.根据权利要求1所述的一种便于更换的园林照明灯，其特征在于：所述螺纹套(8)顶部的两侧均通过加强筋(10)与横板(11)的底部固定连接。

4.根据权利要求1所述的一种便于更换的园林照明灯，其特征在于：所述螺纹柱(7)的顶部固定连接有顶板(12)，且顶板(12)内腔的底部设有与螺纹柱(7)大小相适配的凹槽。

5.根据权利要求1所述的一种便于更换的园林照明灯，其特征在于：所述卡板(4)底部的中部固定连接有固定块(5)，且固定块(5)的底部与底座(1)的顶部固定连接。

6.根据权利要求1所述的一种便于更换的园林照明灯，其特征在于：所述螺纹套(8)与螺纹板(9)的内腔均设有与螺纹柱(7)外表面相适配的螺纹槽。

一种便于更换的园林照明灯

技术领域

[0001] 本实用新型涉及园林设备技术领域，具体为一种便于更换的园林照明灯。

背景技术

[0002] 园林在一定的地域运用工程技术和艺术手段，通过改造地形(或进一步筑山、叠石、理水)、种植树木花草、营造建筑和布置园路等途径创作而成的美的自然环境和游憩境域，就称为园林。在中国汉族建筑中独树一帜，有重大成就的是古典园林建筑，传统中国文化中的一种艺术形式，受到传统“礼乐”文化影响很深。通过地形、山水、建筑群、花木等作为载体衬托出人类主体的精神文化。

[0003] 目前，在建造园林时，都会摆放很多的照明灯以供给路人行走时的照明，但是现有的园林照明灯在使用过程中，都是固定的，使用者在需要对其进行更换灯泡时出现了很大的麻烦，从而降低了实用性，不能满足使用者的需求。

实用新型内容

[0004] (一)解决的技术问题

[0005] 针对现有技术的不足，本实用新型提供了一种便于更换的园林照明灯，具备可调节便于更换灯泡等优点，解决了现有的照明灯都是固定的，在对灯泡进行更换时会出现很大麻烦的问题。

[0006] (二)技术方案

[0007] 为实现上述可调节便于更换灯泡目的，本实用新型提供如下技术方案：一种便于更换的园林照明灯，包括底座，所述底座顶部的两侧均固定连接有连接板，所述连接板的顶部固定连接有支撑柱，所述支撑柱的顶部固定连接有卡板，所述卡板顶部的中部固定连接有限位板，所述限位板的顶部固定连接有螺纹柱，所述螺纹柱的外表面分别套接有螺纹套和螺纹板，所述螺纹板的两侧均固定连接有横板，所述横板一侧的内腔贯穿连接有立柱，所述立柱的外表面套接有限位弹簧，所述立柱的底部固定连接有支撑台，且支撑台的底部固定连接有灯罩。

[0008] 优选的，所述立柱与横板连接处的顶部套接有螺栓，所述横板的内腔设有与立柱大小相适配的通孔。

[0009] 优选的，所述螺纹套顶部的两侧均通过加强筋与横板的底部固定连接。

[0010] 优选的，所述螺纹柱的顶部固定连接有顶板，且顶板内腔的底部设有与螺纹柱大小相适配的凹槽。

[0011] 优选的，所述卡板底部的中部固定连接有固定块，且固定块的底部与底座的顶部固定连接。

[0012] 优选的，所述螺纹套与螺纹板的内腔均设有与螺纹柱外表面相适配的螺纹槽。

[0013] (三)有益效果

[0014] 与现有技术相比，本实用新型提供了一种便于更换的园林照明灯，具备以下有益

效果：

[0015] 1、该便于更换的园林照明灯，通过螺纹套、加强筋、螺纹板和横板的配合使用，可以在使用者需要更换灯罩和灯泡时，转动螺纹套从而可以带动螺纹板的转动，调整支撑台和灯罩的高度，让使用者在更换灯泡时能够更加方便，有效的提高了实用性，而且通过螺栓、立柱和支撑台的配合使用，也可以方便对灯罩进行拆卸处理，在对其进行更换时也能够更加方便，保证了实用性。

[0016] 2、该便于更换的园林照明灯，通过底座、连接板、支撑柱和卡板的配合使用，可以起到稳定螺纹柱的作用，防止在使用过程中受到外力，会出现螺纹柱歪倒造成灯罩损坏的情况，保证了整体的实用性，然后通过立柱和限位弹簧的配合使用，可以起到减压的作用，减小立柱的受力作用，防止长时间使用会造成立柱受力不均出现脱落的情况，从而可以满足使用者的需求。

附图说明

[0017] 图1为本实用新型结构示意图；

[0018] 图2为本实用新型图1的A处局部放大结构示意图。

[0019] 图中：1底座、2连接板、3支撑柱、4卡板、5固定块、6限位板、7螺纹柱、8螺纹套、9螺纹板、10加强筋、11横板、12顶板、13螺栓、14立柱、15限位弹簧、16支撑台、17灯罩。

具体实施方式

[0020] 下面将结合本实用新型实施例中的附图，对本实用新型实施例中的技术方案进行清楚、完整地描述，显然，所描述的实施例仅仅是本实用新型一部分实施例，而不是全部的实施例。基于本实用新型中的实施例，本领域普通技术人员在没有做出创造性劳动前提下所获得的所有其他实施例，都属于本实用新型保护的范围。

[0021] 请参阅图1-2，一种便于更换的园林照明灯，包括底座1，通过底座1、连接板2、支撑柱3和卡板4的配合使用，可以起到稳定螺纹柱7的作用，防止在使用过程中受到外力，会出现螺纹柱7歪倒造成灯罩17损坏的情况，保证了整体的实用性，底座1顶部的两侧均固定连接有连接板2，连接板2的顶部固定连接有支撑柱3，支撑柱3的顶部固定连接有卡板4，卡板4底部的中部固定连接有固定块5，且固定块5的底部与底座1的顶部固定连接，通过固定块5可以起到稳定和支撑螺纹柱7的作用，让螺纹柱7在使用过程中能够更加稳定，有效的提高了实用性，卡板4顶部的中部固定连接有限位板6，使用者可以站在卡板4上，然后对螺纹刀8进行转动，在使用时能够更加方便，给使用者减少了很大的麻烦，限位板6的顶部固定连接有螺纹柱7，螺纹柱7的顶部固定连接有顶板12，且顶板12内腔的底部设有与螺纹柱7大小相适配的凹槽，螺纹柱7的外表面分别套接有螺纹套8和螺纹板9，通过螺纹套8、加强筋10、螺纹板9和横板11的配合使用，可以在使用者需要更换灯罩17和灯泡时，转动螺纹套8从而可以带动螺纹板9的转动，调整支撑台16和灯罩17的高度，让使用者在更换灯泡时能够更加方便，有效的提高了实用性，而且通过螺栓13、立柱14和支撑台16的配合使用，也可以方便对灯罩17进行拆卸处理，在对其进行更换时也能够更加方便，保证了实用性，螺纹套8顶部的两侧均通过加强筋10与横板11的底部固定连接，螺纹板9的两侧均固定连接有横板11，螺纹套8与螺纹板9的内腔均设有与螺纹柱7外表面相适配的螺纹槽，横板11一侧的内腔贯穿连

接有立柱14，然后通过立柱14和限位弹簧15的配合使用，可以起到减压的作用，减小立柱14的受力作用，防止长时间使用会造成立柱14受力不均出现脱落的情况，从而可以满足使用者的需求，立柱14与横板11连接处的顶部套接有螺栓13，横板11的内腔设有与立柱14大小相适配的通孔，立柱14的外表面套接有限位弹簧15，立柱14的底部固定连接有支撑台16，且支撑台16的底部固定连接有灯罩17。

[0022] 综上所述，该便于更换的园林照明灯，通过螺纹套8、加强筋10、螺纹板9和横板11的配合使用，可以在使用者需要更换灯罩17和灯泡时，转动螺纹套8从而可以带动螺纹板9的转动，调整支撑台16和灯罩17的高度，让使用者在更换灯泡时能够更加方便，有效的提高了实用性，而且通过螺栓13、立柱14和支撑台16的配合使用，也可以方便对灯罩17进行拆卸处理，在对其进行更换时也能够更加方便，解决了现有的照明灯都是固定的，在对灯泡进行更换时会出现很大麻烦的问题。

[0023] 需要说明的是，在本文中，诸如第一和第二等之类的关系术语仅仅用来将一个实体或者操作与另一个实体或操作区分开来，而不一定要求或者暗示这些实体或操作之间存在任何这种实际的关系或者顺序。而且，术语“包括”、“包含”或者其任何其他变体意在涵盖非排他性的包含，从而使得包括一系列要素的过程、方法、物品或者设备不仅包括那些要素，而且还包括没有明确列出的其他要素，或者是还包括为这种过程、方法、物品或者设备所固有的要素。在没有更多限制的情况下，由语句“包括一个……”限定的要素，并不排除在包括所述要素的过程、方法、物品或者设备中还存在另外的相同要素。

[0024] 尽管已经示出和描述了本实用新型的实施例，对于本领域的普通技术人员而言，可以理解在不脱离本实用新型的原理和精神的情况下可以对这些实施例进行多种变化、修改、替换和变型，本实用新型的范围由所附权利要求及其等同物限定。

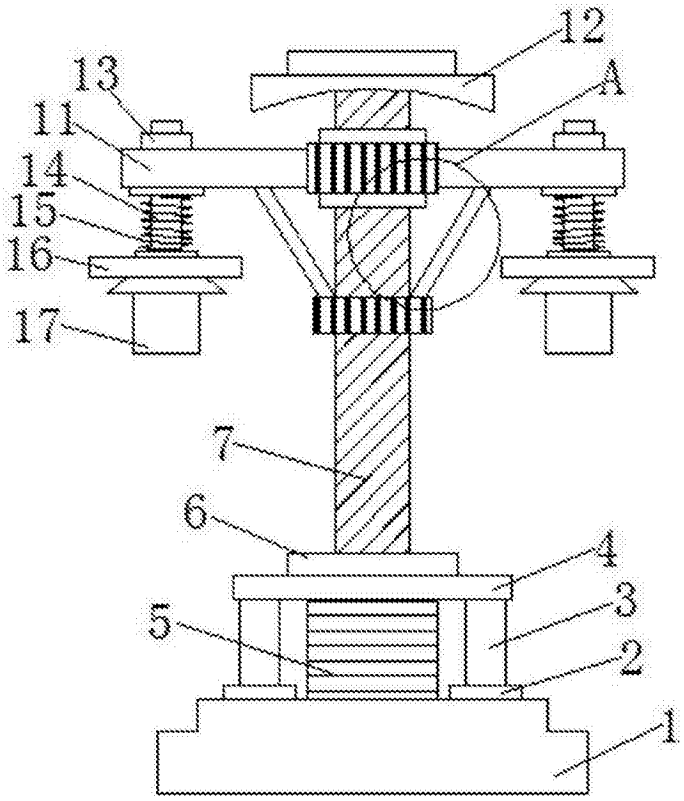

图1

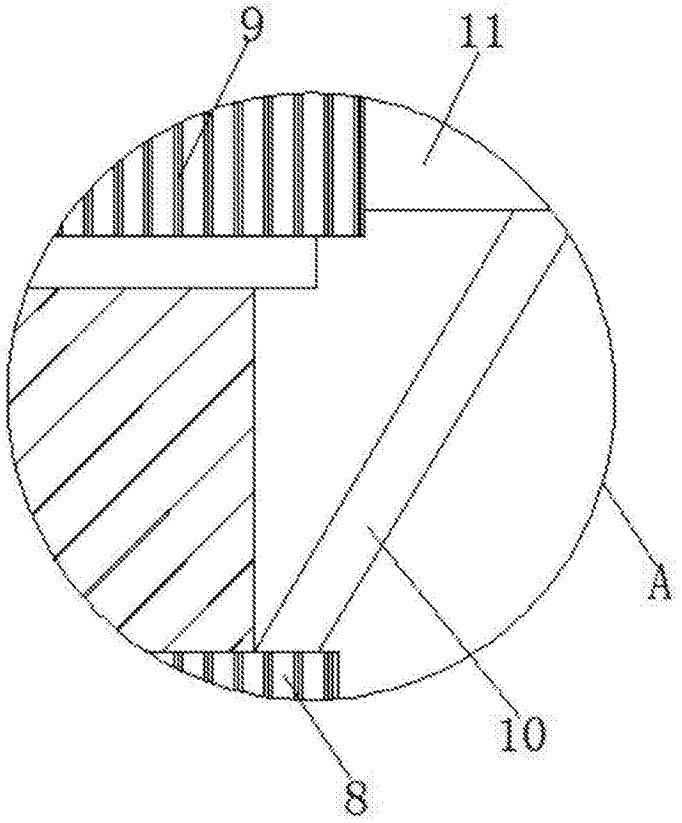

图2