(19)中华人民共和国国家知识产权局

(12)实用新型专利

(10)授权公告号 CN 211014856 U
(45)授权公告日 2020.07.14

(21)申请号 201922102832.5

(22)申请日 2019.11.29

(73)专利权人 福建大思想科技有限公司
地址 350004 福建省福州市台江区茶亭街道八一七中路与群众路交叉处君临盛世茶亭地块八商业综合楼15层21办公

(72)发明人 黄一彬

(74)专利代理机构 福州盈创知识产权代理事务所(普通合伙) 35226
代理人 余宏鹏

(51)Int.Cl.
G02B 27/01(2006.01)

权利要求书1页 说明书3页 附图4页

(54)实用新型名称

一种家用可按摩眼部的VR眼镜

(57)摘要

本实用新型公开了一种家用可按摩眼部的VR眼镜，包括外壳、镜头安装架、镜头、第一液晶显示器、间隔支架、第二液晶显示器、背光板、VR眼镜主体、乳胶外层、凸起、鼻梁槽、显示屏、按摩区、海绵球、固定盘、加热区、加热管、微型气缸、侧连接块、前连接带、圈扣、后连接带、调节扣、固定垫、连接部、顶连接块、松紧带、固定部、转轴、轴承座、固定头和卡扣，所述外壳的一端安装有镜头安装架，所述镜头安装架一侧对应两端均安装有镜头，所述外壳的另一端通过螺丝安装有第一液晶显示器，所述第一液晶显示器一侧通过间隔支架与第二液晶显示器连接，本实用新型，佩戴方便，能很好的适应头部的大小，具备按摩功能，使用方便。

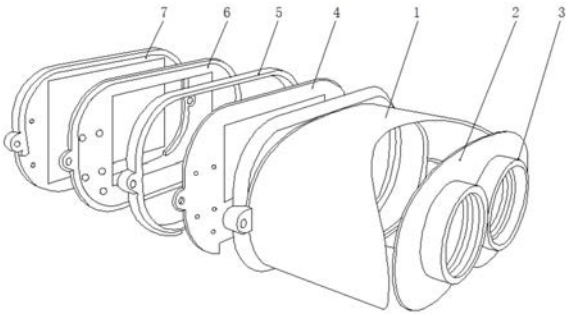

CN 211014856 U

1.一种家用可按摩眼部的VR眼镜，包括外壳(1)、镜头安装架(2)、镜头(3)、第一液晶显示器(4)、间隔支架(5)、第二液晶显示器(6)、背光板(7)、VR眼镜主体(8)、乳胶外层(9)、凸起(10)、鼻梁槽(11)、显示屏(12)、按摩区(13)、海绵球(14)、固定盘(15)、加热区(16)、加热管(17)、微型气缸(18)、侧连接块(19)、前连接带(20)、圈扣(21)、后连接带(22)、调节扣(23)、固定垫(24)、连接部(25)、顶连接块(26)、松紧带(27)、固定部(28)、转轴(29)、轴承座(30)、固定头(31)和卡扣(32)，其特征在于：所述外壳(1)的一端安装有镜头安装架(2)，所述镜头安装架(2)一侧对应两端均安装有镜头(3)，所述外壳(1)的另一端通过螺丝安装有第一液晶显示器(4)，所述第一液晶显示器(4)一侧通过间隔支架(5)与第二液晶显示器(6)连接，所述第二液晶显示器(6)一侧通过螺丝安装有背光板(7)，所述背光板(7)一侧设置有VR眼镜主体(8)，所述VR眼镜主体(8)的一侧对应两端均固定安装有侧连接块(19)，所述VR眼镜主体(8)的顶部中间固定安装有顶连接块(26)，所述顶连接块(26)的内壁两侧中间通过轴承座(30)安装有转轴(29)，所述转轴(29)上套接有松紧带(27)，所述松紧带(27)的一端安装有固定头(31)，且固定头(31)的一侧对应两端均安装有卡扣(32)，所述侧连接块(19)的一端安装有前连接带(20)，所述前连接带(20)一端通过圈扣(21)与后连接带(22)连接，且后连接带(22)上设置有调节扣(23)，所述后连接带(22)之间设置有固定垫(24)，所述固定垫(24)顶部设置有固定部(28)，且固定头(31)与固定部(28)固定连接，所述VR眼镜主体(8)的表面一侧中间对应两端均设置有显示屏(12)，所述显示屏(12)的外侧设置有按摩区(13)，所述按摩区(13)的圆周方向均匀设置有海绵球(14)，所述VR眼镜主体(8)的内部中间安装有微型气缸(18)，所述微型气缸(18)的输出端通过活塞杆与固定盘(15)连接，且海绵球(14)均匀固定在固定盘(15)上，所述按摩区(13)的外侧设置有加热区(16)，所述加热区(16)中间设置有加热管(17)。

2.根据权利要求1所述的一种家用可按摩眼部的VR眼镜，其特征在于：所述固定垫(24)的两端均设置有连接部(25)，所述后连接带(22)固定在连接部(25)内。

3.根据权利要求1所述的一种家用可按摩眼部的VR眼镜，其特征在于：所述固定部(28)一侧对应两端均开设有卡槽，所述卡扣(32)与卡槽为配合结构。

4.根据权利要求1所述的一种家用可按摩眼部的VR眼镜，其特征在于：所述顶连接块(26)的一侧中间开设有通孔，所述松紧带(27)的一端与通孔相配合。

5.根据权利要求1所述的一种家用可按摩眼部的VR眼镜，其特征在于：所述VR眼镜主体(8)表面一侧胶接有乳胶外层(9)，且乳胶外层(9)上对称设置有凸起(10)。

6.根据权利要求1所述的一种家用可按摩眼部的VR眼镜，其特征在于：所述VR眼镜主体(8)的表面一侧中间底部开设有鼻梁槽(11)。

一种家用可按摩眼部的VR眼镜

技术领域

[0001] 本实用新型涉及VR眼镜技术领域，具体为一种家用可按摩眼部的VR眼镜。

背景技术

[0002] VR眼镜即VR头显，虚拟现实头戴式显示设备，由于早期没有头显这个概念，所以根据外观产生了VR眼镜、VR眼罩、VR头盔等不专业叫法，VR头显是利用头戴式显示设备将人的对外界的视觉、听觉封闭，引导用户产生一种身在虚拟环境中的感觉，其显示原理是左右眼屏幕分别显示左右眼的图像，人眼获取这种带有差异的信息后在脑海中产生立体感，现有的VR眼镜佩戴不方便，不能很好的适应头部的大小，佩戴不舒适，同时现有的VR眼镜在长时间的佩戴后，使用者容易眼部疲劳，不具备按摩功能，使用不方便，因此，设计一种家用可按摩眼部的VR眼镜是很有必要的。

实用新型内容

[0003] 本实用新型的目的在于提供一种家用可按摩眼部的VR眼镜，以解决上述背景技术中提出的问题。

[0004] 为了解决上述技术问题，本实用新型提供如下技术方案：一种家用可按摩眼部的VR眼镜，包括外壳、镜头安装架、镜头、第一液晶显示器、间隔支架、第二液晶显示器、背光板、VR眼镜主体、乳胶外层、凸起、鼻梁槽、显示屏、按摩区、海绵球、固定盘、加热区、加热管、微型气缸、侧连接块、前连接带、圈扣、后连接带、调节扣、固定垫、连接部、顶连接块、松紧带、固定部、转轴、轴承座、固定头和卡扣，所述外壳的一端安装有镜头安装架，所述镜头安装架一侧对应两端均安装有镜头，所述外壳的另一端通过螺丝安装有第一液晶显示器，所述第一液晶显示器一侧通过间隔支架与第二液晶显示器连接，所述第二液晶显示器一侧通过螺丝安装有背光板，所述背光板一侧设置有VR眼镜主体，所述VR眼镜主体的一侧对应两端均固定安装有侧连接块，所述VR眼镜主体的顶部中间固定安装有顶连接块，所述顶连接块的内壁两侧中间通过轴承座安装有转轴，所述转轴上套接有松紧带，所述松紧带的一端安装有固定头，且固定头的一侧对应两端均安装有卡扣，所述侧连接块的一端安装有前连接带，所述前连接带一端通过圈扣与后连接带连接，且后连接带上设置有调节扣，所述后连接带之间设置有固定垫，所述固定垫顶部设置有固定部，且固定头与固定部固定连接，所述VR眼镜主体的表面一侧中间对应两端均设置有显示屏，所述显示屏的外侧设置有按摩区，所述按摩区的圆周方向均匀设置有海绵球，所述VR眼镜主体的内部中间安装有微型气缸，所述微型气缸的输出端通过活塞杆与固定盘连接，且海绵球均匀固定在固定盘上，所述按摩区的外侧设置有加热区，所述加热区中间设置有加热管。

[0005] 进一步的，所述固定垫的两端均设置有连接部，所述后连接带固定在连接部内。

[0006] 进一步的，所述固定部一侧对应两端均开设有卡槽，所述卡扣与卡槽为配合结构。

[0007] 进一步的，所述顶连接块的一侧中间开设有通孔，所述松紧带的一端与通孔相配合。

[0008] 进一步的，所述VR眼镜主体表面一侧胶接有乳胶外层，且乳胶外层上对称设置有凸起。

[0009] 进一步的，所述VR眼镜主体的表面一侧中间底部开设有鼻梁槽。

[0010] 与现有技术相比，本实用新型所达到的有益效果是：圈扣和调节扣相配合，调整前连接带与后连接带的长度，通过固定垫将眼镜佩戴好，拉动松紧带，根据头部的大小调整松紧带的伸出长度，乳胶外层柔软性好，贴身使用舒适，便于佩戴；微型气缸通过活塞杆推动固定盘运动，将海绵球移出按摩区，对眼部周围进行挤压按摩，加热区内部的加热丝进行加热，进行眼部热按摩，按摩效果好，通过镜头、第一液晶显示器、第二液晶显示器、背光板和VR眼镜主体相配合，进行VR显示，使用方便。

附图说明

[0011] 附图用来提供对本实用新型的进一步理解，并且构成说明书的一部分，与本实用新型的实施例一起用于解释本实用新型，并不构成对本实用新型的限制。在附图中：

[0012] 图1是本实用新型的外壳爆炸图；

[0013] 图2是本实用新型的整体结构示意图；

[0014] 图3是本实用新型的VR眼镜主体结构示意图；

[0015] 图4是本实用新型的显示屏结构示意图；

[0016] 图5是本实用新型的固定盘结构示意图；

[0017] 图6是本实用新型的顶连接块结构示意图；

[0018] 图中：1、外壳；2、镜头安装架；3、镜头；4、第一液晶显示器；5、间隔支架；6、第二液晶显示器；7、背光板；8、VR眼镜主体；9、乳胶外层；10、凸起；11、鼻梁槽；12、显示屏；13、按摩区；14、海绵球；15、固定盘；16、加热区；17、加热管；18、微型气缸；19、侧连接块；20、前连接带；21、圈扣；22、后连接带；23、调节扣；24、固定垫；25、连接部；26、顶连接块；27、松紧带；28、固定部；29、转轴；30、轴承座；31、固定头；32、卡扣。

具体实施方式

[0019] 下面将结合本实用新型实施例中的附图，对本实用新型实施例中的技术方案进行清楚、完整地描述，显然，所描述的实施例仅仅是本实用新型一部分实施例，而不是全部的实施例。基于本实用新型中的实施例，本领域普通技术人员在没有做出创造性劳动前提下所获得的所有其他实施例，都属于本实用新型保护的范围。

[0020] 请参阅图1-6，本实用新型提供一种技术方案：一种家用可按摩眼部的VR眼镜，包括外壳1、镜头安装架2、镜头3、第一液晶显示器4、间隔支架5、第二液晶显示器6、背光板7、VR眼镜主体8、乳胶外层9、凸起10、鼻梁槽11、显示屏12、按摩区13、海绵球14、固定盘15、加热区16、加热管17、微型气缸18、侧连接块19、前连接带20、圈扣21、后连接带22、调节扣23、固定垫24、连接部25、顶连接块26、松紧带27、固定部28、转轴29、轴承座30、固定头31和卡扣32，外壳1的一端安装有镜头安装架2，镜头安装架2一侧对应两端均安装有镜头3，外壳1的另一端通过螺丝安装有第一液晶显示器4，第一液晶显示器4一侧通过间隔支架5与第二液晶显示器6连接，第二液晶显示器6一侧通过螺丝安装有背光板7，背光板7一侧设置有VR眼镜主体8，VR眼镜主体8的一侧对应两端均固定安装有侧连接块19，VR眼镜主体8的顶部中间

固定安装有顶连接块26，顶连接块26的内壁两侧中间通过轴承座30安装有转轴29，转轴29上套接有松紧带27，松紧带27的一端安装有固定头31，且固定头31的一侧对应两端均安装有卡扣32，顶连接块26的一侧中间开设有通孔，松紧带27的一端与通孔相配合，便于松紧带27的活动；侧连接块19的一端安装有前连接带20，前连接带20一端通过圈扣21与后连接带22连接，且后连接带22上设置有调节扣23，后连接带22之间设置有固定垫24，固定垫24的两端均设置有连接部25，后连接带22固定在连接部25内，对后连接带22进行固定；固定垫24顶部设置有固定部28，且固定头31与固定部28固定连接，固定部28一侧对应两端均开设有卡槽，卡扣32与卡槽为配合结构，便于松紧带27的固定；VR眼镜主体8表面一侧胶接有乳胶外层9，且乳胶外层9上对称设置有凸起10，柔软性好，贴身使用舒适；VR眼镜主体8的表面一侧中间底部开设有鼻梁槽11，使得佩戴舒适；VR眼镜主体8的表面一侧中间对应两端均设置有显示屏12，显示屏12的外侧设置有按摩区13，按摩区13的圆周方向均匀设置有海绵球14，VR眼镜主体8的内部中间安装有微型气缸18，微型气缸18的输出端通过活塞杆与固定盘15连接，且海绵球14均匀固定在固定盘15上，按摩区13的外侧设置有加热区16，加热区16中间设置有加热管17；通过圈扣21调整前连接带20与后连接带22的长度，配合调节扣23，通过固定垫24将眼镜佩戴好，拉动松紧带27，根据头部的大小调整松紧带27的伸出长度，将固定头31的卡扣32固定在固定部28的卡槽内，固定牢固，乳胶外层9柔软性好，贴身使用舒适，便于佩戴；微型气缸18工作，通过活塞杆推动固定盘15运动，将海绵球14移出按摩区13，对眼部周围进行挤压按摩，加热区16中间的加热管17工作，通过内部的加热丝进行加热，进行眼部热按摩，按摩效果好，通过镜头3、第一液晶显示器4、第二液晶显示器6、背光板7和VR眼镜主体8相配合，进行VR显示，使用方便。

[0021] 需要说明的是，在本文中，诸如第一和第二等之类的关系术语仅仅用来将一个实体或者操作与另一个实体或操作区分开来，而不一定要求或者暗示这些实体或操作之间存在任何这种实际的关系或者顺序。而且，术语“包括”、“包含”或者其任何其他变体意在涵盖非排他性的包含，从而使得包括一系列要素的过程、方法、物品或者设备不仅包括那些要素，而且还包括没有明确列出的其他要素，或者是还包括为这种过程、方法、物品或者设备所固有的要素。

[0022] 最后应说明的是：以上所述仅为本实用新型的优选实施例而已，并不用于限制本实用新型，尽管参照前述实施例对本实用新型进行了详细的说明，对于本领域的技术人员来说，其依然可以对前述各实施例所记载的技术方案进行修改，或者对其中部分技术特征进行等同替换。凡在本实用新型的精神和原则之内，所作的任何修改、等同替换、改进等，均应包含在本实用新型的保护范围之内。

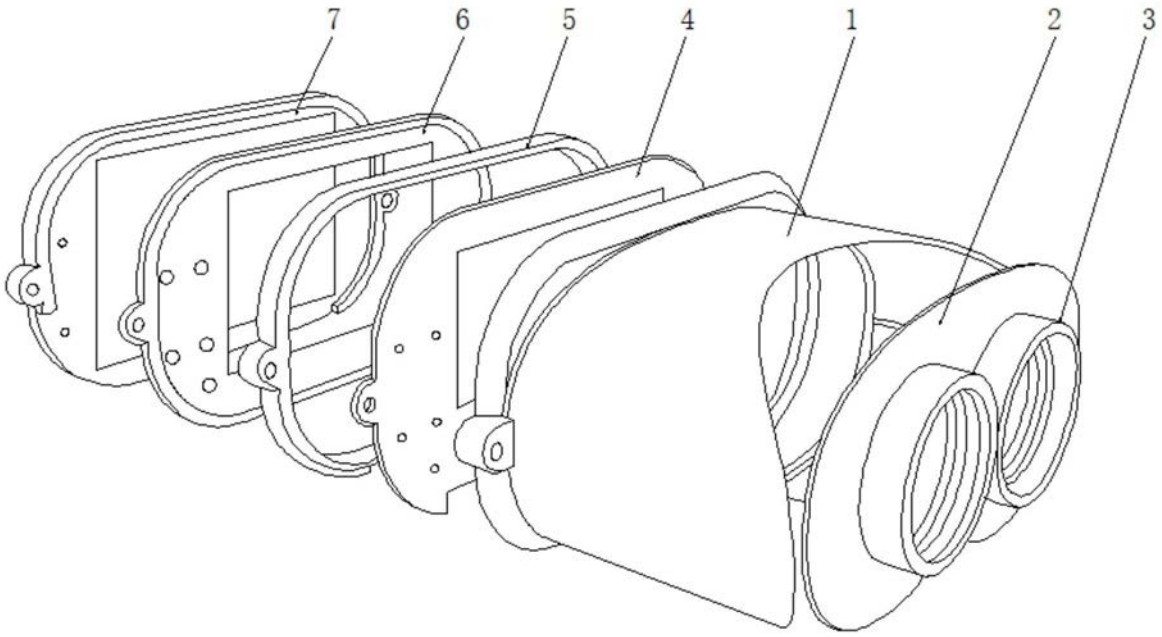

图1

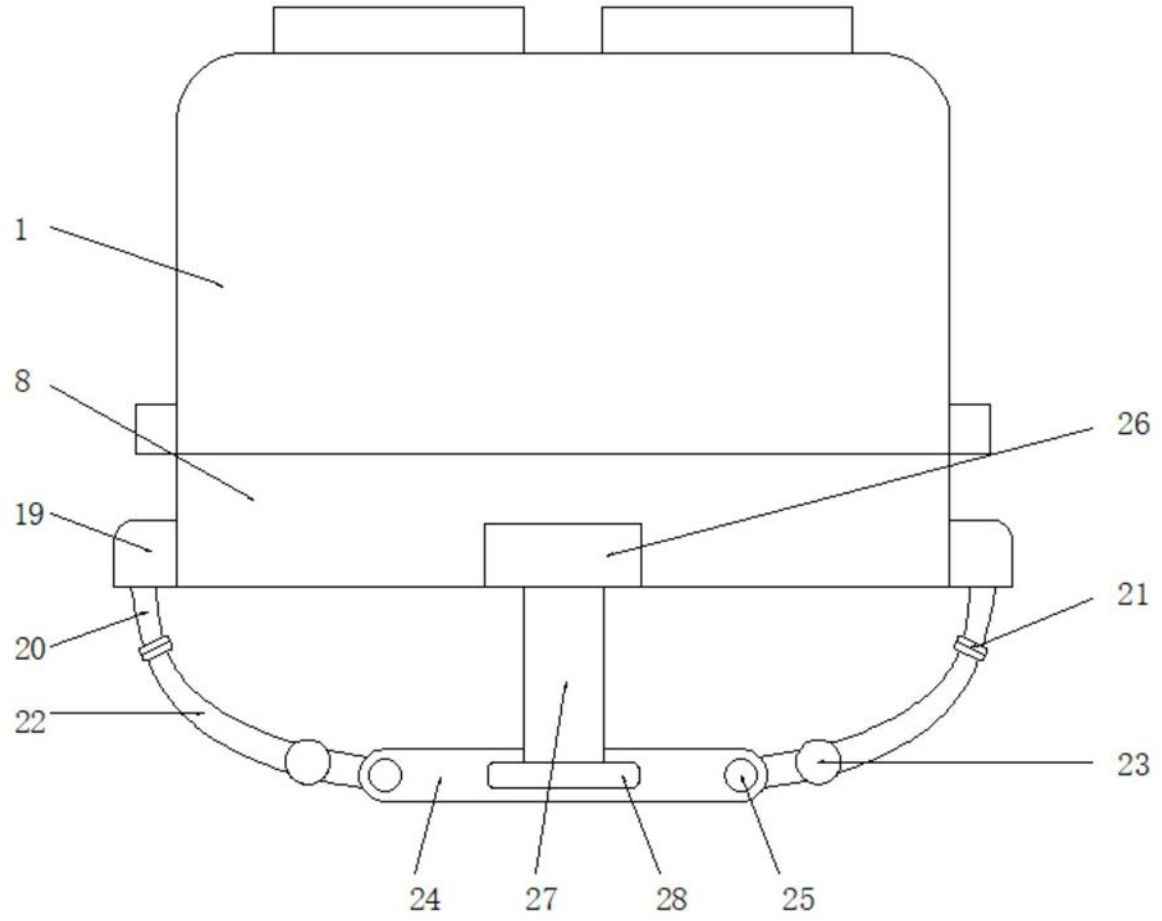

图2

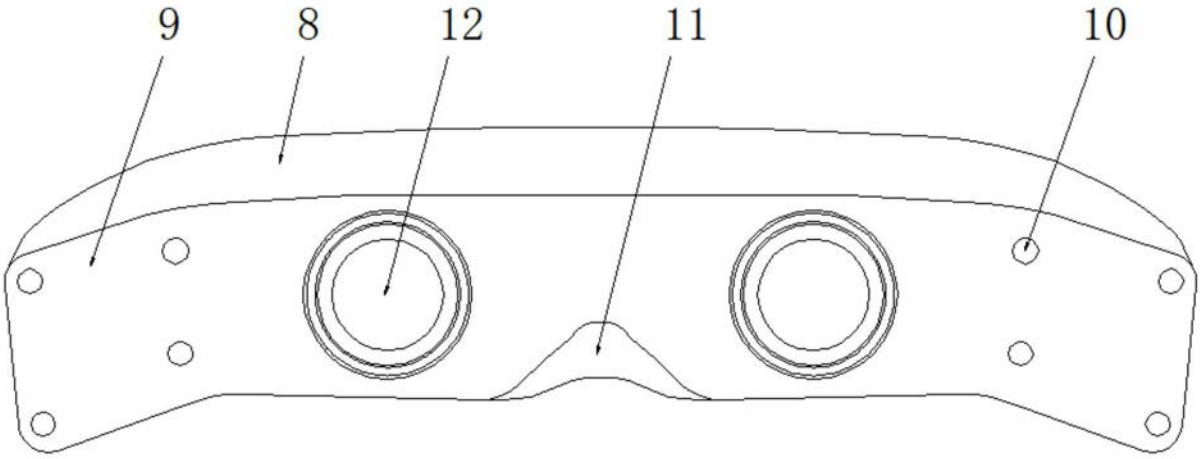

图3

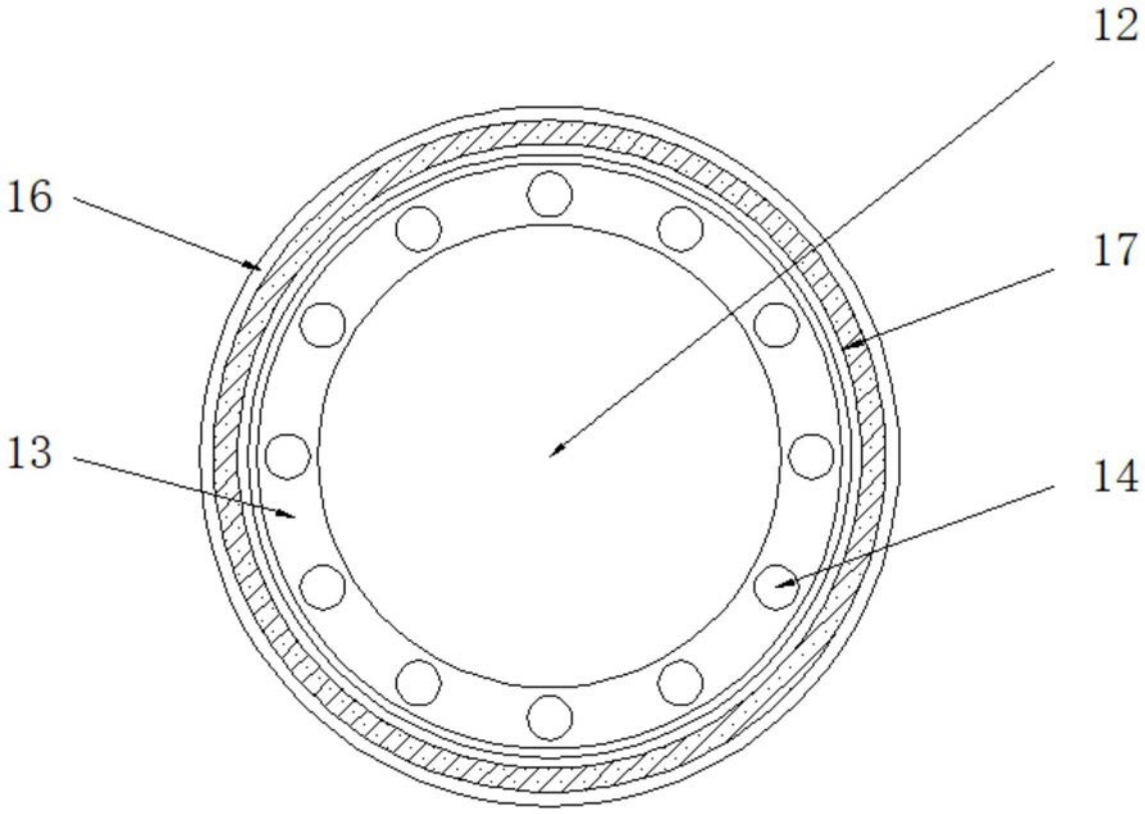

图4

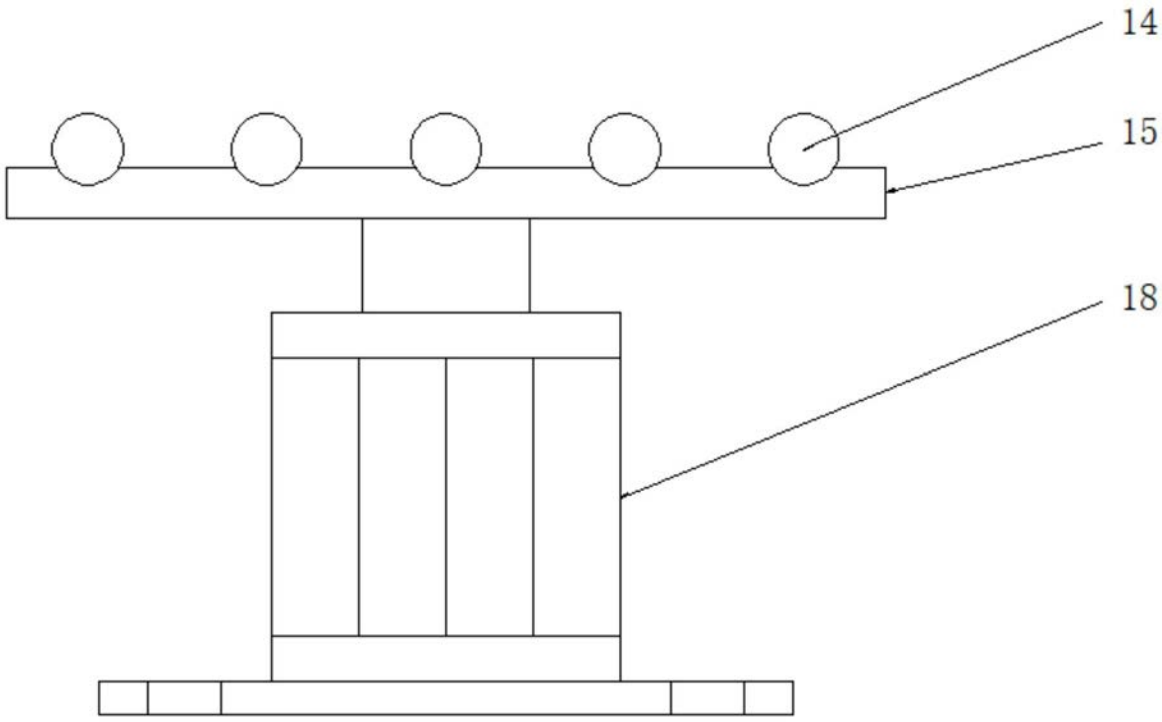

图5

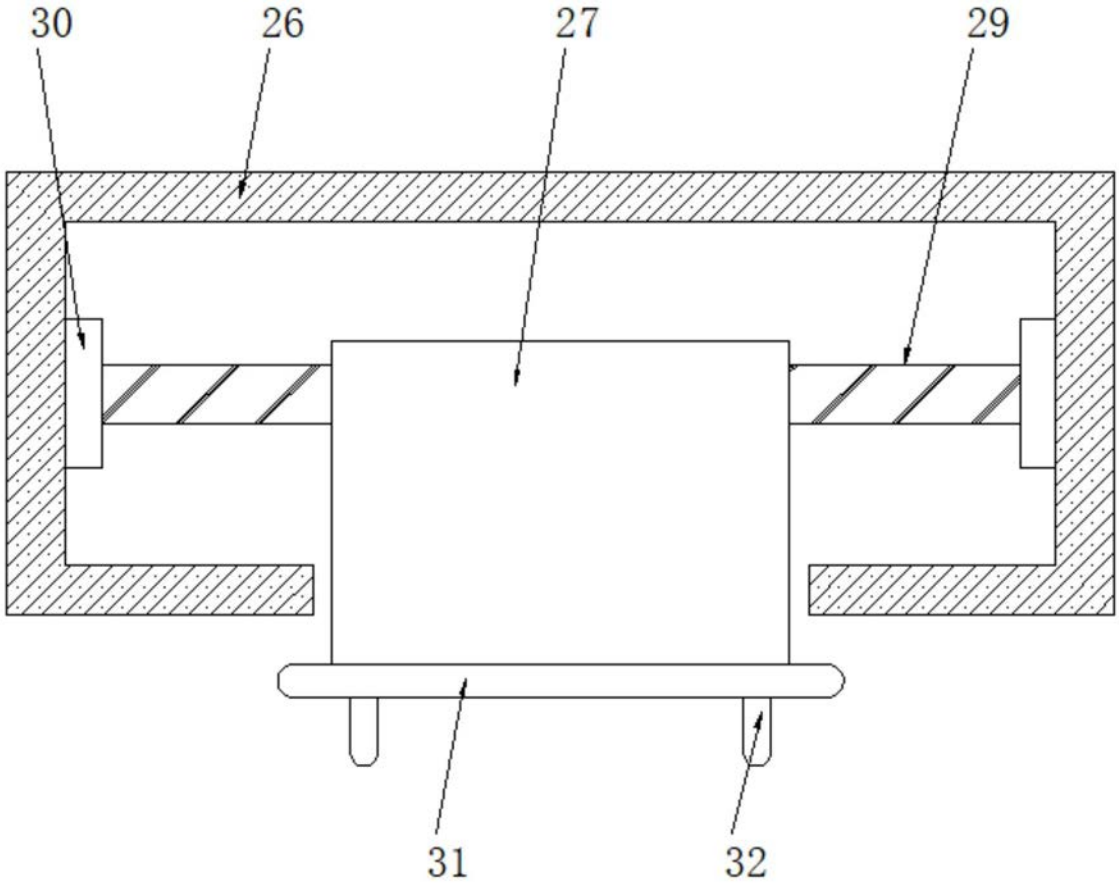

图6