(19)中华人民共和国国家知识产权局

(12)实用新型专利

(10)授权公告号 CN 209365692 U
(45)授权公告日 2019.09.10

(21)申请号 201821528130.2

(22)申请日 2018.09.18

(73)专利权人 深圳齐心集团股份有限公司
地址 518000 广东省深圳市福田区福虹路世贸广场A幢17楼05-06号

(72)发明人 陈钦鹏

(74)专利代理机构 深圳市深软翰琪知识产权代理有限公司 44380
代理人 吴雅丽

(51)Int.Cl.
B42F 7/00(2006.01)

权利要求书1页 说明书4页 附图5页

(54)实用新型名称

一种新型的双袋文件套

(57)摘要

一种新型的双袋文件套，包括具有折翻线的本体、由本体沿折翻线折翻形成的封面页和封底页，封面页和封底页的内侧面分别设置有定位装置，封底页的侧边设置有第一安装板，第一安装板设置有第一安装孔，封面页的侧边设置有第二安装板，第二安装板设置有一个第二安装孔，第二安装板设置有连通第二安装孔的与第二安装板的侧边相交的开口线，第二安装孔与其中一个第一安装孔的位置相对应。取出文件时，先将第二安装板沿着开口线向上翻，将第二安装孔打开，进而将第二安装孔拔离孔装夹的金属钩或金属圈，然后可以翻开封面页，从定位装置中将文件取出查阅使用。本实用新型的新型的双袋文件套存储孔装夹后取出查阅使用文件非常方便。

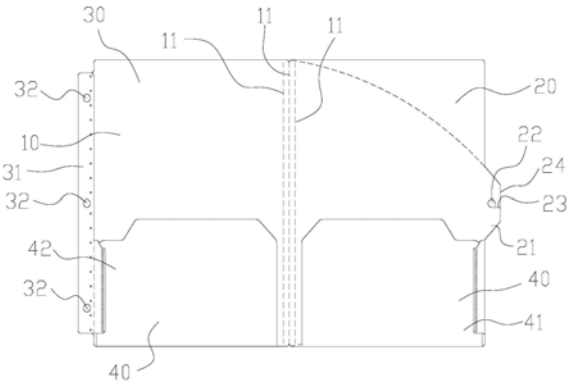

CN 209365692 U

1.一种新型的双袋文件套,其特征在于,包括具有折翻线的本体、由所述本体沿所述折翻线折翻形成的封面页和封底页,所述封面页和所述封底页的内侧面分别设置有固定文件的定位装置,所述封底页的侧边设置有第一安装板,所述第一安装板设置有两个或两个以上的第一安装孔,所述封面页的侧边设置有第二安装板,所述第二安装板设置有一个第二安装孔,所述第二安装板设置有连通所述第二安装孔的与所述第二安装板的外侧边相交的开口线,所述第二安装孔与其中一个所述第一安装孔的位置相对应。

2.根据权利要求1所述的一种新型的双袋文件套,其特征在于:所述开口线与所述第二安装孔相切,且与所述第二安装板的外侧边垂直。

3.根据权利要求2所述的一种新型的双袋文件套,其特征在于:所述第一安装孔的数目为3个,所述第一安装孔间距均匀地纵向排列设置于所述第一安装板上。

4.根据权利要求3所述的一种新型的双袋文件套,其特征在于:所述第二安装板设置于所述封面页侧边的中部。

5.根据权利要求4所述的一种新型的双袋文件套,其特征在于:所述封面页的外侧面设置有两条装饰弧形线。

6.根据权利要求5所述的一种新型的双袋文件套,其特征在于:其中一条所述装饰弧形线为由所述第二安装板的外侧边的上端点向上拱延伸至所述折翻线的上端点,另一条所述装饰弧形线为由所述第二安装板的外侧边的下端点向下拱延伸至所述折翻线的下端点。

7.根据权利要求6所述的一种新型的双袋文件套,其特征在于:所述折翻线的数目为三条或四条。

8.根据权利要求7所述的一种新型的双袋文件套,其特征在于:所述定位装置为设置于所述封面页内侧面的第一文件袋和设置于所述封底页内侧面的第二文件袋,所述第一文件袋分别与所述封面页的底边和外侧边固定连接,所述第二文件袋分别与所述封底页的底边和外侧边固定连接。

9.根据权利要求8所述的一种新型的双袋文件套,其特征在于:所述定位装置为分别设置于所述封面页的内侧面的固定文件的第一固定夹和设置于所述封底页的内侧面的固定文件的第二固定夹。

一种新型的双袋文件套

技术领域

[0001] 本实用新型涉及办公文具技术领域，特别是涉及一种新型的双袋文件套。

背景技术

[0002] 在处理公务事务上，为方便文件的移动和携带，避免造成文件的折损，人们通常将文件放在文件套中，使文件得到保护。当文件较多时，为更方便携带文件，人们通常使用新型的双袋文件套来装文件。

[0003] 现有技术的双袋文件套，通常由文件套本体沿本体中部的折翻线折翻形成的封面页和封底页，封面页和封底页内面的设置有文件固定装置固定、定位存放文件。使用时，将文件放在封面页和封底页内，通过固定装置固定文件，即可实现文件的存储和传递。

[0004] 现有技术的双袋文件套，为了可以批量存储在具有金属钩或金属圈的孔装夹内，通常在双袋文件套上设置安装孔，通过将金属钩或金属圈穿过安装孔内，将双袋文件套固定在孔装夹内。如果需要取出查阅使用双袋文件套的文件时，需解开金属钩或金属圈，使双袋文件套的安装孔脱离金属钩或金属圈，才可打开双袋文件套取出文件。所以现有技术的双袋文件套的存储孔装夹后取出查阅使用文件非常不方便，操作非常繁琐。

实用新型内容

[0005] 本实用新型的目的在于避免现有技术中的不足之处而提供一种存储孔装夹后取出查阅使用文件非常方便，操作非常简单的新型的双袋文件套。

[0006] 一种新型的双袋文件套，包括具有折翻线的本体、由所述本体沿所述折翻线折翻形成的封面页和封底页，所述封面页和所述封底页的内侧面分别设置有固定文件的定位装置，所述封底页的侧边设置有第一安装板，所述第一安装板设置有两个或两个以上的第一安装孔，所述封面页的侧边设置有第二安装板，所述第二安装板设置有一个第二安装孔，所述第二安装板设置有连通所述第二安装孔的与所述第二安装板的外侧边相交的开口线，所述第二安装孔与其中一个所述第一安装孔的位置相对应。

[0007] 优选地，上述开口线与所述第二安装孔相切，且与所述第二安装板的外侧边垂直。

[0008] 优选地，上述第一安装孔的数目为3个，所述第一安装孔间距均匀地纵向排列设置于所述第一安装板上。

[0009] 优选地，上述第二安装板设置于所述封面页侧边的中部。

[0010] 优选地，上述封面页的外侧面设置有两条装饰弧形线。

[0011] 优选地，其中一条所述装饰弧形线为由所述第二安装板的外侧边的上端点向上拱延伸至所述折翻线的上端点，另一条所述装饰弧形线为由所述第二安装板的外侧边的下端点向下拱延伸至所述折翻线的下端点。

[0012] 优选地，其中一条所述装饰弧形线为由所述第二安装板的所述长边的上端向上拱延伸至所述折翻线的上端，另一条所述装饰弧形线为由所述第二安装板的所述长边的下端向下拱延伸至所述折翻线的下端。

[0013] 优选地，上述折翻线的数目为三条或四条。

[0014] 优选地，上述定位装置为设置于所述封面页内侧面的第一文件袋和设置于所述封底页内侧面的第二文件袋，所述第一文件袋分别与所述封面页的底边和外侧边固定连接，所述第二文件袋分别与所述封底页的底边和外侧边固定连接。

[0015] 另一优选地，上述定位装置为分别设置于所述封面页的内侧面的固定文件的第一固定夹和设置于所述封底页的内侧面的固定文件的第二固定夹。

[0016] 本实用新型与现有技术相比具有以下优点：本实用新型的新型的双袋文件套的定位装置固定放入其内的文件，放入文件后，沿折翻线折翻后，第二安装孔和其中一个第一安装孔位置对齐后，将孔装夹的金属钩或金属圈穿过第一安装孔和第二安装孔，进而将本实用新型的新型的双袋文件套存储在与其配套的孔装夹内。因第二安装板设置有连通第二安装孔的与第二安装板的侧边相交的开口线，即取出文件时，先将第二安装板沿着开口线向上翻，可将第二安装孔打开，进而将第二安装孔拔离孔装夹的金属钩或金属圈，然后可以翻开封面页，从定位装置中将文件取出查阅使用。

[0017] 所以，本实用新型的新型的双袋文件套存储孔装夹后取出查阅使用文件非常方便，操作非常简单。

附图说明

[0018] 利用附图对本实用新型作进一步说明，但附图中的实施例不构成对本实用新型的任何限制。

[0019] 图1是本实用新型的一种新型的双袋文件套的结构示意图；

[0020] 图2是本实用新型的一种新型的双袋文件套折翻后的正面结构示意图；

[0021] 图3是本实用新型的一种新型的双袋文件套折翻后的的背面的结构示意图；

[0022] 图4是本实用新型的一种新型的双袋文件套放置文件后的结构示意图；

[0023] 图5是图4的A处的放大结构示意图；

[0024] 图6是本实用新型的一种新型的双袋文件套的批量储存孔装夹时的结构示意图；

[0025] 图7是本实用新型的一种新型的双袋文件套的储存孔装夹后时的结构示意图；

[0026] 图8是本实用新型的一种新型的双袋文件套的储存孔装夹后取出时掀开开口线的结构示意图。

具体实施方式

[0027] 结合以下实施例和附图对本实用新型作进一步描述：

[0028] 一种新型的双袋文件套100，如图1至图8所示，包括具有折翻线11的本体10、由本体10沿折翻线11折翻形成的封面页20和封底页30，封面页20和封底页30的内侧面分别设置有固定文件的定位装置40，封底页30的侧边设置有第一安装板31，第一安装板31设置有两个或两个以上的第一安装孔32，封面页20的侧边设置有第二安装板21，第二安装板21设置有一个第二安装孔22，第二安装板21设置有连通第二安装孔22的与第二安装板21的外侧边24相交的开口线23，第二安装孔22与其中一个第一安装孔32的位置相对应。

[0029] 本实用新型的新型的双袋文件套100的定位装置40固定放入其内的文件，放入文件后，沿折翻线11折翻后，第二安装孔22和其中一个第一安装孔32位置对齐后，如图6所示，

将孔装夹50的金属钩或金属圈51穿过第一安装孔32和第二安装孔22，进而将本实用新型的新型的双袋文件套100存储在与其配套的孔装夹50内。因第二安装板21设置有连通第二安装孔22的与第二安装板21的外侧边24相交的开口线23，即取出文件时，如图7和图8所示，先将第二安装板21的外侧边24沿着开口线23向上翻，可将第二安装孔22打开，进而将第二安装孔22拔离孔装夹50的金属钩或金属圈51，然后可以翻开封面页20，从定位装置40中将文件取出查阅使用。不需要如现有技术的双袋文件套那样要逐个解开孔装夹的金属钩或金属圈、将双袋文件套整个取出后，才能打开双袋文件套取出文件。

[0030] 所以，本实用新型的新型的双袋文件套100存储孔装夹50后取出查阅使用文件非常方便，操作非常简单。

[0031] 较佳地，如图1、图2、图7和图8所示，开口线23与第二安装孔22相切，且与所述第二安装板21的外侧边24垂直。这样，可以比较方便地将第二安装板21的外侧边24沿着开口线23向上翻，且上翻后，通孔较大，方便取出孔装夹50的金属钩或金属圈51。

[0032] 较佳地，如图1至图3所示，第一安装孔32的数目为3个，第一安装孔32间距均匀地纵向排列设置于第一安装板31上。第一安装孔32的数目为3个，数量不会过多，且当将本实用新型的新型的双袋文件套100存储至孔装夹50时，可以起到较好的定位双袋文件套100的作用。

[0033] 较佳地，如图1所示，第二安装板21设置于封面页20侧边的中部。将第二安装板21设置于封面页20侧边的中部，即第二安装孔22也设置于封面页20的较中部的位置，将本实用新型的新型的双袋文件套100固定在孔装夹50时，双袋文件套100的受力较均衡，能较好地固定双袋文件套100。当然，第二安装板21也可以设置在封面页20侧边的其他位置。

[0034] 较佳地，如图2所示，封面页20的外侧面设置有两条装饰弧形线60。装饰弧形线60可以起到装饰效果，使本实用新型的新型的双袋文件套100外形更加美观。装饰弧形线60可以是凸起线，也可以是凹线，当然也可以是现有技术的其他装饰线。

[0035] 较佳地，如图2所示，其中一条所述装饰弧形线60为由第二安装板21的外侧边24的上端点向上拱延伸至折翻线11的上端点，另一条所述装饰弧形线60为由第二安装板21的外侧边24的下端点向下拱延伸至折翻线11的下端点。两条装饰弧形线60的线性符合人们的弧形审美观，使本实用新型的新型的双袋文件套100外形更加美观，看起来更舒适。

[0036] 较佳地，如图1、图4和图5所示，折翻线11的数目为三条或四条。折翻线11的数目设置为三条或四条，当本实用新型的新型的双袋文件套100放置A3纸文件70时，A3纸文件70固定在封面页20和封底页30的内侧，合上封面页20后，封面页20和封底页30连接处的多条折翻线11可以形成一定弧度的拱脚，可以避免A3纸文件70在折翻线11处形成折角，使存放的A3纸文件70更加美观。

[0037] 较佳地，如图1所示，定位装置40为设置于封面页20内侧面的第一文件袋41和设置于封底页30内侧面的第二文件袋42，第一文件袋41分别与封面页20的底边和外侧边固定连接，第二文件袋42分别与封底页30的底边和外侧边固定连接。文件通过插入第一文件袋41和第二文件袋42固定在本实用新型的新型的双袋文件套100内。

[0038] 当然，定位装置40也可以采用其他现有技术的形式，如另一较佳地，定位装置40为分别设置于封面页20的内侧面的固定文件的第一固定夹(图中未标示)和设置于封底页30的内侧面的固定文件的第二固定夹(图中未标示)。文件通过第一固定夹(图中未标示)和第

二固定夹(图中未标示)夹持文件固定在本实用新型的新型的双袋文件套100内。

[0039] 最后应当说明的是,以上实施例仅用以说明本实用新型的技术方案,而非对本实用新型保护范围的限制,尽管参照较佳实施例对本实用新型作了详细地说明,本领域的普通技术人员应当理解,可以对本实用新型的技术方案进行修改或者等同替换,而不脱离本实用新型技术方案的实质和范围。

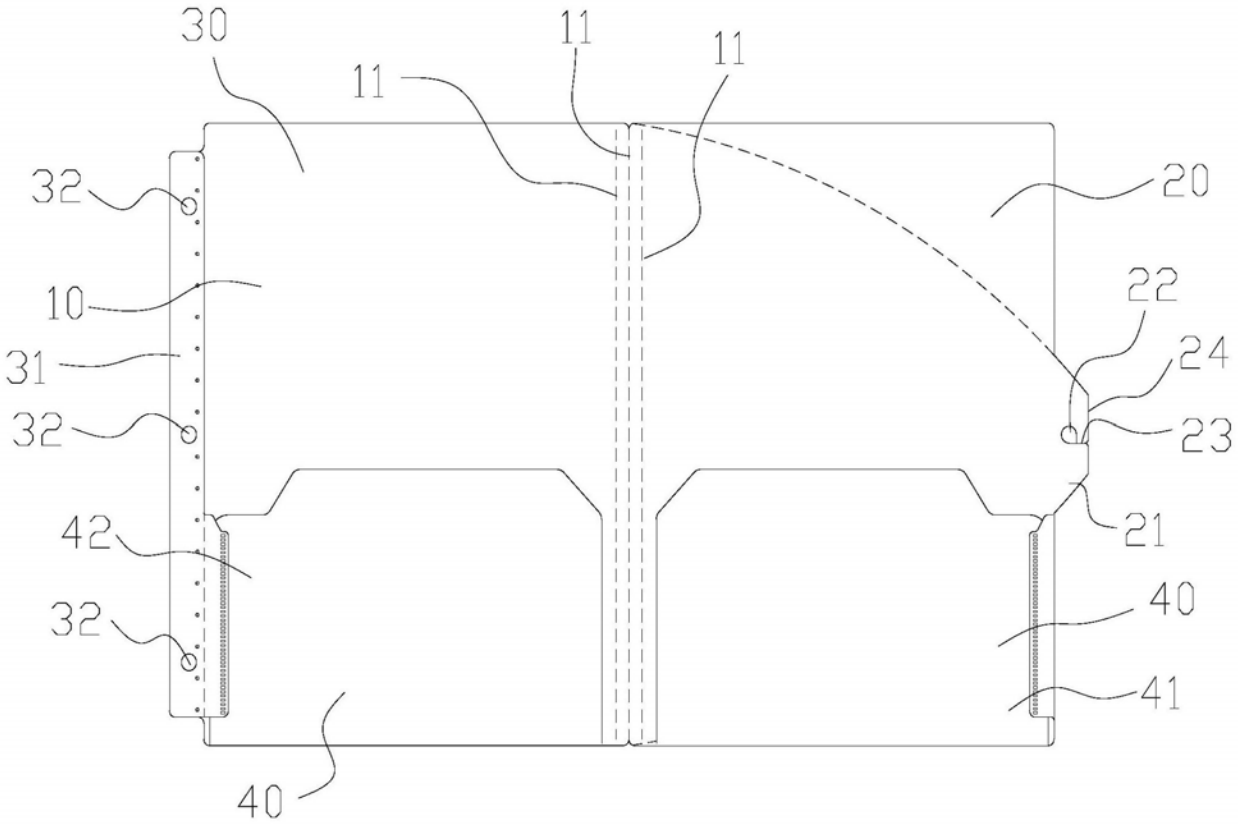

图1

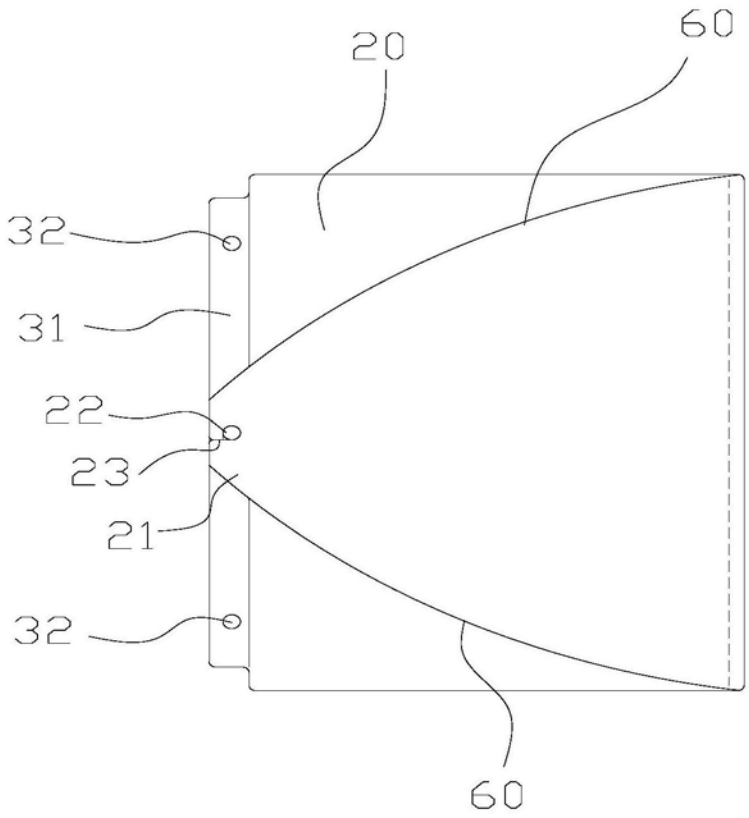

图2

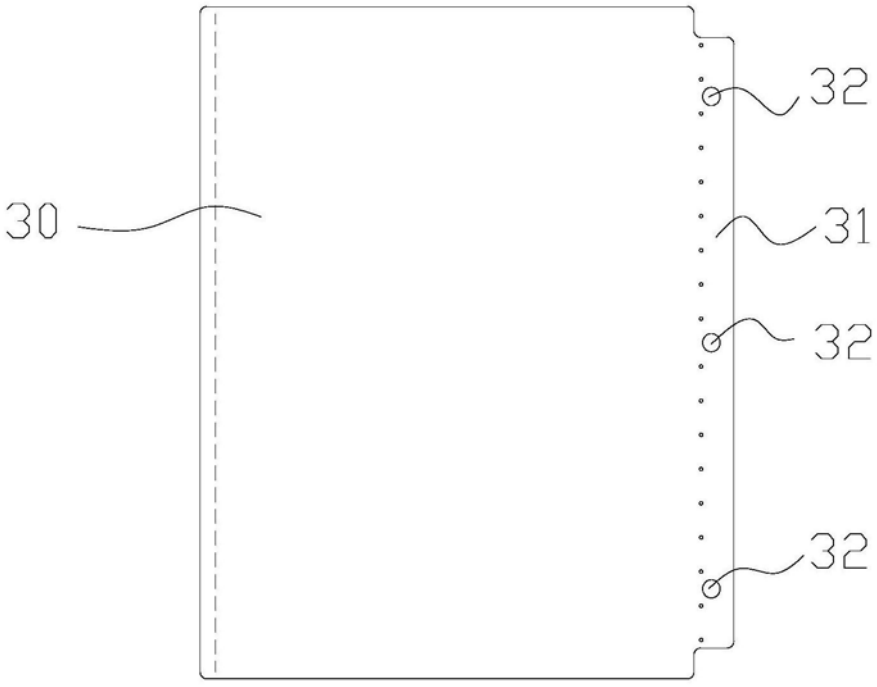

图3

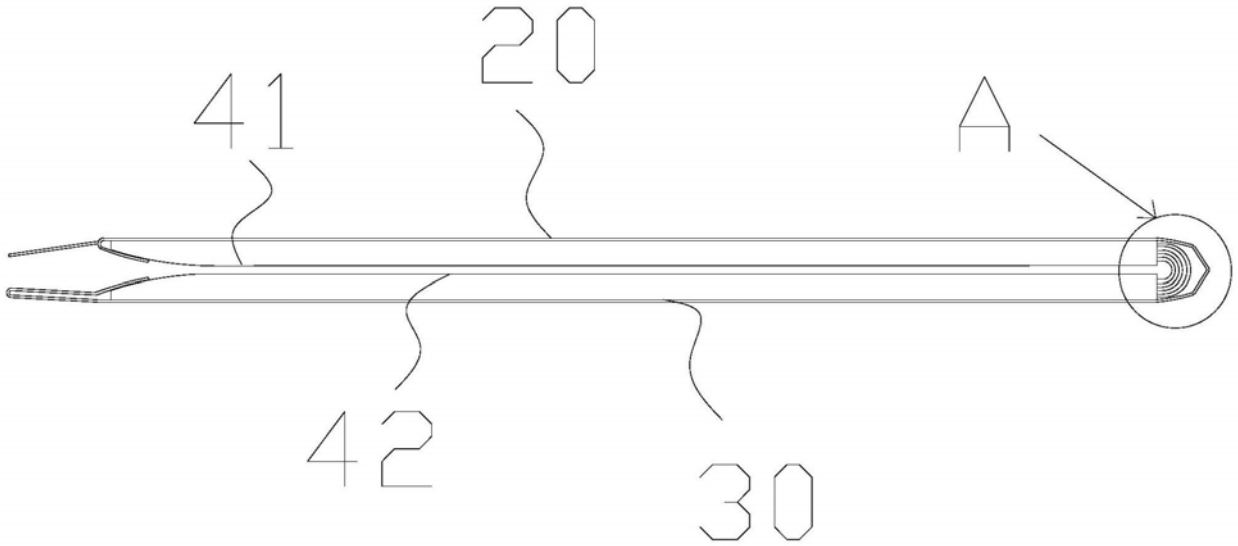

图4

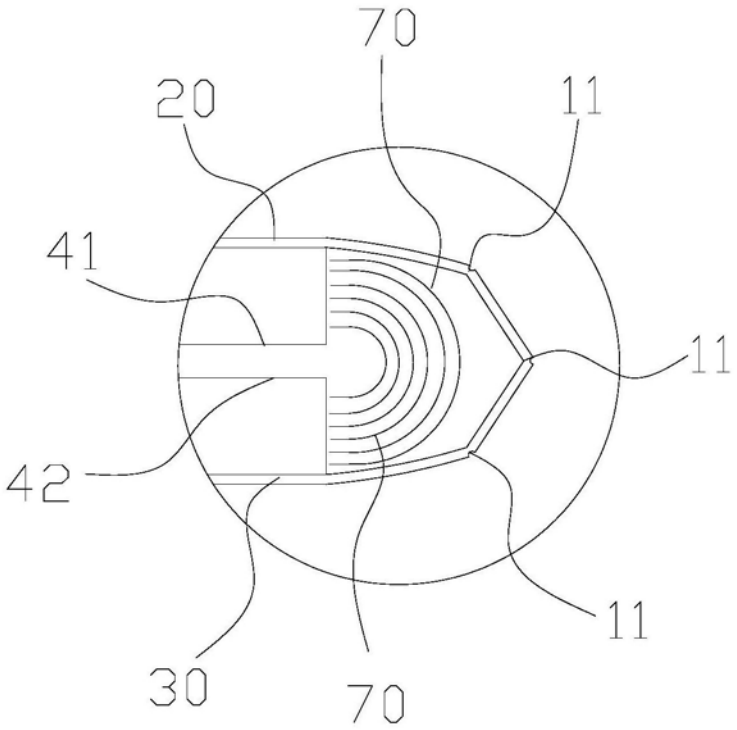

图5

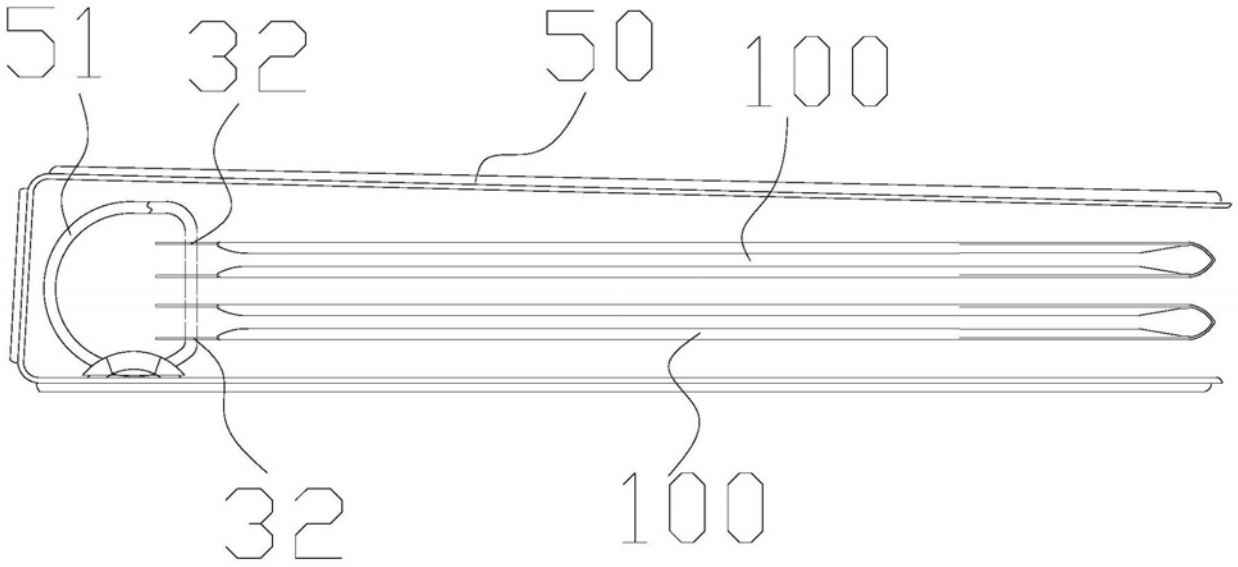
51
32
50
100
32
100

图6

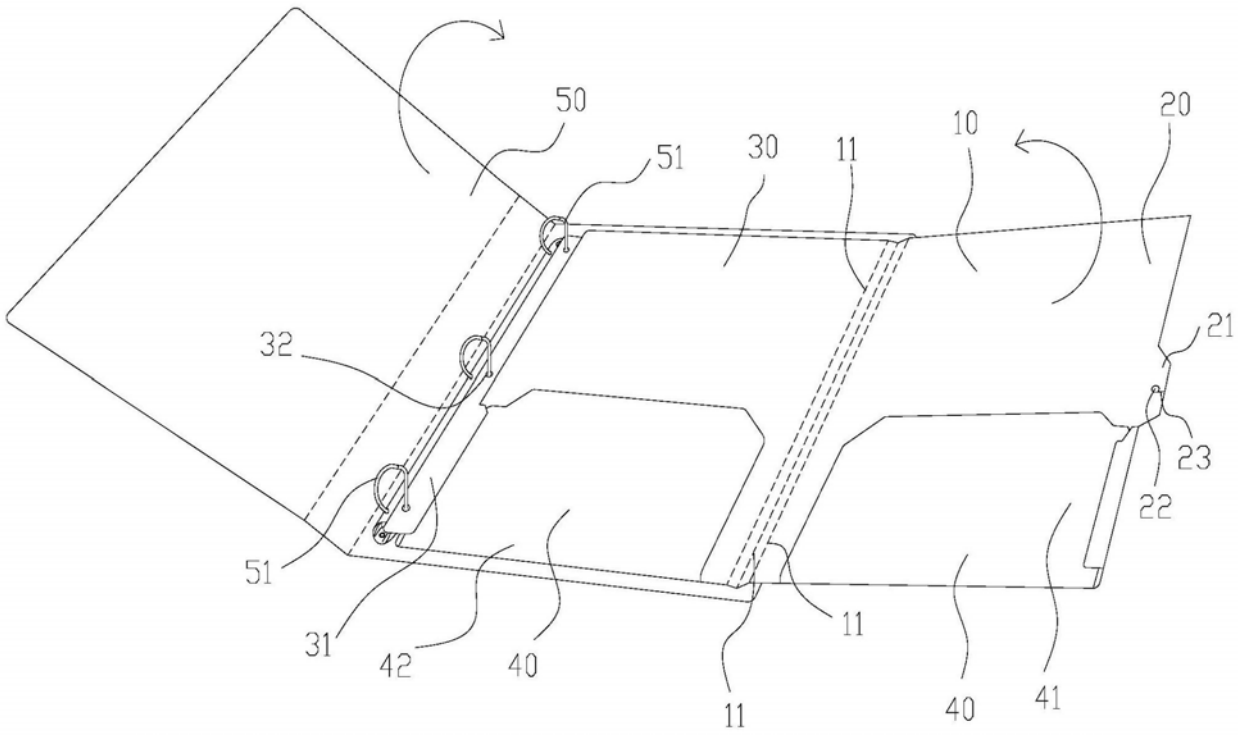
50
51
30
11
10
20
32
21
23
22
51
31
42
40
11
11
40
41

图7

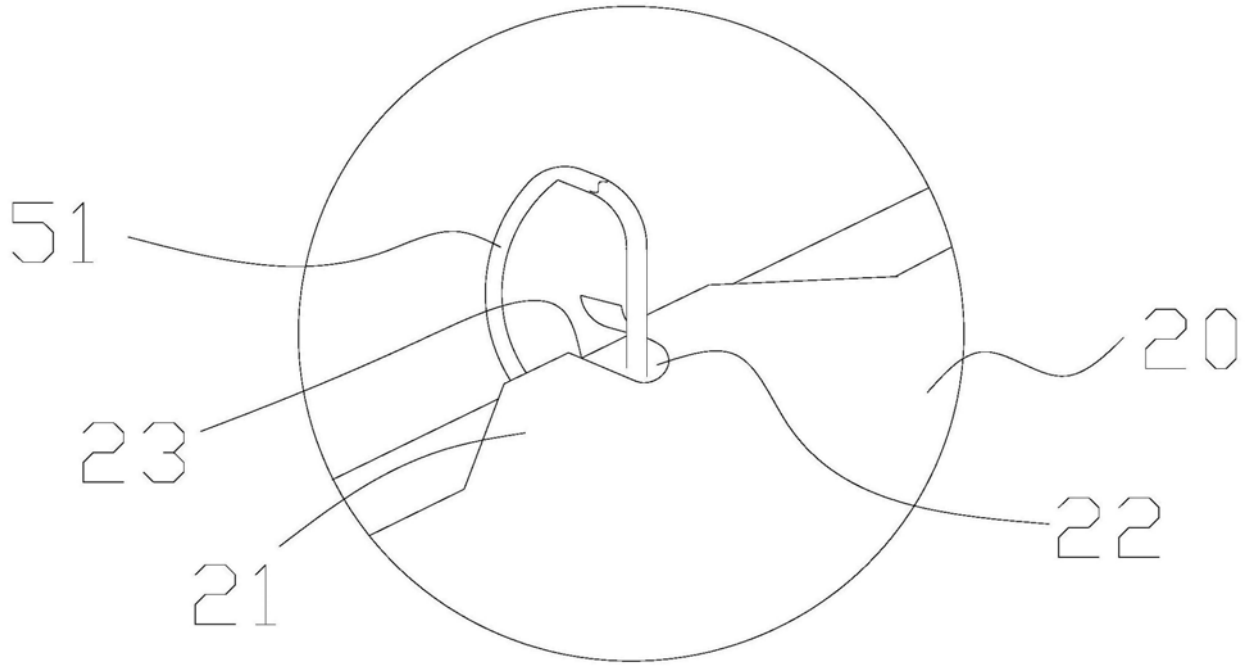

图8