(19)中华人民共和国国家知识产权局

(12)实用新型专利

(10)授权公告号 CN 214483622 U
(45)授权公告日 2021.10.26

(21)申请号 202022876835.7

(22)申请日 2020.12.04

(73)专利权人 上海羽兮品牌策划有限公司
地址 201700 上海市青浦区友爱路18号2栋

(72)发明人 王美丽 王须峰

(74)专利代理机构 北京科家知识产权代理事务所(普通合伙) 11427
代理人 宫建华

(51)Int.Cl.
A45D 33/06(2006.01)

权利要求书1页 说明书3页 附图3页

(54)实用新型名称

一种旋转开合的气密化妆品容器

(57)摘要

本实用新型涉及化妆品容器技术领域，且公开了一种旋转开合的气密化妆品容器，该容器，通过肩套、网筛、网筛导向板、升降盘、螺纹套、滑轨、滑块、密封出料口配合使用，使旋转肩套通过网筛、网筛导向板带动升降盘转动，升降盘转动通过滑块在螺纹套的内部的滑轨上滑动，使升降盘向上运动带动密封柱向上运动插入网筛的内部的密封出料口，起到密封效果，然后打开盖子，然后通过反向旋转肩套通过网筛、网筛导向板带动升降盘反向转动，升降盘反向转动通过滑块在螺纹套的内部的滑轨上滑动，使升降盘向下运动带动密封柱向下运动脱离网筛的内部的密封出料口，然后粉末通过密封出料口排出，从而达到了防止粉末出现飞、溅的效果。

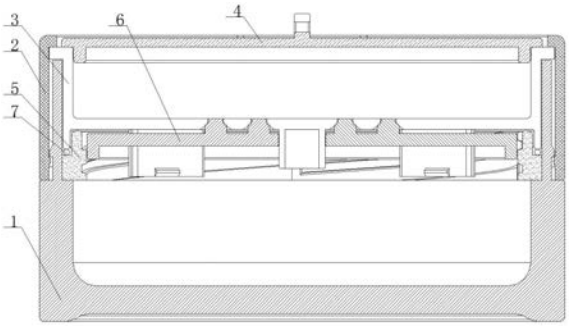

CN 214483622 U

1.一种旋转开合的气密化妆品容器,包括罐体(1),其特征在于:所述罐体(1)的外表面顶部卡接有肩套(2),所述肩套(2)的顶部固定连接有盖子定位块(21),所述盖子定位块(21)的外表面插接有网筛(3),所述网筛(3)的内侧顶部插接有盖子(4),所述网筛(3)的底部固定连接有网筛导向板(32),所述网筛(3)的内部开设有密封出料口(33),所述网筛导向板(32)的底部插接有升降盘(6),所述升降盘(6)的顶部固定连接有密封柱(61),且密封柱(61)的位于密封出料口(33)的下方,所述升降盘(6)的内部开设有出料通孔(63),所述升降盘(6)的外表面固定连接有滑块(64),所述滑块(64)的外表面滑动连接有螺纹套(5),所述螺纹套(5)的外表面底部固定连接有定位块(52),且定位块(52)的外表面与罐体(1)的内部插接,所述螺纹套(5)的外表面与网筛(3)的底部滑动连接。

2.根据权利要求1所述的一种旋转开合的气密化妆品容器,其特征在于:所述罐体(1)的内部开设有与定位块(52)大小相匹配的定位槽(11)。

3.根据权利要求1所述的一种旋转开合的气密化妆品容器,其特征在于:所述密封出料口(33)的形状与密封柱(61)的形状相匹配。

4.根据权利要求1所述的一种旋转开合的气密化妆品容器,其特征在于:所述升降盘(6)的内部开设有与网筛导向板(32)大小相匹配的导向孔(62)。

5.根据权利要求1所述的一种旋转开合的气密化妆品容器,其特征在于:所述螺纹套(5)的内部开设有与滑块(64)大小相匹配的滑轨(51)。

6.根据权利要求1所述的一种旋转开合的气密化妆品容器,其特征在于:所述螺纹套(5)与网筛(3)之间安装有密封圈(7)。

一种旋转开合的气密化妆品容器

技术领域

[0001] 本实用新型涉及化妆品容器技术领域，具体为一种旋转开合的气密化妆品容器。

背景技术

[0002] 化妆品是指以涂抹、喷洒或者其他类似方法，散布于人体表面的任何部位，如皮肤、毛发、指趾甲、唇齿等，以达到清洁、保养、美容、修饰和改变外观，或者修正人体气味，保持良好状态为目的的化学工业品或精细化工产品，目前随着化妆品快速发展，对化妆品的容器要求越来越严格，但是由于颗粒较小较轻，在化妆品的容器开盖时，由于存在压力差容易出现飞、溅等问题。

实用新型内容

[0003] (一)解决的技术问题

[0004] 针对现有技术的不足，本实用新型提供了一种旋转开合的气密化妆品容器，具备防止化妆品的容器开盖时导致化妆品粉末出现飞、溅的优点，解决了化妆品的容器开盖时，由于存在压力差容易出现飞、溅的问题。

[0005] (二)技术方案

[0006] 为实现上述防止化妆品的容器开盖时导致化妆品粉末出现飞、溅的目的，本实用新型提供如下技术方案：一种旋转开合的气密化妆品容器，包括罐体，所述罐体的外表面顶部卡接有肩套，所述肩套的顶部固定连接有盖子定位块，所述盖子定位块的外表面插接有网筛，所述网筛的内侧顶部插接有盖子，所述网筛的底部固定连接有网筛导向板，所述网筛的内部开设有密封出料口，所述网筛导向板的底部插接有升降盘，所述升降盘的顶部固定连接有密封柱，且密封柱的位于密封出料口的下方，所述升降盘的内部开设有出料通孔，所述升降盘的外表面固定连接有滑块，所述滑块的外表面滑动连接有螺纹套，所述螺纹套的外表面底部固定连接有定位块，且定位块的外表面与罐体的内部插接，所述螺纹套的外表面与网筛的底部滑动连接。

[0007] 优选的，所述罐体的内部开设有与定位块大小相匹配的定位槽。

[0008] 优选的，所述密封出料口的形状与密封柱的形状相匹配。

[0009] 优选的，所述升降盘的内部开设有与网筛导向板大小相匹配的导向孔。

[0010] 优选的，所述螺纹套的内部开设有与滑块大小相匹配的滑轨。

[0011] 优选的，所述螺纹套与网筛之间安装有密封圈。

[0012] (三)有益效果

[0013] 与现有技术相比，本实用新型提供了一种旋转开合的气密化妆品容器，具备以下有益效果：

[0014] 该旋转开合的气密化妆品容器，通过肩套、网筛、网筛导向板、升降盘、螺纹套、滑轨、滑块、密封出料口配合使用，使旋转肩套通过网筛、网筛导向板带动升降盘转动，升降盘转动通过滑块在螺纹套的内部的滑轨上滑动，使升降盘向上运动带动密封柱向上运动插入

网筛的内部的密封出料口，起到密封效果，同时清洁密封出料口的内部堵塞的粉末，然后打开盖子，然后通过反向旋转肩套通过网筛、网筛导向板带动升降盘反向转动，升降盘反向转动通过滑块在螺纹套的内部的滑轨上滑动，使升降盘向下运动带动密封柱向下运动脱离网筛的内部的密封出料口，然后粉末通过密封出料口排出，从而达到了防止粉末出现飞、溅的效果。

附图说明

[0015] 图1为本实用新型正面内部结构示意图；

[0016] 图2为本实用新型装置分解立体结构示意图；

[0017] 图3为本实用新型网筛立体结构示意图；

[0018] 图4为本实用新型粉末出料结构示意图。

[0019] 图中：1-罐体、11-定位槽、2-肩套、21-盖子定位块、3-网筛、31-定位槽、32-网筛导向板、33-密封出料口、4-盖子、5-螺纹套、51-滑轨、52-定位块、6-升降盘、61-密封柱、62-导向孔、63-出料通孔、64-滑块、7-密封圈。

具体实施方式

[0020] 下面将结合本实用新型实施例中的附图，对本实用新型实施例中的技术方案进行清楚、完整地描述，显然，所描述的实施例仅仅是本实用新型一部分实施例，而不是全部的实施例。基于本实用新型中的实施例，本领域普通技术人员在没有做出创造性劳动前提下所获得的所有其他实施例，都属于本实用新型保护的范围。

[0021] 请参阅图1-4，一种旋转开合的气密化妆品容器，包括罐体1，罐体1的外表面顶部卡接有肩套2，肩套2的顶部固定连接有盖子定位块21，盖子定位块21的外表面插接有网筛3，网筛3的内侧顶部插接有盖子4，网筛3的底部固定连接有网筛导向板32，网筛3的内部开设有密封出料口33，网筛导向板32的底部插接有升降盘6，升降盘6的顶部固定连接有密封柱61，且密封柱61的位于密封出料口33的下方，升降盘6的内部开设有出料通孔63，升降盘6的外表面固定连接有滑块64，滑块64的外表面滑动连接有螺纹套5，螺纹套5的外表面底部固定连接有定位块52，且定位块52的外表面与罐体1的内部插接，螺纹套5的外表面与网筛3的底部滑动连接，该旋转开合的气密化妆品容器，通过肩套2、网筛3、网筛导向板32、升降盘6、螺纹套5、滑轨51、滑块64、密封出料口33配合使用，使旋转肩套2通过网筛3、网筛导向板32带动升降盘6转动，升降盘6转动通过滑块64在螺纹套5的内部的滑轨51上滑动，使升降盘6向上运动带动密封柱61向上运动插入网筛3的内部的密封出料口33，起到密封效果，同时清洁密封出料口33的内部堵塞的粉末，然后打开盖子4，然后通过反向旋转肩套2通过网筛3、网筛导向板32带动升降盘6反向转动，升降盘6反向转动通过滑块64在螺纹套5的内部的滑轨51上滑动，使升降盘6向下运动带动密封柱61向下运动脱离网筛3的内部的密封出料口33，然后粉末通过密封出料口33排出，从而达到了防止粉末出现飞、溅的效果。

[0022] 所述罐体1的内部开设有与定位块52大小相匹配的定位槽11。

[0023] 所述密封出料口33的形状与密封柱61的形状相匹配。

[0024] 所述升降盘6的内部开设有与网筛导向板32大小相匹配的导向孔62。

[0025] 所述螺纹套5的内部开设有与滑块64大小相匹配的滑轨51。

[0026] 所述螺纹套5与网筛3之间安装有密封圈7。

[0027] 使用时:通过旋转肩套2带动网筛3转动,网筛3转动通过网筛导向板32带动升降盘6转动,升降盘6转动通过滑块64在螺纹套5的内部的滑轨51上滑动,从而使升降盘6向上运动带动密封柱61向上运动,密封柱61向上运动插入网筛3的内部的密封出料口33,从而起到密封效果,同时清洁密封出料口33的内部堵塞的粉末,然后打开盖子4,然后通过反向旋转肩套2带动网筛3反向转动,网筛3反向转动通过网筛导向板32带动升降盘6反向转动,升降盘6反向转动通过滑块64在螺纹套5的内部的滑轨51上滑动,从而使升降盘6向下运动,升降盘6向下运动带动密封柱61向下运动,密封柱61向下运动脱离网筛3的内部的密封出料口33,从而使粉末通过密封出料口33排出,从而到达了防止粉末出现飞、溅的目的。

[0028] 需要说明的是,在本文中,诸如第一和第二等之类的关系术语仅仅用来将一个实体或者操作与另一个实体或操作区分开来,而不一定要求或者暗示这些实体或操作之间存在任何这种实际的关系或者顺序。而且,术语“包括”、“包含”或者其任何其他变体意在涵盖非排他性的包含,从而使得包括一系列要素的过程、方法、物品或者设备不仅包括那些要素,而且还包括没有明确列出的其他要素,或者是还包括为这种过程、方法、物品或者设备所固有的要素。

[0029] 尽管已经示出和描述了本实用新型的实施例,对于本领域的普通技术人员而言,可以理解在不脱离本实用新型的原理和精神的情况下可以对这些实施例进行多种变化、修改、替换和变型,本实用新型的范围由所附权利要求及其等同物限定。

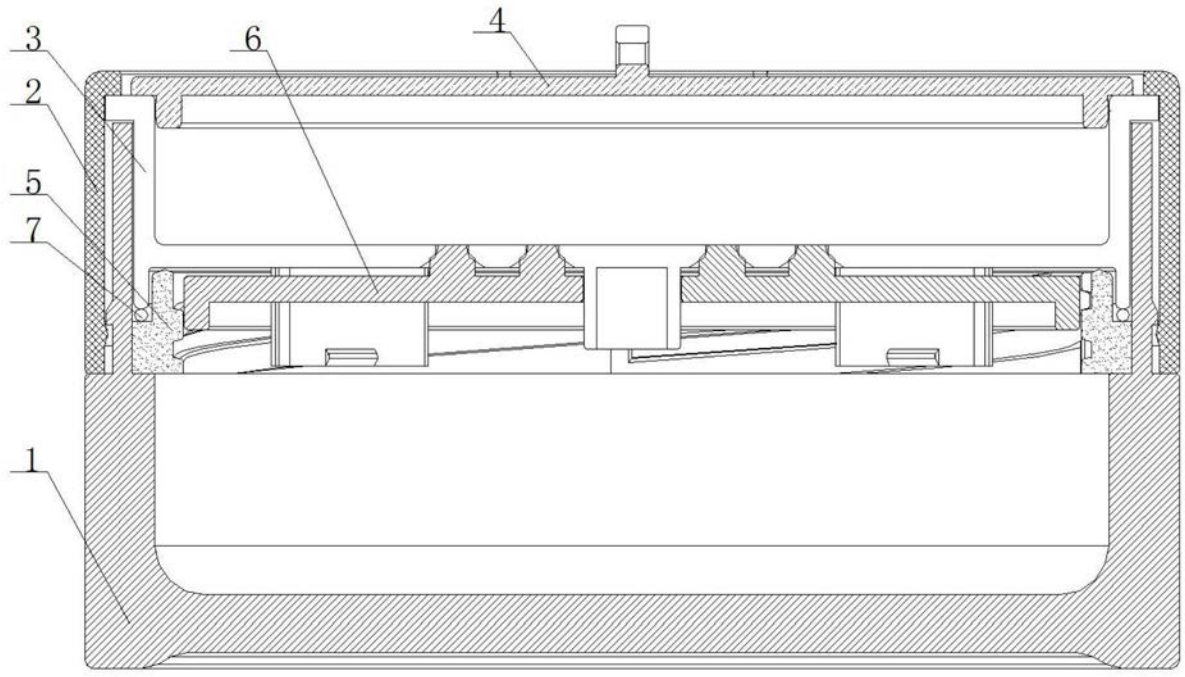

图1

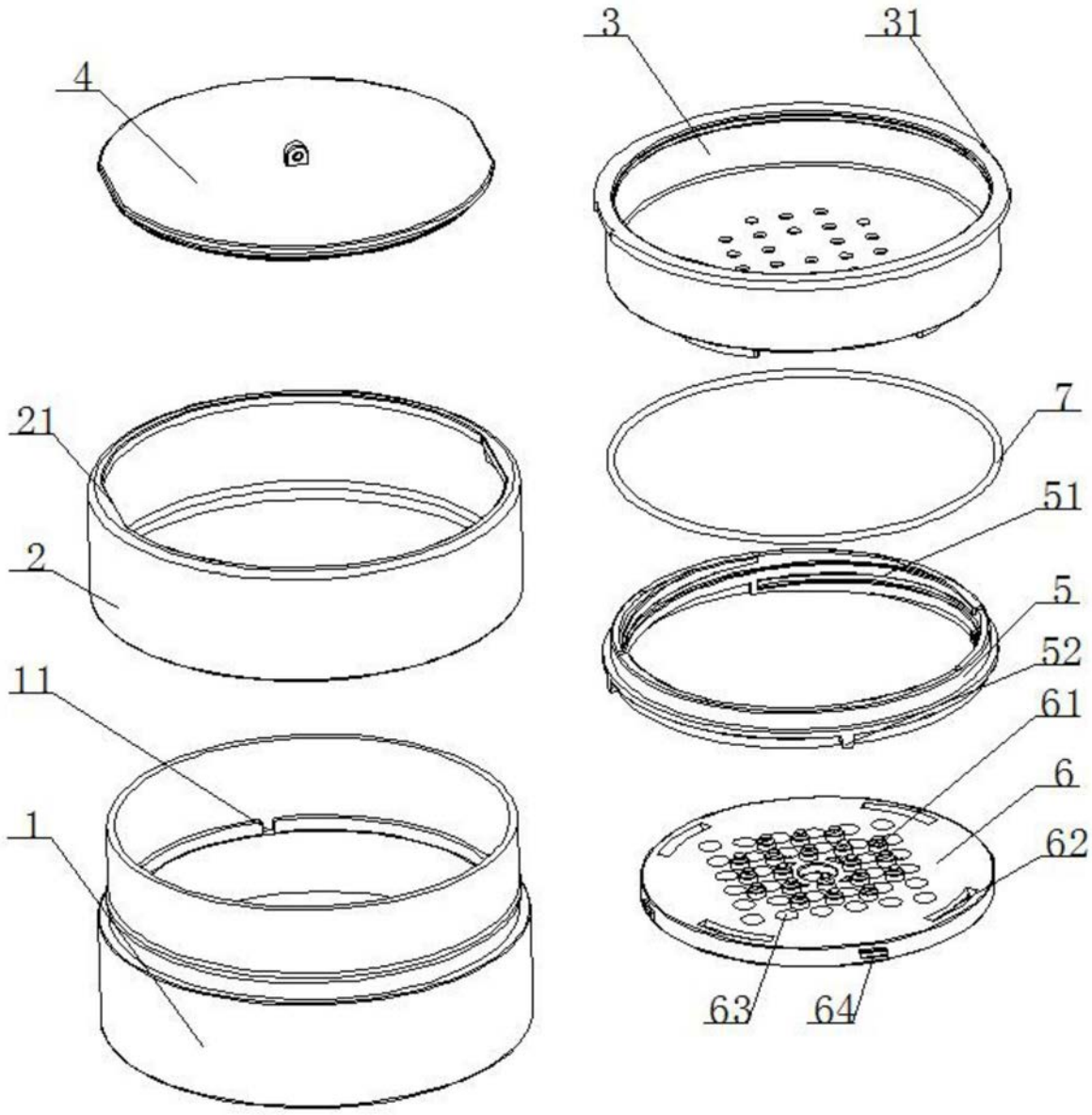

图2

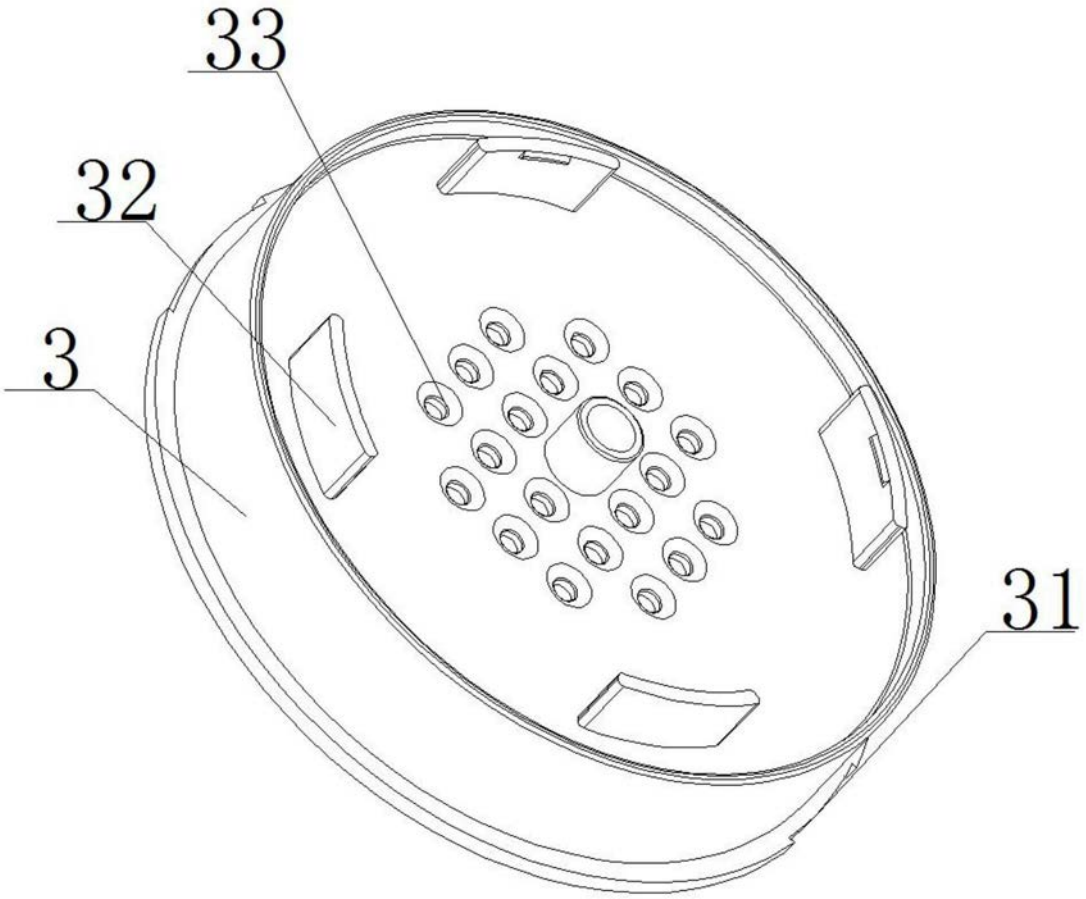

图3

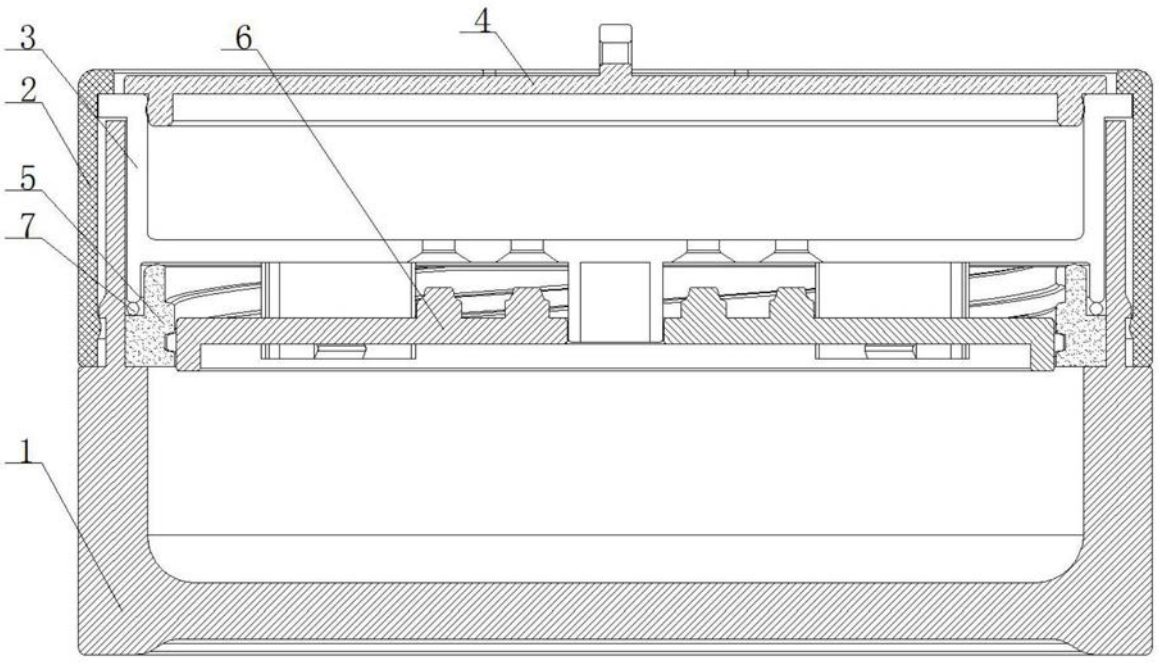

图4