(19)中华人民共和国国家知识产权局

(12)实用新型专利

(10)授权公告号 CN 202187695 U
(45)授权公告日 2012.04.11

(21)申请号 201120210316.5

(22)申请日 2011.06.21

(73)专利权人 马士荃
地址 236000 安徽省阜阳市颍州区文峰二村39号

(72)发明人 马士荃

(51)Int.Cl.
E06B 9/40(2006.01)
E06B 9/42(2006.01)
E06B 9/44(2006.01)
A47H 23/08(2006.01)
A47H 23/04(2006.01)

权利要求书 1 页 说明书 2 页 附图 1 页

(54)实用新型名称

窗帘

(57)摘要

本实用新型涉及一种窗帘，包括窗帘布，窗帘布上端设有上杆，下端设有底杆；所述上杆两端均设有轴座，其中一轴座远离上杆的一端设有制头，另一轴座远离上杆的一端设有助力收卷器，该收卷器上设有拉珠链；所述窗帘布上设有画面层。本实用新型将画面层与窗帘布有机结合在一起，并且画面层可以使用任何风景、花卉、摄影、婚纱照、儿童照片、全家福、风景画、卡通、广告图片等，可以将个人艺术照片制作成独一无二的个性居家装饰产品，从而更美观，更实用，更个性，能满足现代人们审美的需要，另外，当画面层采用广告图片时，还具有广告宣传的作用。

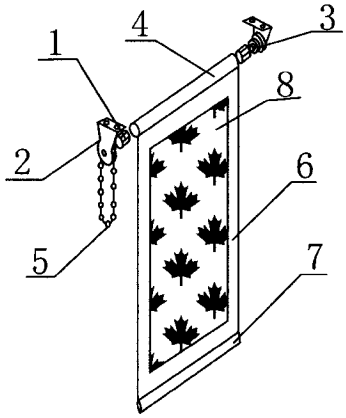

CN 202187695 U

1. 一种窗帘，包括窗帘布，窗帘布上端设有上杆，下端设有底杆；其特征在于：所述上杆两端均设有轴座，其中一轴座远离上杆的一端设有制头，另一轴座远离上杆的一端设有助力收卷器，该收卷器上设有拉珠链；所述窗帘布上设有画面层。

2. 根据权利要求 1 所述的窗帘：其特征在于：所述上杆与轴座可拆卸连接。

3. 根据权利要求 1 或 2 所述的窗帘，其特征在于：所述上杆包括铁杆、铝杆和塑料杆。

4. 根据权利要求 1 所述的窗帘，其特征在于：所述画面层可选自艺术布、白画布、帆画布、棉画布、宣影布、油画布、喷绘布、夹黑布、网格布、无纺布和旗帜布。

窗帘

【技术领域】

[0001] 本实用新型涉及一种窗帘，属于装饰用品技术领域。

[0002] 【背景技术】

[0003] 窗帘广泛普及已成为居室的必备物品。窗帘的装饰作用越来越受到人们的重视，传统的窗帘在设计方面单调而且千篇一律，缺乏个性和装饰性，不能满足人们审美需求。现提供一种窗帘，能满足现代人有对更简便美观窗帘的需求。

[0004] 【实用新型内容】

[0005] 鉴于上述现有技术存在的不足，本实用新型提供一种窗帘，从而使其更美观，更实用，更个性，满足现代人审美的需要。

[0006] 为了实现上述目的，本实用新型采用以下技术方案：一种窗帘，包括窗帘布，窗帘布上端设有上杆，下端设有底杆；所述上杆两端均设有轴座，其中一轴座远离上杆的一端设有制头，另一轴座远离上杆的一端设有助力收卷器，该收卷器上设有拉珠链；所述窗帘布上设有画面层。

[0007] 作为优选，所述上杆与轴座可拆卸连接。

[0008] 作为优选，所述上杆包括铁杆、铝杆和塑料杆等。

[0009] 作为优选，所述画面层可选自艺术布、白画布、帆画布、棉画布、宣影布、油画布、喷绘布、夹黑布、网格布、无纺布和旗帜布。

[0010] 所述画面层通过喷绘写真或热转印工艺设置在窗帘布上，其制作方便，实用性强，集装饰和实用于一体。

[0011] 并且，在不同材质的画面层上的图案，可以是任何风景、花卉、摄影、婚纱照、儿童照片、全家福、风景画、卡通、广告图片等。这样，通过窗帘的装饰使居家更具个性，更符合现代人对自我的追求。

[0012] 另外，画面层上的图案还可以是广告图案，从而具有广告幅面的效果。当商家、商户在橱窗前使用本实用新型的窗帘时，既能实现传统窗帘的遮光遮阳效果，还能通过窗帘画面层上的广告图案进行宣传，从而有效地利用广告资源。

[0013] 作为优选，所述窗帘布包括四边形、心形、多边形和异型。

[0014] 与现有技术相比，本实用新型的优点在于：将画面层与窗帘布有机结合在一起，并且画面层可以使用任何风景、花卉、摄影、婚纱照、儿童照片、全家福、风景画、卡通、广告图案等，可以将个人艺术照片制作成独一无二的个性居家装饰产品，从而更美观，更实用，更个性，能满足现代人们审美的需要，另外，当画面层采用广告图片时，还具有广告宣传的作用。

【附图说明】

[0015] 图 1 为本实用新型的一个优选实施例的示意图。

【具体实施方式】

[0016] 下面将结合附图及具体实施例对本实用新型作进一步详细说明

[0017] 如图 1，一种窗帘，包括窗帘布 6，窗帘布 6 上端设有上杆 4，下端设有底杆 7；所述上杆 4 两端均设有轴座 1，其中一轴座 1 远离上杆 4 的一端设有制头 3，另一轴座 1 远离上杆 4 的一端设有助力收卷器 2，该收卷器上设有拉珠链 5；所述窗帘布 6 上设有画面层 8，所述上杆 4 与轴座 1 可拆卸连接，所述画面层 8 包括艺术布、白画布、帆画布、棉画布、宣影布和油画布、喷绘布、夹黑布、网格布、无纺布和旗帜布，所述窗帘布 6 包括四边形、心形、多边形和异型。

[0018] 本实用新型在使用时，窗帘布 6 通过轴座 1、上杆 4、制头 3 和助力收卷器 2 与墙体固定，人们在收纳窗帘时只需拉动拉珠链 5 带动助力收卷器 2 即可将窗帘布 6 拉合。

[0019] 将画面层 8 与窗帘布 6 有机结合在一起，并且画面层 8 可以使用任何风景、花卉、摄影、 婚纱照、儿童照片、全家福、风景画、卡通、广告图片等，可以将个人艺术照片制作成独一无二的个性居家装饰产品。从而更美观、个性，具有装饰性，能满足现代人们审美的需要。助力收卷器 2 的设置便于人们在使用时收纳窗帘，更加实用、方便，另外，当画面层采用广告图片时，还具有广告宣传的作用。

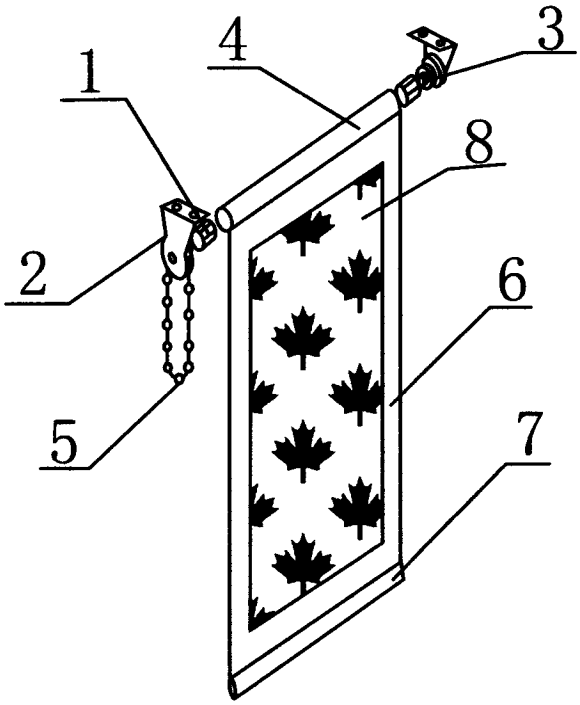

图 1