(19) 대한민국특허청(KR)
(12) 공개특허공보(A)

(11) 공개번호 10-2022-0095882
(43) 공개일자 2022년07월07일

(51) 국제특허분류(Int. Cl.)
B65B 67/12 (2006.01)
(52) CPC특허분류
B65B 67/1227 (2013.01)
B65B 2067/1294 (2013.01)
(21) 출원번호 10-2020-0187848
(22) 출원일자 2020년12월30일
심사청구일자 2020년12월30일

(71) 출원인
충남대학교산학협력단
대전광역시 유성구 대학로 99 (궁동, 충남대학교)
(72) 발명자
정종율
대전광역시 유성구 은구비남로 56, 901동 205호(노은동, 열매마을 아파트 9단지)
정도희
대전광역시 유성구 대학로163번길 64, 109호(궁동)
(뒷면에 계속)
(74) 대리인
김원준

전체 청구항 수 : 총 6 항

(54) 발명의 명칭 **옷 임시 보관을 위한 포장장치**

(57) 요 약

본 발명은 옷에 배기 쉬운 냄새가 있는 음식점과 같은 장소에서 겉옷을 보관하여 냄새가 배는 것을 방지하기 위한 옷 임시 보관을 위한 포장장치에 관한 것으로서, 보다 상세하게는 입구 상부 좌우에 하기 장착부에 대응되는 한 쌍의 개방공이 형성된 포장봉투가 복수장 겹쳐서 로딩되고 한 장씩 사용되는, 옷 임시보관을 위한 포장장치로서, 하기 구성부가 장착되는 본체; 본체의 상부 좌우에 돌출 장착되어 상기 개방공이 끼워져 포장봉투가 로딩되는 한 쌍의 장착부; 및 상기 한 쌍의 장착부 사이에 설치되어 상기 장착부에 로딩된 포장봉투의 상부정면을 본체 방향으로 탄성적으로 밀착시키는 가압부;를 포함하는 옷 임시보관을 위한 포장장치에 관한 것이다.

대 표 도 - 도2a

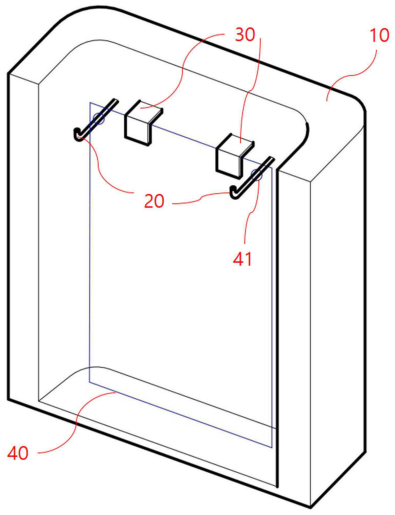

(72) 발명자

허민

세종특별자치시 새롬중앙로 89, 701동 1812호(새롬동, 새뜸마을7단지)

전승현

경기도 안양시 동안구 귀인로82번길 54, 101동 104호(호계동, 푸른마을삼성아파트)

명 세 서

청구범위

청구항 1

입구 상부 좌우에 하기 장착부에 대응되는 한 쌍의 개방공이 형성된 포장봉투가 적층되어 세로로 로딩되고 한 장씩 사용되는, 옷 임시보관을 위한 포장장치로서,

하기 구성부가 장착되는 본체;

본체의 상부 좌우에 돌출 장착되어 상기 개방공이 끼워져 포장봉투가 로딩되는 한 쌍의 장착부; 및

상기 한 쌍의 장착부 사이에 설치되어 상기 장착부에 로딩된 전체 적층 포장봉투의 상부를 본체 방향으로 탄성적으로 밀착시키는 가압부;를

포함하는 옷 임시보관을 위한 포장장치.

청구항 2

청구항 1에 있어서,

상기 장착부의 말단은 위쪽으로 절곡되어 있는 것을 특징으로 하는 옷 임시보관을 위한 포장장치.

청구항 3

청구항 1에 있어서,

상기 장착부의 상면에는 로딩되는 포장봉투와 평행하게 걸림홈이 반복형성되어 있는 것을 특징으로 하는 옷 임시보관을 위한 포장장치.

청구항 4

청구항 1에 있어서,

상기 가압부는 로딩된 포장봉투의 상면을 이격된 두 지점에서 잡아주도록 한 쌍으로 형성되는 것을 특징으로 하는 옷 임시보관을 위한 포장장치.

청구항 5

청구항 1에 있어서,

상기 한 쌍의 장착부 사이 간격은 조절 가능한 것을 특징으로 하는 옷 임시보관을 위한 포장장치.

청구항 6

청구항 1 내지 5 중 어느 한 항에 의한 옷 임시보관을 위한 포장장치에 로딩되는 포장봉투로서,

상기 개방공은 상기 장착부에 대응되는 위치에서부터 외곽으로 확장되어 형성되는 것을 특징으로 하는 포장봉투.

발명의 설명

기 술 분 야

[0001] 본 발명은 옷에 배기 쉬운 냄새가 있는 음식점과 같은 장소에서 겉옷을 보관하여 냄새가 배는 것을 방지하기 위한 옷 임시 보관을 위한 포장장치에 관한 것이다.

배 경 기 술

[0002] 고기구이 음식점처럼 냄새가 많이 나는 매장에서는 겉옷에 냄새가 배어 불쾌할 수 있기 때문에 이를 방지하고자 하는 요구가 있다. 음식점에서 겉옷에 냄새 배는 것을 방지하기 위해 비닐봉투를 제공하거나, 겉옷을 수납할 수 있는 별도의 수납통을 두거나, 수납 겸용 의자를 사용하고 있다.

[0003] 비닐봉투는 고객이 일일이 요구하면 종업원이 이를 가져다 주어야 하고, 복잡한 식당에서 비닐봉투에 옷을 넣기가 번거로운 점 등 문제가 있고, 수납통이나 수납의자는 편리하기는 하나 수납통 구입, 의자 교체 등의 부담이 있을 뿐 아니라, 불특정 다수의 옷이 담겼던 것이기에 비위생적일 수 있어 심리적으로 불편한 문제가 있다.

[0004] 한편, 우산 비닐포장기는 식당 등 건물에 들어올 때 젖은 우산을 편리하게 비닐에 담을 수 있도록 하는 편리한 장치인데, 이러한 우산 비닐포장기처럼 음식점 입구에서 손님이 입장하면서 쉽게 겉옷을 비닐봉투에 넣을 수 있도록 하는 음식점용 겉옷 포장장치에 관한 것은 종래 알려진 것이 없다.

[0005] 등록특허 10-1854276은 우산 포장을 위한 비닐봉투의 상부 양단에 형성된 구멍에 끼워져 비닐봉투가 장착되는 양단의 걸이부재와, 각 비닐봉투의 입구를 벌리고 넓히기 위한 걸림부재와 공기주입관을 가지는 우산포장기에 관한 것이다. 그러나 이에 의하면 걸이부재와 공기주입관이 다음번 비닐봉투의 입구로 이동, 삽입되는지에 대한 기술적 구성과 설명이 제시되어 있지 않다. 따라서 당업자가 상기 선행기술로부터 이 장치 및 비닐봉투의 폭을 확장하여 외투를 임시보관하는 용도로 사용할 수 있을 것이라는 아이디어를 얻는 것이 용이하지 않을 것이며, 나아가 그렇게 변형하더라도 외투를 임시보관하는 용도로 사용하기에 불편함이 있다.

[0006] 공개특허 10-2008-0083513은 세탁소나 세탁공장에서 세탁된 의류를 옷걸이에 건 상태에서 포장하기 위한 자동 포장기계에 관한 것으로서 음식점에서 임시로 옷을 보관하는 용도로 사용하기에 적합하지 않다.

선행기술문헌

특허문헌

[0007] (특허문헌 0001) 등록특허 10-1854276

(특허문헌 0002) 공개특허 10-2008-0083513

발명의 내용

해결하려는 과제

[0008] 본 발명은 고기구이 음식점처럼 냄새가 많이 나는 식당에서 옷에 냄새가 배는 것을 방지하기 위해 옷을 간편하게 비닐봉투에 넣을 수 있도록 하는 옷 임시보관을 위한 포장장치를 제공하는 것을 목적으로 한다.

과제의 해결 수단

[0009] 전술한 목적을 달성하기 위한 본 발명은

[0010] 입구 상부 좌우에 하기 장착부에 대응되는 한 쌍의 개방공이 형성된 포장봉투가 복수장 겹쳐서 로딩되고 한 장씩 사용되는, 옷 임시보관을 위한 포장장치로서,

[0011] 하기 구성부가 장착되는 본체; 본체의 상부 좌우에 돌출 장착되어 상기 개방공이 끼워져 포장봉투가 로딩되는 한 쌍의 장착부; 및 상기 한 쌍의 장착부 사이에 설치되어 상기 장착부에 로딩된 포장봉투의 상부정면을 본체 방향으로 탄성적으로 밀착시키는 가압부;를 포함하는 옷 임시보관을 위한 포장장치인 것을 특징으로 한다.

발명의 효과

[0012] 이상과 같이 본 발명의 옷 임시보관을 위한 포장장치 사용시 예를 들면, 고기구이 음식점에서 겉옷을 간편하게

비닐봉투에 보관할 수 있게 되어 고객 입장에서는 편의성이 증대되고, 업주 입장에서는 불필요한 인력소모를 줄이고 잠재적인 고객불만을 해소시킬 수 있게 된다.

도면의 간단한 설명

[0013] 도 1a, 1b는 각각 종래기술에 의한 우산포장기 및 세탁물 자동포장장치의 도면.

도 2a는 본 발명에 의한 포장장치 일예의 사시도.

도 2b는 본 발명에 의한 포장장치에서 가압부가 설치되지 않은 상태의 제작예 사진.

도 3은 본 발명에 의한 포장장치에 사용되는 포장봉투의 개념도.

도 4는 본 발명에 의한 옷 임시보관을 위한 포장장치의 사용과정을 보여주는 개념도.

발명을 실시하기 위한 구체적인 내용

[0014] 이하 첨부된 도면을 참조하여 본 발명을 보다 상세히 설명한다. 그러나 첨부된 도면은 본 발명의 기술적 사상의 내용과 범위를 쉽게 설명하기 위한 예시일 뿐, 이에 의해 본 발명의 기술적 범위가 한정되거나 변경되는 것은 아니다. 이러한 예시에 기초하여 본 발명의 기술적 사상의 범위 안에서 다양한 변형과 변경이 가능함은 당업자에게는 당연할 것이다.

[0015] 전술하였듯이 본 발명은 본체(10), 장착부(20) 및 가압부(30)를 포함하는, 옷 임시보관을 위한 포장장치에 관한 것이다. 본 발명에 의한 포장장치 일예의 사시도를 도 2a에, 포장장치에서 가압부(30)가 설치되지 않은 상태의 제작예 사진을 도 2b에 도시하였다. 도 2b에서 장착부(20)가 실제는 적색선으로 표시된 것처럼 더 가운데로 이동 설치되는 것이 바람직하다.

[0016] 본 발명에 의한 포장장치에는 옷 임시 포장을 위한 포장봉투(40)가 겹쳐져서 로딩되는데, 포장봉투(40) 입구의 상부 좌우에는 장착부(20)에 대응되는 한 쌍의 개방공(41)이 형성되어 있다. 본 발명에 의한 포장장치에 사용되는 포장봉투(40)의 개념도를 도 3에 도시하였다. 도 3에서 한 쌍의 개방공(41)에 표시된 청색원이 상기 장착부(20)가 삽입되는 부위를 나타낸다. 설명의 편의를 위해 로딩되었을 때 포장봉투(40) 입구에서 전면의 것을 입구전부위, 후면의 것을 입구후부위라 칭하기로 한다.

[0017] 본 발명에서 상기 본체(10)는, 장착부(20) 및 가압부(30)를 포함하는 구성부가 장착되는 구조물이다. 도 2a, 2b에는 속이 비어 있는 박스 형태가 예시되어 있으나 프레임 형태 등도 가능할 것이다.

[0018] 본 발명에서 장착부(20)는, 상기 개방공(41)이 끼워져 포장봉투(40)가 로딩될 수 있도록 본체(10)의 상부 좌우에 장착된 한 쌍의 돌출물이다. 장착부(20)는 상기 포장봉투(40)의 개방공(41)에 끼워질 수 있다면 그 형태에는 제한이 없다. 도 2a, 2b에는 봉형상이 예시되어 있으나 이외에도 수평 또는 수직 판형이어도 무관할 것이다. 도 2b에 예시되어 있듯이, 포장봉투(40)의 개방공(41)이 장착부(20)에 끼워지면서 포장봉투(40)가 로딩된다. 뒤에서 자세히 설명할 것이지만, 사용과정에서 사용자가 포장봉투(40)의 입구전부위를 당겨서(첫번째 당김) 입구를 넓힌 다음 옷을 넣고 다시 한번 당기면(두번째 당김) 포장봉투(40) 전체가 본 발명에 의한 포장장치에서 이탈된다. 이 과정에서 두 번째 당김이 있기 전에 포장봉투(40)가 이탈되지 않도록 상기 장착부(20)의 말단이 도 2a에서처럼 위쪽으로 절곡되어 있거나, 장착부(20)의 상면에 로딩되는 포장봉투(40)와 평행하게 걸림홈이 반복형성(도시 생략)되어 있는 것이 바람직하다.

[0019] 본 발명에서 상기 가압부(30)는, 상기 한 쌍의 장착부(20) 사이에 설치되어 상기 장착부(20)에 로딩된 포장봉투(40)의 상부를 본체(10) 방향 즉, 후방으로 탄성적으로 밀착시키는 기능을 한다. 상기 장착부(20)가 비닐을 걸어서 매달리게 하는 역할을 한다면, 가압부(30)는 적층상태로 로딩된 전체 포장봉투(40)의 상부의 최소한 한 부분을 본체(10)쪽으로 밀착시키는 역할을 한다. 여기서 '탄성적으로 밀착시킨다'는 것은 포장봉투(40)의 일부가 이탈(사용)되어 적층된 포장봉투(40)의 두께가 줄어들더라도 여전히 밀착시킬 수 있도록 탄성이 있다는 의미이다. 두께 있는 물체를 탄성적으로 파지하는 방법과 기구적 구성은 널리 알려진 것이므로 본 발명에서는 그에 대한 설명을 생략한다.

[0020] 본 발명에 의한 포장장치에서 포장봉투(40)가 당겨져서 이탈될 때 가압부(30)에 의해 압착되는 부위는 '미끄러져서 빠지는 방식'일 수도 있고 '파손되서(뜯겨서) 빠지는 방식'일 수도 있을 것이다. 전자의 경우 포장봉투(40)와 접하는 가압부(30) 말단에 롤러가 장착되고, 후자의 경우 칼날부가 형성될 수 있을 것이다.

[0021] 본 발명에서 상기 가압부(30)는 하나의 접촉면을 가질 수도 있지만, 도 2a에 예시된 것처럼, 로딩된 포장봉투

(40)의 상면을 이격된 두 지점에서 잡아주도록 한 쌍으로 형성되는 것이 바람직하다.

[0022] 이상과 같은 본 발명에 의한 옷 임시보관을 위한 포장장치의 사용과정을 위에서 바라본 개념도(도 4)를 참조하여 설명한다.

[0023] 먼저, 사용자가 전면의 노출된 포장봉투(40)의 입구전부위를 한 손으로 잡고 당긴다(가). 그러면 입구전부위는 가압부(30)에서 분리되지만 입구후부위는 여전히 가압부(30)에 의해 눌려 있으므로 [장착부(20)-가압부(30)-한 손]에 의해 포장봉투(40)의 입구가 벌려지고 사용자는 다른 손에 든 옷을 포장봉투(40)에 넣는다(나). 이어서 포장봉투(40)를 다시 당기면(두번째 당김) 포장봉투(40)의 입구후부위가 가압부(30)에서 분리되고 동시에 포장봉투(40) 전체가 장착부(20)에서 빠져나온다(다). 이때 인접한 포장봉투(40) 사이에는 아무런 접착력이 없고 남은 적층된 포장봉투(40)들은 가압부(30)에 의해 탄성적으로 고정되어 있기 때문에 전면의 포장봉투(40)가 이탈되더라도 함께 딸려나오는 일은 발생하지 않는다. 이렇게 되면 다시 (가) 상태가 되어 다음번 이용이 가능하게 된다.

[0024] 이러한 본 발명에 의한 옷 임시보관을 위한 포장장치 사용시에 사용자는 한 손으로는 벗은 외투를 들고, 다른 한 손만으로 포장봉투(40)의 입구를 벌려서 옷을 포장봉투(40)에 넣게 된다. 입구를 벌리기 위해 다른 사람의 도움이나 벗은 옷을 잠시 옆에 내려놓는 불편함이 사라진다.

[0025] 한편, 계절에 따라서 임시보관될 외투의 부피가 달라지므로 포장봉투(40)의 크기도 다르게 하는 것이 경제적이고 편리하다. 이러한 경우를 위해 본 발명에 의한 포장장치에서 상기 한 쌍의 장착부(20) 사이를 조절 가능하게 하여 다양한 크기의 포장봉투(40)를 사용할 수 있도록 제작될 수 있다. 이때 한 쌍의 가압부(30)가 적용된 경우 이들 사이의 간격도 조절되도록 하는 것이 좋을 것이다.

[0026] 포장봉투(40)의 개방공(41)이 상기 장착부(20)에 '딱 맞게 형성'된다면 도 4의 (가)에서 (나)단계로 될 때 입구전부위의 당김이 장착부(20)의 저항에 의해 제한되거나 필요 이상으로 당겨지면서 포장봉투(40)가 옷 투입 전에 장착부(20)에서 이탈될 수 있다. 이러한 현상을 방지하기 위해 상기 개방공(41)은 어느 정도의 여유가 있는 것이 바람직하다. 즉, 상기 포장봉투(40)의 개방공(41)은 상기 장착부(20)에 대응되는 위치에서부터 외곽으로(서로 멀어지는 쪽으로) 확장되어 형성되는 것이 바람직하다. 도 3에 이렇게 확장된 개방공(41)이 도시되어 있다.

[0027] 또 다른 본 발명은 이렇게 상기 장착부(20)에 대응되는 위치에서부터 외곽으로 확장되어 형성되는 포장봉투(40)에 관한 것이다.

부호의 설명

[0028] 10. 본체

20. 장착부

30. 가압부

40. 포장봉투

41. 개방공

도면

도면1a

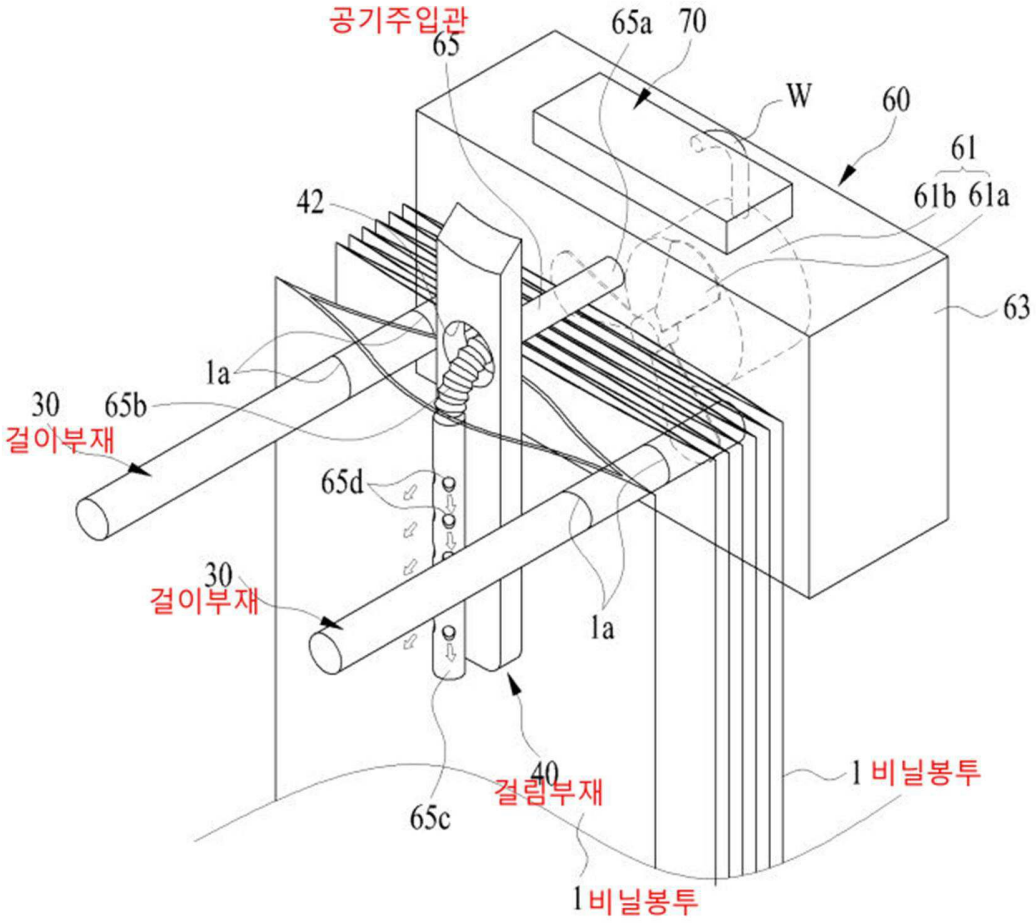
공기주입관
65
65a
70
W
60
61
61b
61a
42
63
1a
30
65b
걸이부재
65d
30
걸이부재
1a
40
걸림부재
65c
1 비닐봉투
1 비닐봉투

도면1b

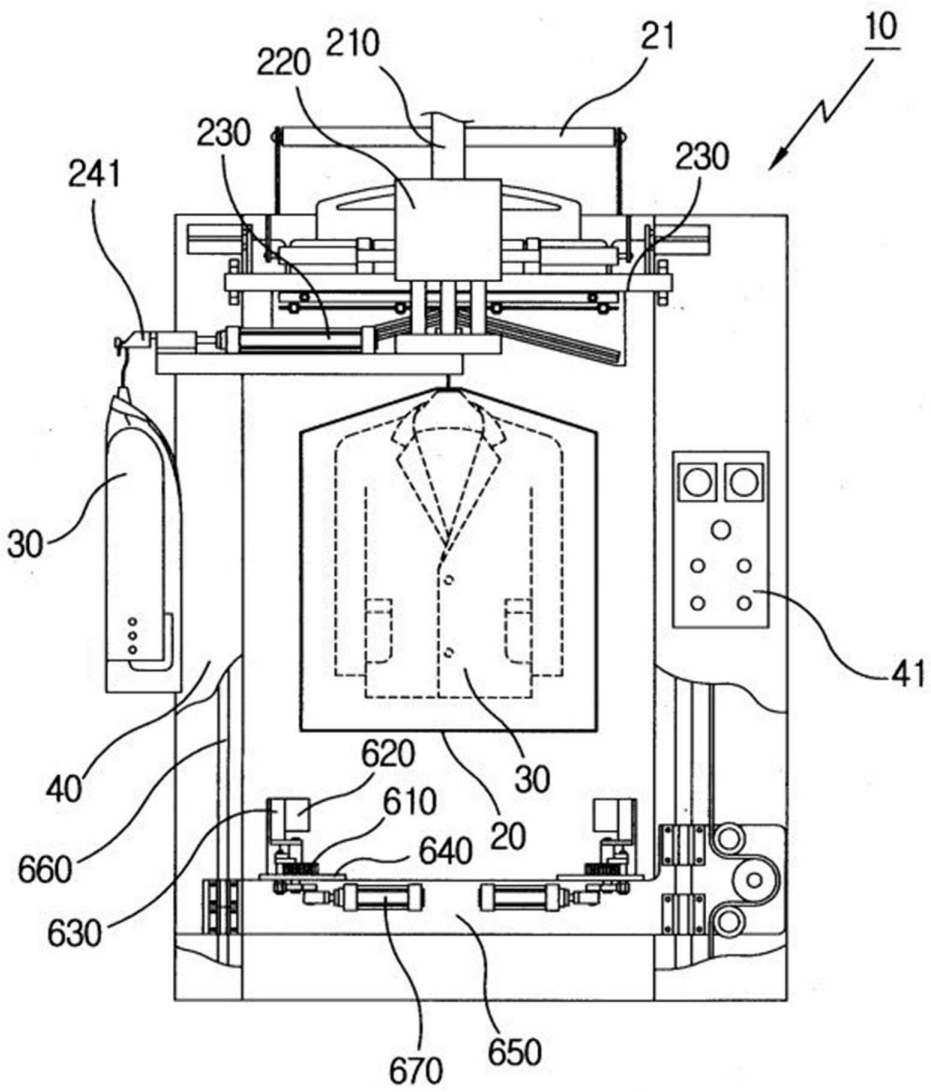
10
21
210
220
230
230
241
30
41
40
620
610
640
660
630
20
30
670
650

도면2a

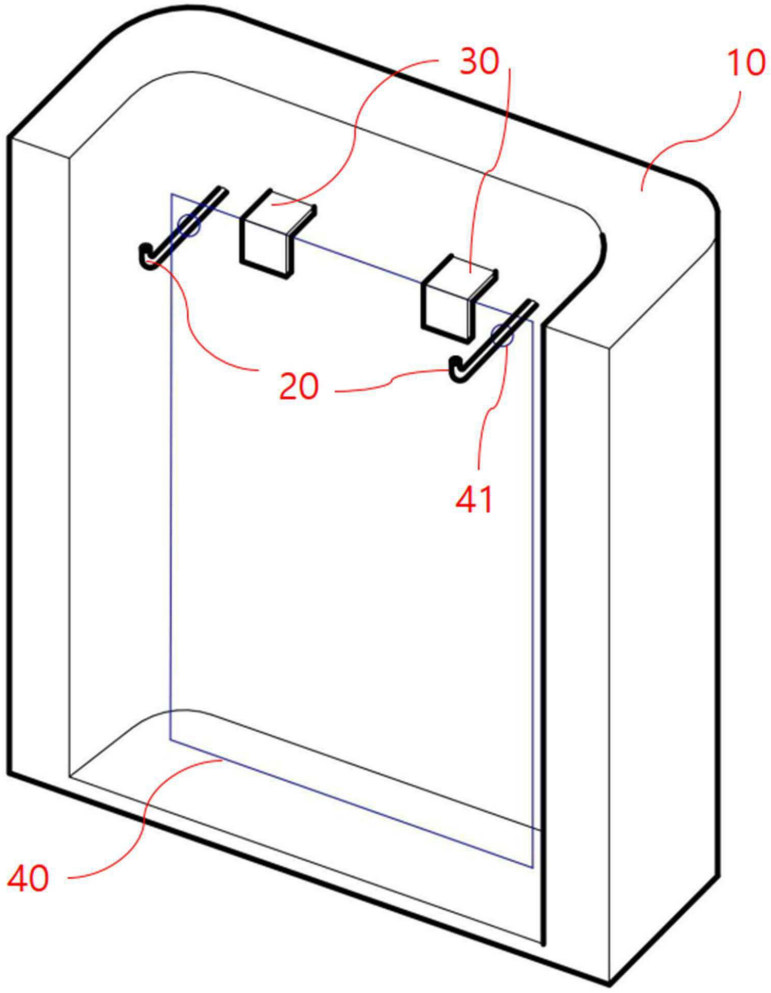

도면2b

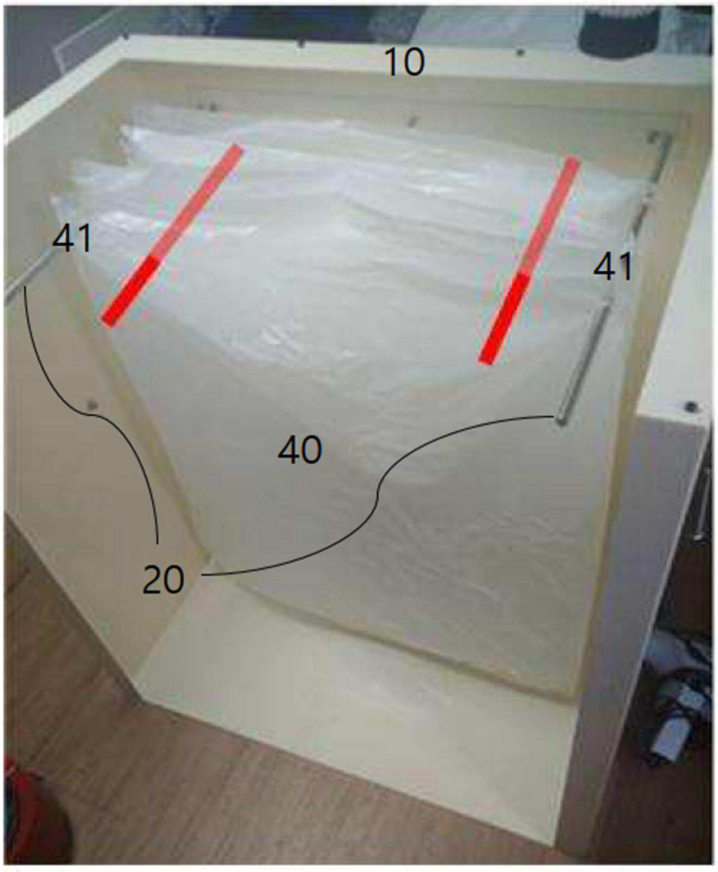

도면3

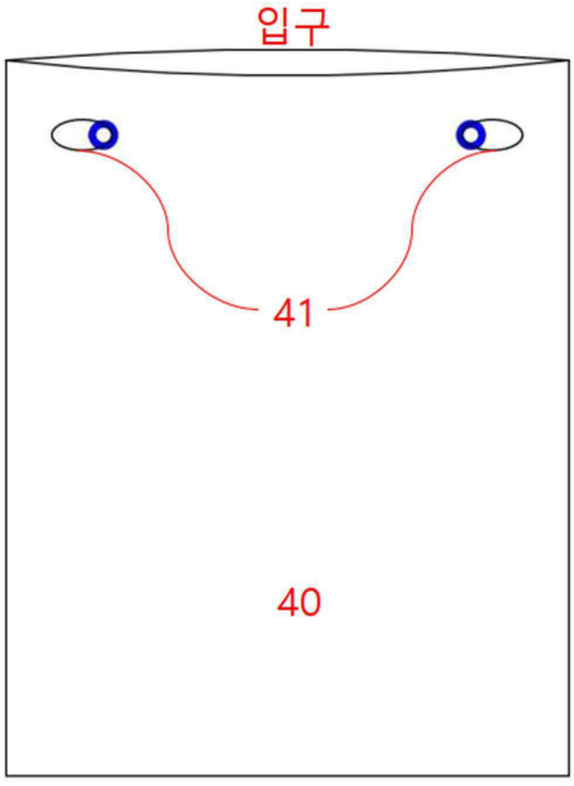

도면4

