[19]中华人民共和国国家知识产权局

[51]Int. Cl[7]
G09F 23/00
G09F 13/00 A47F 5/00

[12]实用新型专利说明书

[21] ZL 专利号 01257907.6

[45]授权公告日 2002 年 9 月 18 日

[11]授权公告号 CN 2512077Y

[22]申请日 2001.11.9

[21]申请号 01257907.6

[73]专利权人 珠海市色彩化妆品厂

地址 519070 广东省珠海市前山福溪工业区 A3 栋

[72]设计人 王智力

[74]专利代理机构 广东世纪专利事务所

代理人 刘 卉

权利要求书 1 页 说明书 3 页 附图页数 2 页

[54]实用新型名称 一种具有广告功能的展示架

[57]摘要

一种具有广告功能的展示架。本实用新型包括架体、若干层板，所述的架体设置有广告灯箱，灯箱固定在架体侧边或架体的上部空 间。本实用新型具有一物多用，既可展示产品，又可同步做广告宣传，展示品牌产品画面、文字，更好地吸引消费者的注意力，产生良好的 展示效果，同时又美化了商场展区的周边环境，对于厂家既减少了广 告费用，又降低销售成本。

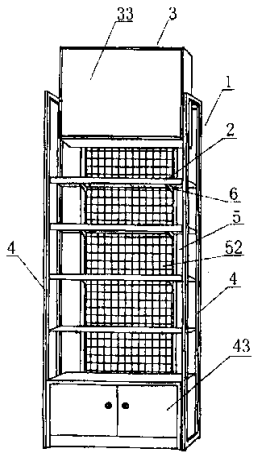

ISSN1008-4274

知识产权出版社出版

01.11.19

权 利 要 求 书

1、一种具有广告功能的展示架，包括架体（1）、若干层板（2），其特征在于所述架体（1）上设置有广告灯箱（3）。

2、根据权利要求1所述的展示架，其特征在于上述广告灯箱（3）包括箱体（31）及安装在箱体内的若干光管（32）、广告面板（33）。

3、根据权利要求1或2所述的展示架，其特征在于上述灯箱（3）设置在架体（1）侧边或上部空间。

4、根据权利要求1所述的展示架，其特征在于上述架体（1）包括左右两侧框架（4）、横向框架（5），所述横向框架（5）两侧端与左、右两侧框架（4）连接。

5、根据权利要求4所述的展示架，其特征在于上述横向框架（5）包括上、下二条横杆（51）及横板（52），其中横杆（51）两端与两侧框架（4）连接，横板（52）嵌装在上、下二条横杆（51）之间。

6、根据权利要求4所述的展示架，其特征在于上述横向框架（5）装置在两侧框架（4）之间的中间位置，将货架分割成前后两个展示区，所述灯箱（3）嵌装在一侧框架（4）上，另一侧框架（4）内嵌装有带孔的侧板（41）。

7、根据权利要求4所述的展示架，其特征在于上述横向框架（5）装置在两侧框架（4）之间的后部位置，且两侧框架（4）之间的下部设有柜桶（42），所述灯箱（3）的背面设置有勾块（34），灯箱（3）通过勾块（34）挂置安装在横向框架（5）的上端。

8、根据权利要求1或4或5或6或7所述的展示架，其特征在于所述层板（2）通过角架（6）支撑在架体（1）上。

01.11.19

说　明　书

一种具有广告功能的展示架

技术领域

本实用新型涉及商品展示用货架领域，具体指应用于化妆品的展示。

背景技术

目前，大多数的化妆品生产厂家或者商场、超市以及化妆品展销场所在展示新产品或推销产品时，往往设置专柜，把化妆品单一逐个系列代的摆放陈列展示在柜架上，但与产品相配套的产品说明及使用效果的广告宣传却远离柜台，一般都设置在商场或展厅以及消费者人头涌动视线醒目的某一处。倘大的商场、展厅，商品成千上万，这种单一的广告宣传方式达不到真正的广告展示化妆品的效果，难以吸引人们的注意力及购买欲。

说明内容

本实用新型的目的旨在克服上述不足之处，提供一种集产品展示与产品说明广告宣传为一体的化妆品展示架。

本实用新型是通过如下技术方案实现的：一种具有广告功能的展示架，包括架体、层板，其特点是在架体上设置有广告灯箱。

上述灯箱包括箱体及安装在灯箱体内的若干光管、广告面板。所述灯箱可设置在架体侧边或架体的上部空间。

所述架体包括左右两侧框架、横向框架，所述横向框架两侧端与

左右两侧框架（4）连接，以构成完整架体。

本实用新型克服了现有展示架单一陈列展示商品的不足，具有一物多用，既可展示产品，又可同步做广告宣传，展示品牌产品。展示架上设置的广告灯箱，通过光电组合透射化妆品，呈现在消费者面前的是生动、直观的产品、画面及用途效果，吸引消费者的注意力，产生良好的展示效果，同时又美化了商场展区的周边环境，对于厂家既减少了广告费用支出，又降低了销售成本。

下面结合附图及实施例对本实用新型进一步说明：

附图说明

图 1 是本实用新型实施例 1 示意图；

图 2 是本实用新型实施例 2 示意图；

图 3 是本实用新型实施例 2 侧面示意图。

具体实施方式

实施例 1：参照图 1，一种具有广告功能的展示架，包括架体 1、层板 2、设置在架体 1 上的广告灯箱 3，其中架体 1 包括左右侧框架 4、横向框架 5、以及用于支撑层板 2 的若干角架 6，横向框架 5 包括上、下二条横杆 51 及横板 52，其中横杆 51 两端与两侧框架 4 连接，横板 52 嵌装在上、下二条横杆 51 之间。本例中横向框架 5 装置在两侧框架 4 之间的中间位置，将货架分割成前后两个展示区域，每一展示区各有三层层板 2，搁置化妆品的玻璃层板 2 支撑在角架 6 上，所述角架 6 固定在架体 1 的横向框架 5 上。所述灯箱 3 嵌装在一侧框架 4 上，灯箱体 31 内安装有若干支日光灯管 32，其前面安装有广告面

板 33。另一侧框架 4 内嵌装有侧板 41，该侧板 41 采用金属板材制作，侧板 41 上冲出有排列整齐的孔，该孔用于挂置一些挂钩，以便挂置一些饰物或小商品。在侧框架 4 内侧设有照明灯插座 42，插座 42 内安装 15-30W 小功率的照明灯泡，使展示架内化妆品更加亮丽多彩，展示广告效果佳。

实施例 2：参照图 2、3，一种具有广告功能的展示架，包括架体 1、层板 2、设置在架体 1 上的广告灯箱 3，其中架体 1 包括左右侧框架 4、横向框架 5、以及用于支撑层板 2 的若干角架 6，横向框架 5 包括上、下二条横杆 51 及横板 52，其中横杆 51 两端与两侧框架 4 连接，横板 52 嵌装在上、下二条横杆 51 之间。本例中横向框架 5 装置在两侧框架 4 之间的后部位置，使货架前部形成展示区域，展示区设有三层层板，搁置化妆品的玻璃层板 2 支撑在角架 6 上，所述角架 6 固定在架体 1 的横向框架 5 上，且两侧框架 4 之间的下部设有柜桶 43。所述灯箱 3 设置在展示区的上部空间，灯箱体 31 内安装有若干支日光灯管 32，其前面安装有广告面板 33，箱体 31 的背面设置有“┐”形勾块 34，灯箱 3 通过勾块 34 挂置安装在架体 1 的横向框架 5 上。在架体 1 的侧框架 4 内侧可设有照明灯管插座 41，插座 41 内安放 15-30W 小功率的照明灯泡，使展示架内化妆品更加亮丽多彩，展示广告效果佳。

说　明　书　附　图

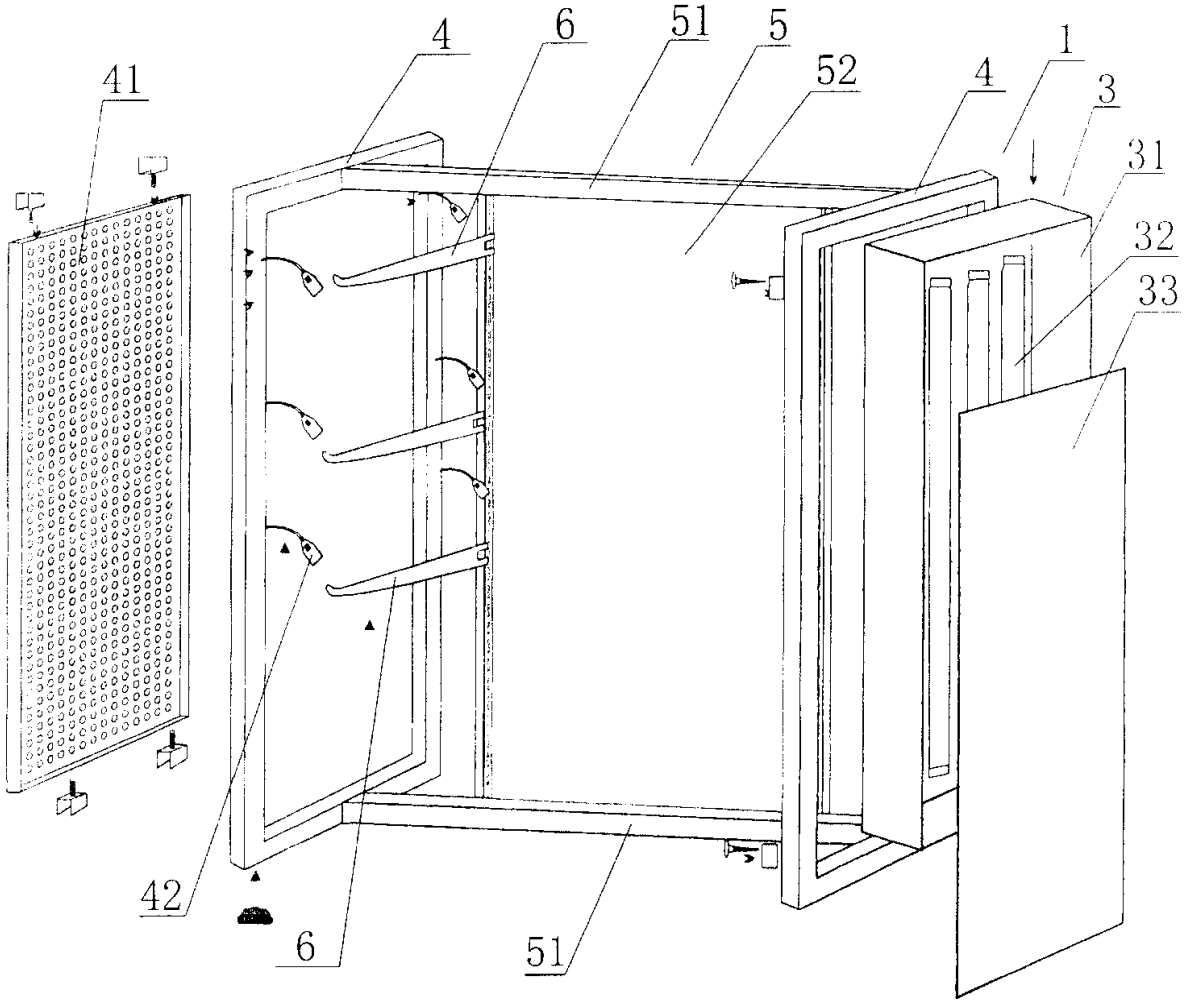

图 1

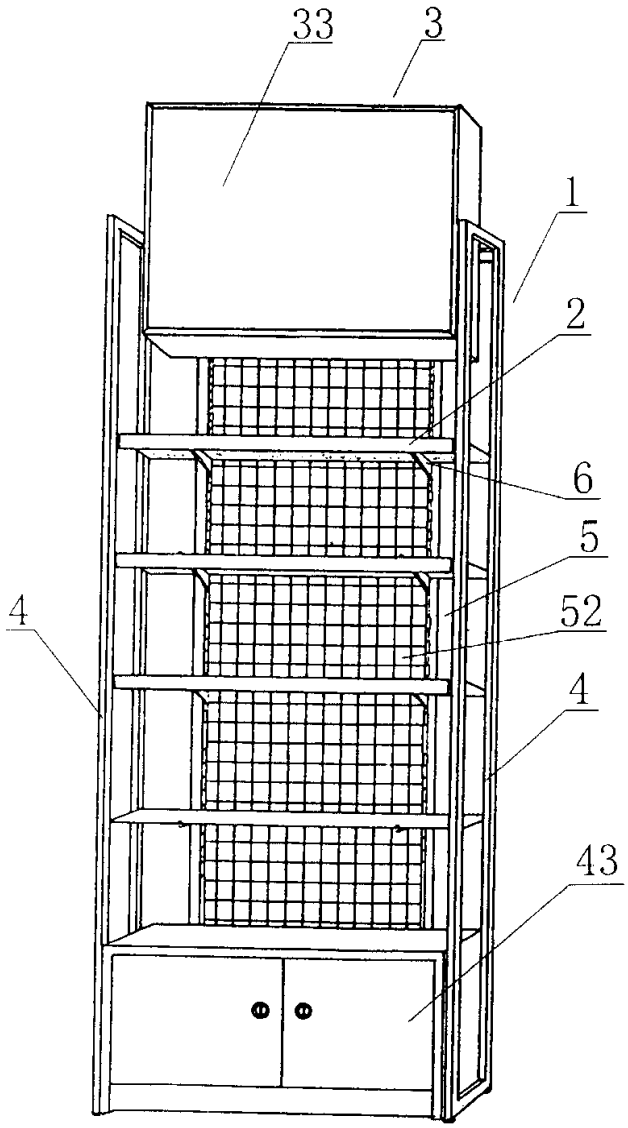

图 2

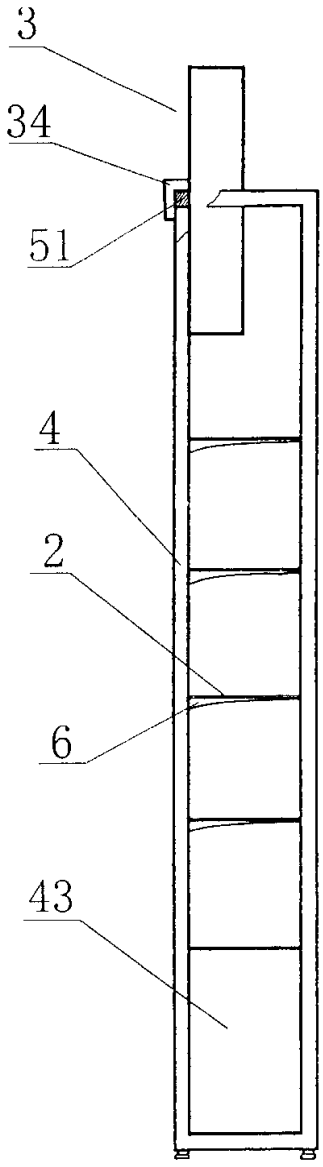

图 3