(19)中华人民共和国国家知识产权局

(12)实用新型专利

(10)授权公告号 CN 208379070 U
(45)授权公告日 2019.01.15

(21)申请号 201820843270.2

(22)申请日 2018.06.01

(73)专利权人 嘉兴市华益股份有限公司
地址 314599 浙江省嘉兴市桐乡市梧桐街道钱林高家湾

(72)发明人 杨利强

(74)专利代理机构 杭州天欣专利事务所(普通合伙) 33209
代理人 董力平

(51)Int.Cl.
D01G 15/02(2006.01)
D01G 15/12(2006.01)
D01G 15/46(2006.01)

(ESM)同样的发明创造已同日申请发明专利

权利要求书2页 说明书8页 附图5页

(54)实用新型名称

一种亚麻梳理传送机构

(57)摘要

本实用新型公开了一种亚麻梳理传送机构，属于纺织加工机械设备领域。该实用新型的梳麻机构倾斜设置在放料支架上侧中部，吹杂机构倾斜向下设置在放料支架上端，拉料机构水平设置在放料支架上方一侧，放料支架上侧倾斜固定设置有导料承板，升降梳板下侧沿导料承板的倾斜方向从上至下依次均匀设置有多排亚麻梳针，出气导管下侧水平设置有扁平状结构的吹杂气口，拉料气缸输出端水平固定设置有拉料连板，升降气缸输出端水平设置有压料支架。本实用新型结构设计合理，可以将亚麻端部压紧固定后便捷高效的进行梳理除杂，并能将经过梳理加工的亚麻平稳的进行传送，提高亚麻生产加工的自动化程度，满足生产使用的需要。

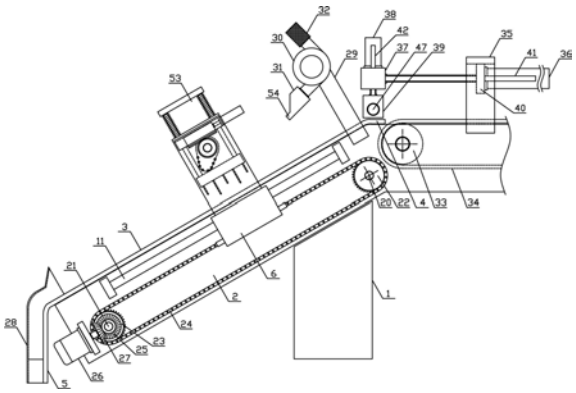

CN 208379070 U

1.一种亚麻梳理传送机构,其特征在于:所述亚麻梳理传送机构包括固定底座、放料支架、梳麻机构、吹杂机构和拉料机构,所述放料支架倾斜设置在固定底座上侧,梳麻机构倾斜设置在放料支架上侧中部,吹杂机构倾斜向下设置在放料支架上端,拉料机构水平设置在放料支架上方一侧,放料支架上侧倾斜固定设置有导料承板,导料承板上端水平固定设置过渡承板,过渡承板与导料承板一体成型设置且采用圆弧过渡连接,导料承板下端竖直固定设置有导杂连板,导杂连板与导料承板一体成型设置且采用圆弧过渡连接,所述梳麻机构包括滑动连板、梳麻支架、升降梳板、梳麻压轴和梳麻气缸,所述放料支架两侧倾斜对称设置有升降滑杆,升降滑杆与放料支架倾斜角度相同,升降滑杆上倾斜滑动设置有滑动连板,梳麻支架倾斜设置在放料支架上侧,梳麻支架为C型结构,梳麻支架下侧两端分别与放料支架两侧的滑动连板固定连接,梳麻支架内倾斜设置有升降梳板,升降梳板与导料承板相互平行,升降梳板上方两侧分别倾斜固定设置有调节导杆,调节导杆倾斜滑动设置于梳麻支架,梳麻支架上方两侧倾斜对称设置有限位连板,限位连板下侧两端分别与梳麻支架两侧的调节导杆上端固定连接,所述限位连板与梳麻支架之间的调节导杆上套装设置有复位弹簧,所述升降梳板下侧沿导料承板的倾斜方向从上至下依次均匀设置有多排亚麻梳针,亚麻梳针与升降梳板相互垂直,所述梳麻支架上侧中部水平转动连接有梳麻压轴,梳麻压轴两侧分别竖直对称固定设置有压板凸轮,梳麻压轴一端竖直固定设置有压板齿轮,压板齿轮上侧的梳麻支架上倾斜固定设置有齿条支架,齿条支架内滑动设置有与压板齿轮相适配的压板齿条,梳麻气缸倾斜向下固定设置在齿条支架上侧,梳麻气缸输出端与齿条支架上端固定连接,所述放料支架上下两侧分别水平转动连接有上梳麻转轴和下梳麻转轴,上梳麻转轴两侧分别竖直固定设置有上连接齿轮,下梳麻转轴两侧分别竖直固定设置有下连接齿轮,所述上连接齿轮和下连接齿轮之间倾斜设置有拉板链条,拉板链条上侧两端分别与滑动连板的上下两侧固定连接,所述下梳麻转轴一端竖直固定设置有辅伞齿轮,放料支架下端一侧倾斜向上固定设置有梳麻电机,梳麻电机输出端倾斜设置有与辅伞齿轮相适配的主伞齿轮,主伞齿轮和辅伞齿轮啮合连接,所述导杂连板一侧竖直固定设置有导杂料斗,导杂料斗上端设置有喇叭口结构,所述吹杂机构包括吹杂支架、吹杂风机和出气导管,吹杂支架倾斜固定设置有放料支架上端,吹杂风机竖直固定设置在吹杂支架上侧中部,吹杂风机进气口处连通设置有进气筛筒,出气导管水平固定设置在吹杂风机下侧,吹杂风机出气口处与出气导管上侧中部连通,出气导管下侧水平设置有扁平状结构的吹杂气口,所述放料支架上侧水平转动连接有传料转辊,传料转辊上水平卷绕设置有传料皮带,传料皮带上侧表面与过渡承板上侧表面处于同一水平位置,所述拉料机构包括拉料支架、拉料气缸、拉料连板、升降气缸和压料支架,

拉料支架竖直固定设置在放料支架上侧,拉料支架下侧中部竖直固定设置有气缸支架,拉料气缸水平固定设置在气缸支架一侧,拉料气缸输出端水平固定设置有拉料连板,拉料气缸两侧的气缸支架上分别水平设置有拉料导杆,拉料导杆沿水平方向滑动设置于气缸支架,拉料导杆一端与拉料连板一侧固定连接,所述升降气缸竖直向下固定设置在拉料连板上侧,升降气缸输出端水平设置有压料支架,压料支架上方两侧分别竖直固定设置有升降导杆,升降导杆沿竖直方向滑动设置于拉料连板,所述压料支架为口字型结构,压料支架内水平设置有升降连板,升降连板上侧竖直均匀固定设置有多根压料导杆,压料导杆沿竖直方向滑动设置于压料支架,压料支架与升降连板之间的压料导杆上套装设置有压料弹

簧，所述升降连板下侧水平固定设置有压料连板，所述压料支架两侧水平对称设置有推板气缸，推板气缸输出端水平固定设置有平移推板，平移推板上侧倾斜向下设置有推板斜面，所述推板斜面与升降连板两端下侧接触。

2.根据权利要求1所述的一种亚麻梳理传送机构，其特征在于：所述导料承板采用表面光滑的硬质金属板。

3.根据权利要求1所述的一种亚麻梳理传送机构，其特征在于：所述升降梳板下侧的多排亚麻梳针包括长梳针和短梳针，所述长梳针和短梳针依次交错设置。

4.根据权利要求1所述的一种亚麻梳理传送机构，其特征在于：所述压板凸轮下端外侧沿压板凸轮的弧形均匀滚动设置有多颗转动滚珠。

5.根据权利要求1所述的一种亚麻梳理传送机构，其特征在于：所述压料连板下侧表面水平设置有压料橡胶层。

6.根据权利要求1所述的一种亚麻梳理传送机构，其特征在于：所述升降连板两端下侧分别水平转动连接有承板转轮，承板转轮与推板斜面压紧接触。

一种亚麻梳理传送机构

技术领域

[0001] 本实用新型属于纺织加工机械设备领域，尤其涉及一种亚麻梳理传送机构，主要应用于亚麻梳理除杂加工生产线领域。

背景技术

[0002] 亚麻的开发利用价值高，亚麻茎制取的纤维是纺织工业的重要原料，可纯纺，亦可与其它纤维混纺。由于亚麻纤维与动物纤维、其它植物纤维、合成纤维相比，具有许多独特的不可替代的优点，决定了它在国民经济中占重要地位。亚麻的优点较多，首先，亚麻纤维强韧、柔细，其强度是棉纤维的1.5倍、绢丝的1.6倍，可纺支数高，织物平滑整洁，适宜制作高级衣料。其次，亚麻纤维具有吸湿性强、散热快、耐摩擦、耐高温、不易燃、不易裂、导电性小、吸尘率低、抑菌保健等独特优点，适宜制作飞机翼布、军用布、消防、宇航、医疗和卫生保健服装及帆布、水龙带、室内装饰布及工艺刺锈品等。第三，打麻下脚料和麻屑也有较高的利用价值，加工后的短纤维即麻棉，可与毛、丝、棉、化纤等生产混纺纱，也可纺纯麻纱；麻屑是制造人造板材或高级纸张的优质原料。亚麻布是经亚麻捻成线织成的，表面不像化纤和棉布那样平滑，具有生动的凹凸纹理，现代服装生产厂家常常利用亚麻布这一微妙有趣的材质美感。除合成纤维外，亚麻布是纺织品中最结实的一种，其纤维强度高，不易撕裂或戳破，可任由调色刀在上面刮、压。由经纬线交编织而成的密实亚麻布，有着良好的着色性能。亚麻织物具有可调温、抗过敏、防静电、抗菌等功能，由于亚麻的吸湿性好，能吸收相当于自身重量20倍的水分，所以亚麻织物手感干爽。如今，防皱、免烫亚麻制品的诞生和混纺产品的出现，使亚麻产品的市场进一步拓展了。亚麻的织造多为片梭织机和剑杆织机，产品包括细致优雅的亚麻手帕、衬衫衣料、绉绸、花式色纱产品、运动装以及麻毛混纺产品。家用产品则包括：窗帘、墙布、桌布、床上用品等。产业用产品则包括：画布、行李帐篷、绝缘布、滤布以及航空用产品，亚麻可与毛、聚酯等纤维进行交织或混纺，形成风格独具、物美价廉的纺织产品。亚麻纤维用与毛纺织是实现毛织物的轻薄化、凉爽化的新途径。亚麻制品在生产过程中是杂乱无序的，需要手工梳理，不然会影响亚麻料的收容和后期加工制作，手工梳理费时费力，而且梳理的效果不够理想。现有的亚麻料在利用梳理机构进行梳理的过程中，难以根据亚麻料的品质和数量准确的调节亚麻梳针与亚麻料的接触程度，导致难以高效率的将亚麻料进行梳理，现有的梳理机构难以便捷的将梳理产生的碎料进行收集，使得亚麻料生产加工环境难以保持清洁，并且经过梳理加工的亚麻料极易与碎料接触粘附，造成亚麻料的二次污染，现有的亚麻料在经过梳理之后，需要工人手动将梳理完成的麻料放置到传送机构上进行传送，工人的劳动强度较大，亚麻料生产加工的自动化程度较低，难以满足亚麻料批量生产加工的需要，不能满足生产使用的需要。

实用新型内容

[0003] 本实用新型所要解决的技术问题是克服现有技术中所存在的上述不足，而提供一种结构设计合理，可以将亚麻端部压紧固定后便捷高效的进行梳理除杂，并能将经过梳理

加工的亚麻平稳的进行传送，提高亚麻生产加工自动化程度的亚麻梳理传送机构。

[0004] 为了解决上述技术问题，本实用新型所采用的技术方案是：一种亚麻梳理传送机构，其特征在于：所述亚麻梳理传送机构包括固定底座、放料支架、梳麻机构、吹杂机构和拉料机构，所述放料支架倾斜设置在固定底座上侧，梳麻机构倾斜设置在放料支架上侧中部，吹杂机构倾斜向下设置在放料支架上端，拉料机构水平设置在放料支架上方一侧，放料支架上侧倾斜固定设置有导料承板，导料承板上端水平固定设置过渡承板，过渡承板与导料承板一体成型设置且采用圆弧过渡连接，导料承板下端竖直固定设置有导杂连板，导杂连板与导料承板一体成型设置且采用圆弧过渡连接，所述梳麻机构包括滑动连板、梳麻支架、升降梳板、梳麻压轴和梳麻气缸，所述放料支架两侧倾斜对称设置有升降滑杆，升降滑杆与放料支架倾斜角度相同，升降滑杆上倾斜滑动设置有滑动连板，梳麻支架倾斜设置在放料支架上侧，梳麻支架为C型结构，梳麻支架下侧两端分别与放料支架两侧的滑动连板固定连接，梳麻支架内倾斜设置有升降梳板，升降梳板与导料承板相互平行，升降梳板上方两侧分别倾斜固定设置有调节导杆，调节导杆倾斜滑动设置于梳麻支架，梳麻支架上方两侧倾斜对称设置有限位连板，限位连板下侧两端分别与梳麻支架两侧的调节导杆上端固定连接，所述限位连板与梳麻支架之间的调节导杆上套装设置有复位弹簧，所述升降梳板下侧沿导料承板的倾斜方向从上至下依次均匀设置有多排亚麻梳针，亚麻梳针与升降梳板相互垂直，所述梳麻支架上侧中部水平转动连接有梳麻压轴，梳麻压轴两侧分别竖直对称固定设置有压板凸轮，梳麻压轴一端竖直固定设置有压板齿轮，压板齿轮上侧的梳麻支架上倾斜固定设置有齿条支架，齿条支架内滑动设置有与压板齿轮相适配的压板齿条，梳麻气缸倾斜向下固定设置在齿条支架上侧，梳麻气缸输出端与齿条支架上端固定连接，所述放料支架上下两侧分别水平转动连接有上梳麻转轴和下梳麻转轴，上梳麻转轴两侧分别竖直固定设置有上连接齿轮，下梳麻转轴两侧分别竖直固定设置有下连接齿轮，所述上连接齿轮和下连接齿轮之间倾斜设置有拉板链条，拉板链条上侧两端分别与滑动连板的上下两侧固定连接，所述下梳麻转轴一端竖直固定设置有辅伞齿轮，放料支架下端一侧倾斜向上固定设置有梳麻电机，梳麻电机输出端倾斜设置有与辅伞齿轮相适配的主伞齿轮，主伞齿轮和辅伞齿轮啮合连接，所述导杂连板一侧竖直固定设置有导杂料斗，导杂料斗上端设置有喇叭口结构，所述吹杂机构包括吹杂支架、吹杂风机和出气导管，吹杂支架倾斜固定设置有放料支架上端，吹杂风机竖直固定设置在吹杂支架上侧中部，吹杂风机进气口处连通设置有进气筛筒，出气导管水平固定设置在吹杂风机下侧，吹杂风机出气口处与出气导管上侧中部连通，出气导管下侧水平设置有扁平状结构的吹杂气口，所述放料支架上侧水平转动连接有传料转辊，传料转辊上水平卷绕设置有传料皮带，传料皮带上侧表面与过渡承板上侧表面处于同一水平位置，所述拉料机构包括拉料支架、拉料气缸、拉料连板、升降气缸和压料支架，拉料支架竖直固定设置在放料支架上侧，拉料支架下侧中部竖直固定设置有气缸支架，拉料气缸水平固定设置在气缸支架一侧，拉料气缸输出端水平固定设置有拉料连板，拉料气缸两侧的气缸支架上分别水平设置有拉料导杆，拉料导杆沿水平方向滑动设置于气缸支架，拉料导杆一端与拉料连板一侧固定连接，所述升降气缸竖直向下固定设置在拉料连板上侧，升降气缸输出端水平设置有压料支架，压料支架上方两侧分别竖直固定设置有升降导杆，升降导杆沿竖直方向滑动设置于拉料连板，所述压料支架为口字型结构，压料支架内水平设置有升降连板，升降连板上侧竖直均匀固定设置有多根压料导杆，压料导杆沿竖

直方向滑动设置于压料支架，压料支架与升降连板之间的压料导杆上套装设置有压料弹簧，所述升降连板下侧水平固定设置有压料连板，所述压料支架两侧水平对称设置有推板气缸，推板气缸输出端水平固定设置有平移推板，平移推板上侧倾斜向下设置有推板斜面，所述推板斜面与升降连板两端下侧接触。

[0005] 进一步地，所述导料承板采用表面光滑的硬质金属板。

[0006] 进一步地，所述升降梳板下侧的多排亚麻梳针包括长梳针和短梳针，所述长梳针和短梳针依次交错设置。

[0007] 进一步地，所述压板凸轮下端外侧沿压板凸轮的弧形均匀滚动设置有多颗转动滚珠。

[0008] 进一步地，所述压料连板下侧表面水平设置有压料橡胶层。

[0009] 进一步地，所述升降连板两端下侧分别水平转动连接有承板转轮，承板转轮与推板斜面压紧接触。

[0010] 本实用新型与现有技术相比，具有以下优点和效果：本实用新型结构设计合理，通过放料支架倾斜设置在固定底座上侧，梳麻机构倾斜设置在放料支架上侧中部，吹杂机构倾斜向下设置在放料支架上端，拉料机构水平设置在放料支架上方一侧，利用梳麻机构使能将端部压紧固定的亚麻料高效连续的进行梳理加工，利用吹杂机构使能将梳理产生的碎料沿放料支架的倾斜方向倾斜向下吹扫收集，确保亚麻梳理加工的生产环境保持清洁，利用拉料机构使能将完成梳理加工的亚麻平稳的牵拉至传料皮带上进行传送，提高亚麻生产加工的自动化程度，通过升降滑杆上倾斜滑动设置有滑动连板，梳麻支架下侧两端分别与放料支架两侧的滑动连板固定连接，使得梳麻支架在将亚麻梳理的过程中能够沿升降滑杆进行移动，通过上梳麻转轴两侧分别竖直固定设置有上连接齿轮，下梳麻转轴两侧分别竖直固定设置有下连接齿轮，上连接齿轮和下连接齿轮之间倾斜设置有拉板链条，拉板链条上侧两端分别与滑动连板的上下两侧固定连接，梳麻电机输出端倾斜设置有与辅伞齿轮相适配的主伞齿轮，利用梳麻电机往复驱动下梳麻转轴，上梳麻转轴和下梳麻转轴在拉板链条的连动下同步同向的进行转动，使得滑动连板在拉板链条的牵拉下沿升降滑杆往复进行升降移动，滑动连板带动梳麻支架同步进行移动，使能实现将亚麻连续平稳的进行多次梳理，提高亚麻梳理的效率和质量，通过梳麻支架内的升降梳板与导料承板相互平行，升降梳板上方两侧的调节导杆倾斜滑动设置于梳麻支架，调节导杆上端的限位连板与梳麻支架之间的调节导杆上套装设置有复位弹簧，升降梳板下侧沿导料承板的倾斜方向从上至下依次均匀设置有多排亚麻梳针，梳麻压轴两侧分别竖直对称固定设置有压板凸轮，梳麻压轴一端竖直固定设置有压板齿轮，齿条支架内滑动设置有与压板齿轮相适配的压板齿条，梳麻气缸输出端与齿条支架上端固定连接，利用梳麻气缸推动压板齿条，压板齿轮在压板齿条的推动下进行转动，压板齿轮的转动能够带动梳麻压轴同步进行转动，梳麻压轴在转动过程中，梳麻压轴两侧的压板凸轮能够推动升降梳板沿调节导杆下移，使得升降梳板下侧的多排亚麻梳针能够与倾斜放置在导料承板上侧亚麻接触，利用梳麻支架沿升降滑杆移动，使得亚麻梳针能够高效的将亚麻进行梳理，通过压板凸轮的转动幅度可以利用梳麻气缸推动压板齿条的移动距离进行调节，使能根据亚麻的品质和数量准确的调节亚麻梳针与亚麻的接触程度，使能根据亚麻品质和数量的便捷调节梳理强度，利用调节导杆上端的限位连板与梳麻支架之间的调节导杆上套装设置有复位弹簧，既能确保升降梳板在压板凸轮的转

动下压下平稳下降将亚麻进行梳理，也能使得压板凸轮在复位转动时，升降梳板能够在复位弹簧的弹力牵拉下便捷的向上复位，实现亚麻的连续单向梳理加工，通过压板凸轮下端外侧沿压板凸轮的弧形均匀滚动设置有多颗转动滚珠，使得压板凸轮在转动过程中，转动滚珠能够在与升降梳板接触后平稳的进行转动，确保压板凸轮能够平稳顺畅的进行转动，通过升降梳板下侧的多排亚麻梳针包括长梳针和短梳针，长梳针和短梳针依次交错设置，确保能够充分高效的将亚麻进行梳理加工，通过吹杂风机竖直固定设置在吹杂支架上侧中部，吹杂风机进气口处连通设置有进气筛筒，吹杂风机出气口处与出气导管上侧中部连通，出气导管下侧水平设置有扁平状结构的吹杂气口，吹杂风机吹出的气能够经由吹杂气口均匀的对导料承板上侧进行吹扫，使得在亚麻的梳理过程中，梳理至导料承板下端的碎料能够在吹杂风机均匀的吹扫下沿着导料承板下滑，利用导料承板下端竖直固定设置有导杂连板，导杂连板与导料承板一体成型设置且采用圆弧过渡连接，导杂连板一侧竖直固定设置有导杂料斗，使得梳理产生的碎料能够便捷的沿着导杂连板滑落后并利用导杂料斗进行收集，利用导杂料斗上端设置有喇叭口结构，使得梳理产生的碎料在吹杂风机的吹扫下被最大程度的进行收集，利用导料承板采用表面光滑的硬质金属板，既能提高亚麻梳理的效率和质量，也能确保碎料等杂质能够便捷顺畅的沿着导料承板下滑，方便碎料等杂质的收集，通过传料转辊上水平卷绕设置有传料皮带，传料皮带上侧表面与过渡承板上侧表面处于同一水平位置，使能亚麻在拉料机构的牵拉作用下，经过梳理加工的亚麻能够被平稳的牵拉至传料皮带上水平进行传送，通过拉料气缸输出端水平固定设置有拉料连板，升降气缸竖直向下固定设置在拉料连板上侧，升降气缸输出端水平设置有压料支架，使得在亚麻梳理加工的过程中，压料支架在拉料气缸和升降气缸的驱动下水平设置在过渡承板上侧，利用压料支架将亚麻的上端端部压紧固定，使得亚麻能够高效充分的倾斜向下均匀进行梳理，在亚麻梳理完成后，利用拉料气缸拉动拉料连板，使得压料支架水平平移至传料皮带上侧，利用升降气缸拉动压料支架上移，压料支架在上移过程中与亚麻端部脱离，使得梳理加工完成的亚麻沿传料皮带进行传送，通过压料支架内水平设置有升降连板，升降连板上侧的压料导杆沿竖直方向滑动设置于压料支架，压料支架与升降连板之间的压料导杆上套装设置有压料弹簧，升降连板下侧水平固定设置有压料连板，压料支架两侧水平对称设置的推板气缸输出端水平固定设置有平移推板，平移推板上侧倾斜向下设置有推板斜面，利用推板气缸水平推动平移推板，使得升降连板能够沿压料导杆进行提升，方便梳理前亚麻端部的放置和梳理后亚麻与压料支架脱离传送，利用推板气缸水平拉动平移推板，升降连板在压料弹簧弹力作用下向下移动，使能将亚麻的端部牢固的压紧固定，方便亚麻的梳理加工和拉料传送，利用压料连板下侧表面水平设置有压料橡胶层，确保能够将亚麻牢固的压紧固定，提高亚麻梳理的效率和质量，利用升降连板两端下侧分别水平转动连接有承板转轮，承板转轮与推板斜面压紧接触，使得推板气缸在驱动平移推板进行平移时，承板转轮能够顺畅便捷的沿推板斜面进行滚动，确保升降连板平稳的进行升降，通过这样的结构，本实用新型结构设计合理，可以将亚麻端部压紧固定后便捷高效的进行梳理除杂，并能将经过梳理加工的亚麻平稳的进行传送，提高亚麻生产加工的自动化程度，满足生产使用的需要。

附图说明

[0011] 图1是本实用新型一种亚麻梳理传送机构的主视结构示意图。

[0012] 图2是本实用新型的梳麻机构的主视结构示意图。

[0013] 图3是本实用新型的梳麻支架及其附属机构的主视结构示意图。

[0014] 图4是本实用新型的梳麻支架及其附属机构的左视结构示意图。

[0015] 图5是本实用新型的拉料机构的主视结构示意图。

[0016] 图6是本实用新型的压料支架的左视结构示意图。

[0017] 图中：1．固定底座，2．放料支架，3．导料承板，4．过渡承板，5．导杂连板，6．滑动连板，7．梳麻支架，8．升降梳板，9．梳麻压轴，10．梳麻气缸，11．升降滑杆，12．调节导杆，13．限位连板，14．复位弹簧，15．亚麻梳针，16．压板凸轮，17．压板齿轮，18．齿条支架，19．压板齿条，20．上梳麻转轴，21．下梳麻转轴，22．上连接齿轮，23．下连接齿轮，24．拉板链条，25．辅伞齿轮，26．梳麻电机，27．主伞齿轮，28．导杂料斗，29．吹杂支架，30．吹杂风机，31．出气导管，32．进气筛筒，33．传料转辊，34．传料皮带，35．拉料支架，36．拉料气缸，37．拉料连板，38．升降气缸，39．压料支架，40．气缸支架，41．拉料导杆，42．升降导杆，43．升降连板，44．压料导杆，45．压料弹簧，46．压料连板，47．推板气缸，48．平移推板，49．推板斜面，50．转动滚珠，51．压料橡胶层，52．承板转轮，53．梳麻机构，54．吹杂气口。

具体实施方式

[0018] 为了进一步描述本实用新型，下面结合附图进一步阐述一种亚麻梳理传送机构的具体实施方式，以下实施例是对本实用新型的解释而本实用新型并不局限于以下实施例。

[0019] 如图1所示，本实用新型一种亚麻梳理传送机构，包括固定底座1、放料支架2、梳麻机构53、吹杂机构和拉料机构，放料支架2倾斜设置在固定底座1上侧，梳麻机构53倾斜设置在放料支架2上侧中部，吹杂机构倾斜向下设置在放料支架2上端，拉料机构水平设置在放料支架2上方一侧，放料支架2上侧倾斜固定设置有导料承板3，导料承板3上端水平固定设置过渡承板4，过渡承板4与导料承板3一体成型设置且采用圆弧过渡连接，导料承板3下端竖直固定设置有导杂连板5，导杂连板5与导料承板3一体成型设置且采用圆弧过渡连接。如图2、图3和图4所示，本实用新型的梳麻机构包括滑动连板6、梳麻支架7、升降梳板8、梳麻压轴9和梳麻气缸10，放料支架2两侧倾斜对称设置有升降滑杆11，升降滑杆11与放料支架2倾斜角度相同，升降滑杆11上倾斜滑动设置有滑动连板6，梳麻支架7倾斜设置在放料支架2上侧，梳麻支架7为C型结构，梳麻支架7下侧两端分别与放料支架2两侧的滑动连板6固定连接，梳麻支架7内倾斜设置有升降梳板8，升降梳板8与导料承板3相互平行，升降梳板8上方两侧分别倾斜固定设置有调节导杆12，调节导杆12倾斜滑动设置于梳麻支架7，梳麻支架7上方两侧倾斜对称设置有限位连板13，限位连板13下侧两端分别与梳麻支架7两侧的调节导杆12上端固定连接，限位连板13与梳麻支架7之间的调节导杆12上套装设置有复位弹簧14，升降梳板8下侧沿导料承板3的倾斜方向从上至下依次均匀设置有多排亚麻梳针15，亚麻梳针15与升降梳板8相互垂直，梳麻支架7上侧中部水平转动连接有梳麻压轴9，梳麻压轴9两侧分别竖直对称固定设置有压板凸轮16，梳麻压轴9一端竖直固定设置有压板齿轮17，压板齿轮17上侧的梳麻支架7上倾斜固定设置有齿条支架18，齿条支架18内滑动设置有与压板齿轮17相适配的压板齿条19，梳麻气缸10倾斜向下固定设置在齿条支架18上侧，梳麻气缸10输出端与齿条支架18上端固定连接，放料支架2上下两侧分别水平转动连接有上梳

麻转轴20和下梳麻转轴21，上梳麻转轴20两侧分别竖直固定设置有上连接齿轮22，下梳麻转轴21两侧分别竖直固定设置有下连接齿轮23，上连接齿轮22和下连接齿轮23之间倾斜设置有拉板链条24，拉板链条24上侧两端分别与滑动连板6的上下两侧固定连接，下梳麻转轴21一端竖直固定设置有辅伞齿轮25，放料支架2下端一侧倾斜向上固定设置有梳麻电机26，梳麻电机26输出端倾斜设置有与辅伞齿轮25相适配的主伞齿轮27，主伞齿轮27和辅伞齿轮25啮合连接，导杂连板5一侧竖直固定设置有导杂料斗28，导杂料斗28上端设置有喇叭口结构。本实用新型的吹杂机构包括吹杂支架29、吹杂风机30和出气导管31，吹杂支架29倾斜固定设置有放料支架2上端，吹杂风机30竖直固定设置在吹杂支架29上侧中部，吹杂风机30进气口处连通设置有进气筛筒32，出气导管31水平固定设置在吹杂风机30下侧，吹杂风机30出气口处与出气导管31上侧中部连通，出气导管31下侧水平设置有扁平状结构的吹杂气口54。本实用新型的放料支架2上侧水平转动连接有传料转辊33，传料转辊33上水平卷绕设置有传料皮带34，传料皮带34上侧表面与过渡承板4上侧表面处于同一水平位置，如图5所示，本实用新型的拉料机构包括拉料支架35、拉料气缸36、拉料连板37、升降气缸38和压料支架39，拉料支架35竖直固定设置在放料支架2上侧，拉料支架35下侧中部竖直固定设置有气缸支架40，拉料气缸36水平固定设置在气缸支架40一侧，拉料气缸36输出端水平固定设置有拉料连板37，拉料气缸36两侧的气缸支架40上分别水平设置有拉料导杆41，拉料导杆41沿水平方向滑动设置于气缸支架40，拉料导杆41一端与拉料连板37一侧固定连接，升降气缸38竖直向下固定设置在拉料连板37上侧，升降气缸38输出端水平设置有压料支架39，压料支架39上方两侧分别竖直固定设置有升降导杆42，升降导杆42沿竖直方向滑动设置于拉料连板37，如图6所示，本实用新型的压料支架39为口字型结构，压料支架39内水平设置有升降连板43，升降连板43上侧竖直均匀固定设置有多根压料导杆44，压料导杆44沿竖直方向滑动设置于压料支架39，压料支架39与升降连板43之间的压料导杆44上套装设置有压料弹簧45，升降连板43下侧水平固定设置有压料连板46，压料支架39两侧水平对称设置有推板气缸47，推板气缸47输出端水平固定设置有平移推板48，平移推板48上侧倾斜向下设置有推板斜面49，推板斜面49与升降连板43两端下侧接触。

[0020] 本实用新型的导料承板3采用表面光滑的硬质金属板，既能提高亚麻梳理的效率和质量，也能确保碎料等杂质能够便捷顺畅的沿着导料承板3下滑，方便碎料等杂质的收集。本实用新型的升降梳板8下侧的多排亚麻梳针15包括长梳针和短梳针，长梳针和短梳针依次交错设置，确保能够充分高效的将亚麻进行梳理加工。本实用新型的压板凸轮16下端外侧沿压板凸轮16的弧形均匀滚动设置有多颗转动滚珠50，使得压板凸轮16在转动过程中，转动滚珠50能够在与升降梳板8接触后平稳的进行转动，确保压板凸轮16能够平稳顺畅的进行转动。本实用新型的压料连板46下侧表面水平设置有压料橡胶层51，确保能够将亚麻牢固的压紧固定，提高亚麻梳理的效率和质量。本实用新型的升降连板43两端下侧分别水平转动连接有承板转轮52，承板转轮52与推板斜面49压紧接触，使得推板气缸47在驱动平移推板48进行平移时，承板转轮52能够顺畅便捷的沿推板斜面49进行滚动，确保升降连板43平稳的进行升降。

[0021] 采用上述技术方案，本实用新型一种亚麻梳理传送机构在使用的时候，通过放料支架2倾斜设置在固定底座1上侧，梳麻机构53倾斜设置在放料支架2上侧中部，吹杂机构倾斜向下设置在放料支架2上端，拉料机构水平设置在放料支架2上方一侧，利用梳麻机构53

使能将端部压紧固定的亚麻料高效连续的进行梳理加工，利用吹杂机构使能将梳理产生的碎料沿放料支架2的倾斜方向倾斜向下吹扫收集，确保亚麻梳理加工的生产环境保持清洁，利用拉料机构使能将完成梳理加工的亚麻平稳的牵拉至传料皮带34上进行传送，提高亚麻生产加工的自动化程度，通过升降滑杆11上倾斜滑动设置有滑动连板6，梳麻支架7下侧两端分别与放料支架2两侧的滑动连板6固定连接，使得梳麻支架7在将亚麻梳理的过程中能够沿升降滑杆11进行移动，通过上梳麻转轴20两侧分别竖直固定设置有上连接齿轮22，下梳麻转轴21两侧分别竖直固定设置有下连接齿轮23，上连接齿轮22和下连接齿轮23之间倾斜设置有拉板链条24，拉板链条24上侧两端分别与滑动连板6的上下两侧固定连接，梳麻电机26输出端倾斜设置有与辅伞齿轮25相适配的主伞齿轮27，利用梳麻电机26往复驱动下梳麻转轴21，上梳麻转轴20和下梳麻转轴21在拉板链条24的连动下同步同向的进行转动，使得滑动连板6在拉板链条24的牵拉下沿升降滑杆11往复进行升降移动，滑动连板6带动梳麻支架7同步进行移动，使能实现将亚麻连续平稳的进行多次梳理，提高亚麻梳理的效率和质量，通过梳麻支架7内的升降梳板8与导料承板3相互平行，升降梳板8上方两侧的调节导杆12倾斜滑动设置于梳麻支架7，调节导杆12上端的限位连板13与梳麻支架7之间的调节导杆12上套装设置有复位弹簧14，升降梳板8下侧沿导料承板3的倾斜方向从上至下依次均匀设置有多排亚麻梳针15，梳麻压轴9两侧分别竖直对称固定设置有压板凸轮16，梳麻压轴9一端竖直固定设置有压板齿轮17，齿条支架18内滑动设置有与压板齿轮17相适配的压板齿条19，梳麻气缸10输出端与齿条支架18上端固定连接，利用梳麻气缸10推动压板齿条19，压板齿轮17在压板齿条19的推动下进行转动，压板齿轮17的转动能够带动梳麻压轴9同步进行转动，梳麻压轴9在转动过程中，梳麻压轴9两侧的压板凸轮16能够推动升降梳板8沿调节导杆12下移，使得升降梳板8下侧的多排亚麻梳针15能够与倾斜放置在导料承板3上侧亚麻接触，利用梳麻支架7沿升降滑杆11移动，使得亚麻梳针15能够高效的将亚麻进行梳理，通过压板凸轮16的转动幅度可以利用梳麻气缸10推动压板齿条19的移动距离进行调节，使能根据亚麻的品质和数量准确的调节亚麻梳针15与亚麻的接触程度，使能根据亚麻品质和数量的便捷调节梳理强度，利用调节导杆12上端的限位连板13与梳麻支架7之间的调节导杆12上套装设置有复位弹簧14，既能确保升降梳板8在压板凸轮16的转动下压下平稳下降将亚麻进行梳理，也能使得压板凸轮16在复位转动时，升降梳板8能够在复位弹簧14的弹力牵拉下便捷的向上复位，实现亚麻的连续单向梳理加工，通过压板凸轮16下端外侧沿压板凸轮16的弧形均匀滚动设置有多颗转动滚珠50，使得压板凸轮16在转动过程中，转动滚珠50能够在与升降梳板8接触后平稳的进行转动，确保压板凸轮16能够平稳顺畅的进行转动，通过升降梳板8下侧的多排亚麻梳针15包括长梳针和短梳针，长梳针和短梳针依次交错设置，确保能够充分高效的将亚麻进行梳理加工，通过吹杂风机30竖直固定设置在吹杂支架29上侧中部，吹杂风机30进气口处连通设置有进气筛筒32，吹杂风机30出气口处与出气导管31上侧中部连通，出气导管31下侧水平设置有扁平状结构的吹杂气口54，吹杂风机30吹出的气能够经由吹杂气口54均匀的对导料承板3上侧进行吹扫，使得在亚麻的梳理过程中，梳理至导料承板3下端的碎料能够在吹杂风机30均匀的吹扫下沿着导料承板3下滑，利用导料承板3下端竖直固定设置有导杂连板5，导杂连板5与导料承板3一体成型设置且采用圆弧过渡连接，导杂连板5一侧竖直固定设置有导杂料斗28，使得梳理产生的碎料能够便捷的沿着导杂连板5滑落后并利用导杂料斗28进行收集，利用导杂料斗28上端设置有喇叭口结构，使得梳

理产生的碎料在吹杂风机30的吹扫下被最大程度的进行收集，利用导料承板3采用表面光滑的硬质金属板，既能提高亚麻梳理的效率和质量，也能确保碎料等杂质能够便捷顺畅的沿着导料承板3下滑，方便碎料等杂质的收集，通过传料转辊33上水平卷绕设置有传料皮带34，传料皮带34上侧表面与过渡承板4上侧表面处于同一水平位置，使能亚麻在拉料机构的牵拉作用下，经过梳理加工的亚麻能够被平稳的牵拉至传料皮带34上水平进行传送，通过拉料气缸36输出端水平固定设置有拉料连板37，升降气缸38竖直向下固定设置在拉料连板37上侧，升降气缸38输出端水平设置有压料支架39，使得在亚麻梳理加工的过程中，压料支架39在拉料气缸36和升降气缸38的驱动下水平设置在过渡承板4上侧，利用压料支架39将亚麻的上端端部压紧固定，使得亚麻能够高效充分的倾斜向下均匀进行梳理，在亚麻梳理完成后，利用拉料气缸36拉动拉料连板37，使得压料支架39水平平移至传料皮带34上侧，利用升降气缸38拉动压料支架39上移，压料支架39在上移过程中与亚麻端部脱离，使得梳理加工完成的亚麻沿传料皮带34进行传送，通过压料支架39内水平设置有升降连板43，升降连板43上侧的压料导杆44沿竖直方向滑动设置于压料支架39，压料支架39与升降连板43之间的压料导杆44上套装设置有压料弹簧45，升降连板43下侧水平固定设置有压料连板46，压料支架39两侧水平对称设置的推板气缸47输出端水平固定设置有平移推板48，平移推板48上侧倾斜向下设置有推板斜面49，利用推板气缸47水平推动平移推板48，使得升降连板43能够沿压料导杆44进行提升，方便梳理前亚麻端部的放置和梳理后亚麻与压料支架39脱离传送，利用推板气缸47水平拉动平移推板48，升降连板43在压料弹簧45弹力作用下向下移动，使能将亚麻的端部牢固的压紧固定，方便亚麻的梳理加工和拉料传送，利用压料连板46下侧表面水平设置有压料橡胶层51，确保能够将亚麻牢固的压紧固定，提高亚麻梳理的效率和质量，利用升降连板43两端下侧分别水平转动连接有承板转轮52，承板转轮52与推板斜面49压紧接触，使得推板气缸47在驱动平移推板48进行平移时，承板转轮52能够顺畅便捷的沿推板斜面49进行滚动，确保升降连板43平稳的进行升降。通过这样的结构，本实用新型结构设计合理，可以将亚麻端部压紧固定后便捷高效的进行梳理除杂，并能将经过梳理加工的亚麻平稳的进行传送，提高亚麻生产加工的自动化程度，满足生产使用的需要。

[0022] 本说明书中所描述的以上内容仅仅是对本实用新型所作的举例说明。本实用新型所属技术领域的技术人员可以对所描述的具体实施例做各种各样的修改或补充或采用类似的方式替代，只要不偏离本实用新型说明书的内容或者超越本权利要求书所定义的范围，均应属于本实用新型的保护范围。

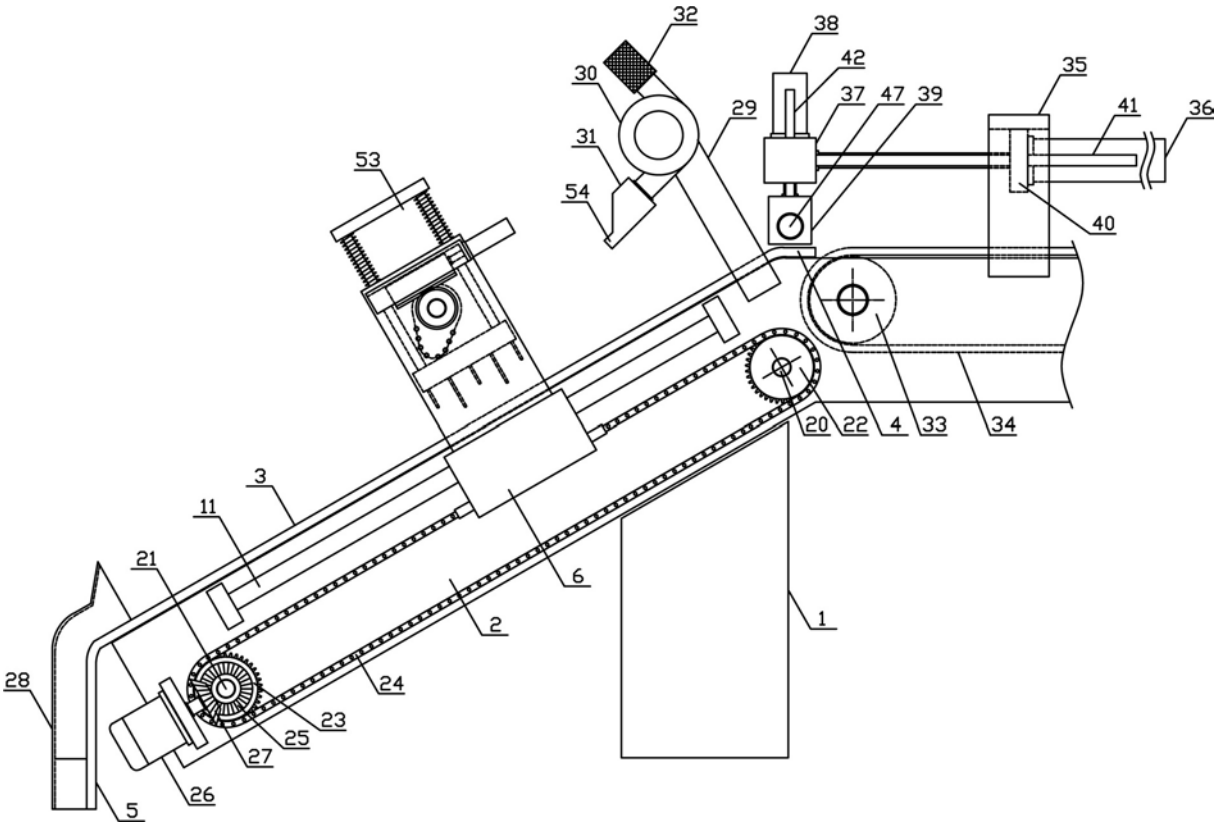
32
38
42
35
30
37
47
39
41
36
29
31
53
54
40
20
22
4
33
34
3
11
21
6
2
1
28
24
23
25
27
26
5

图1

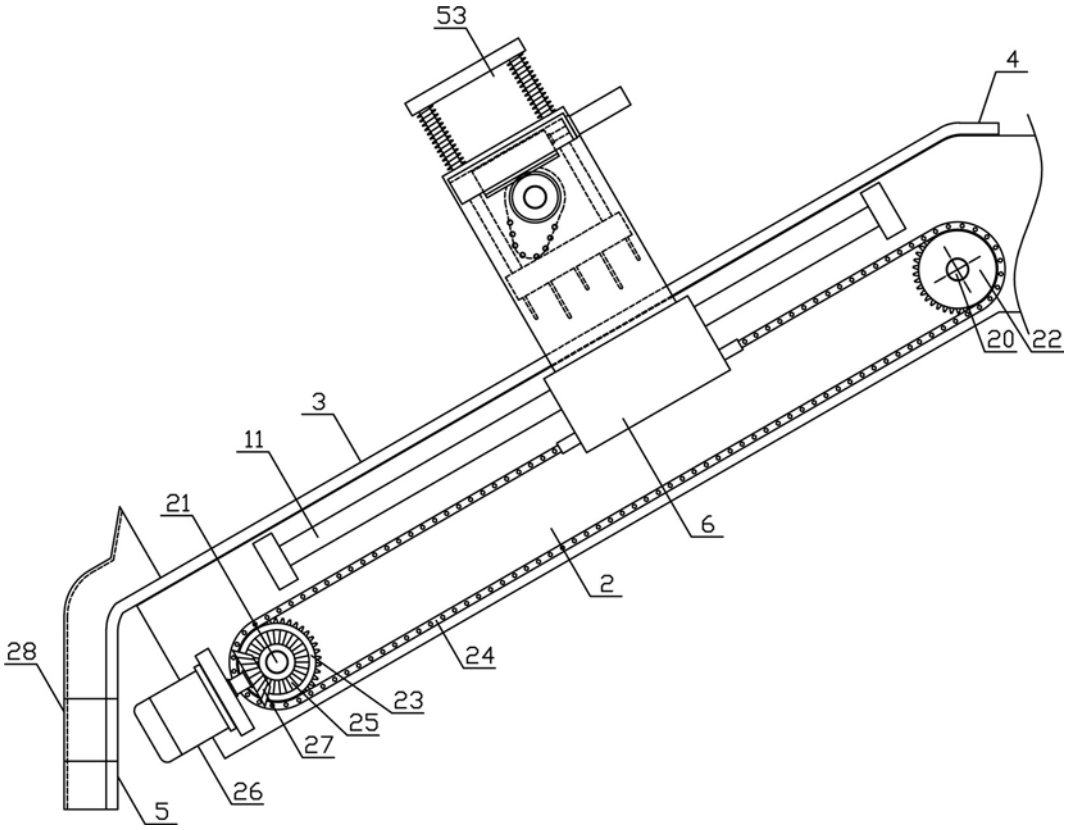

图2

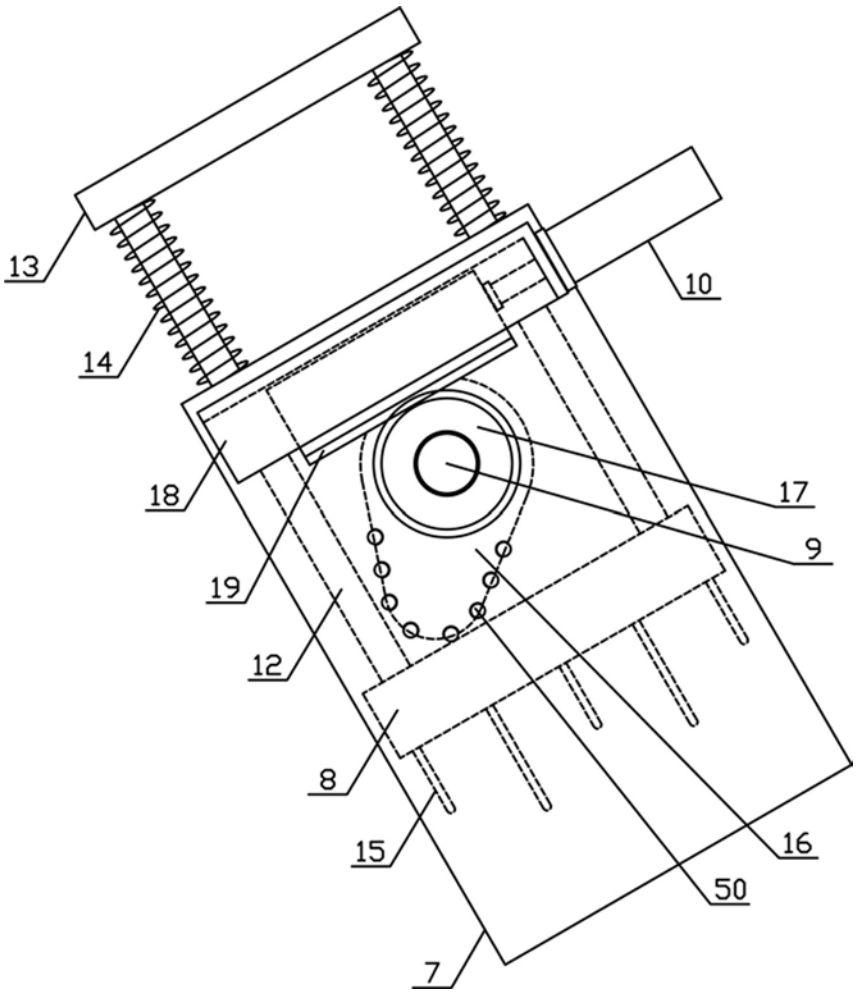

图3

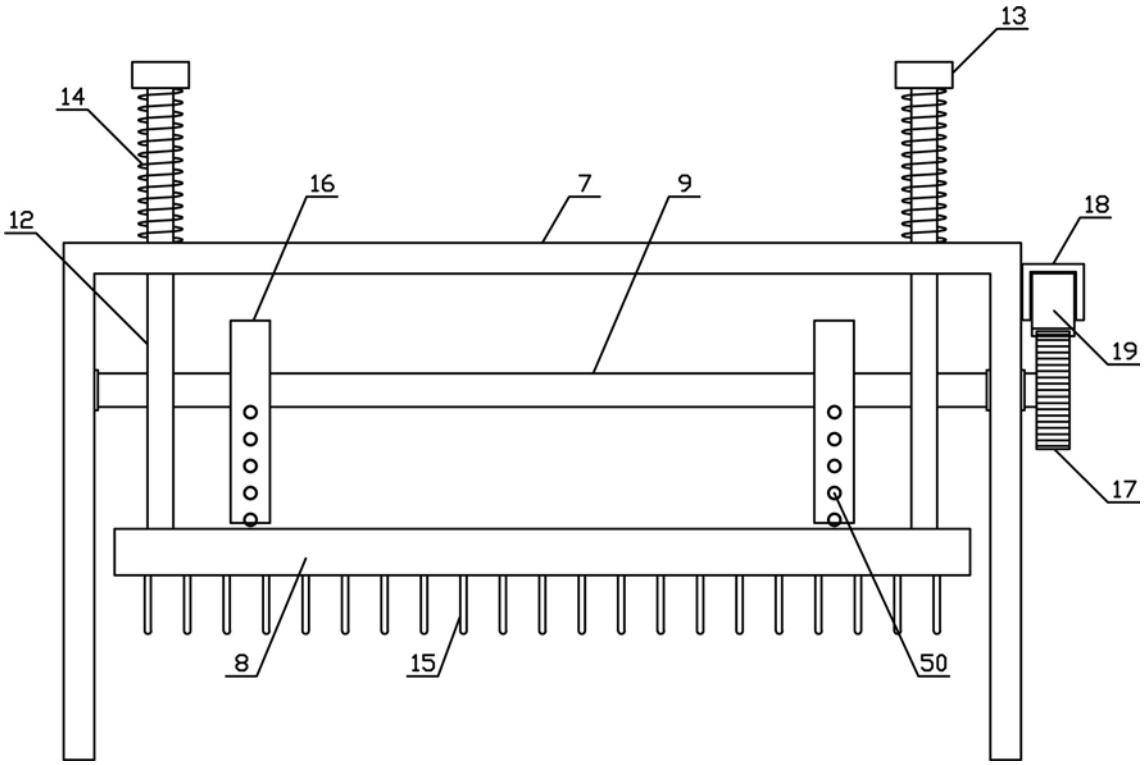

图4

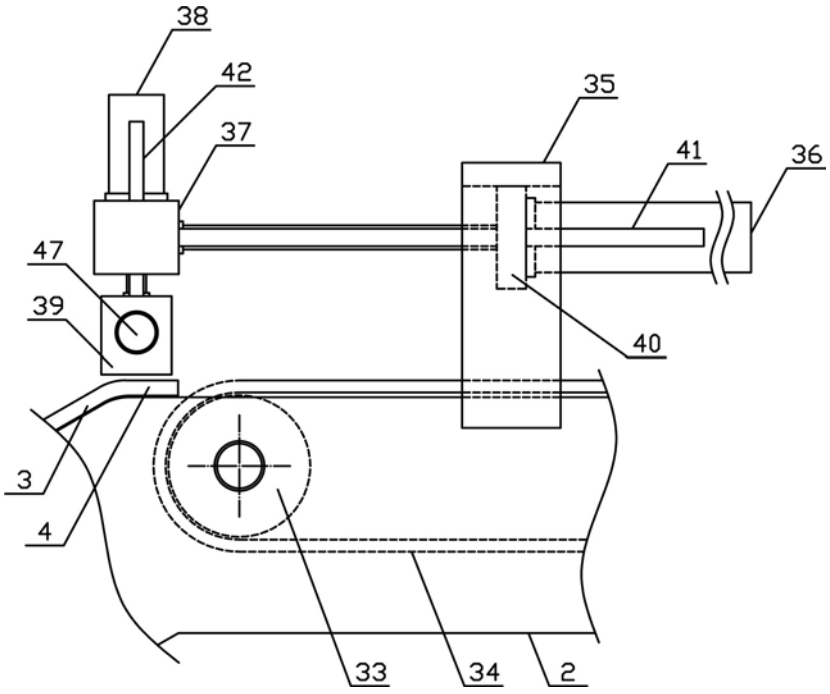

图5

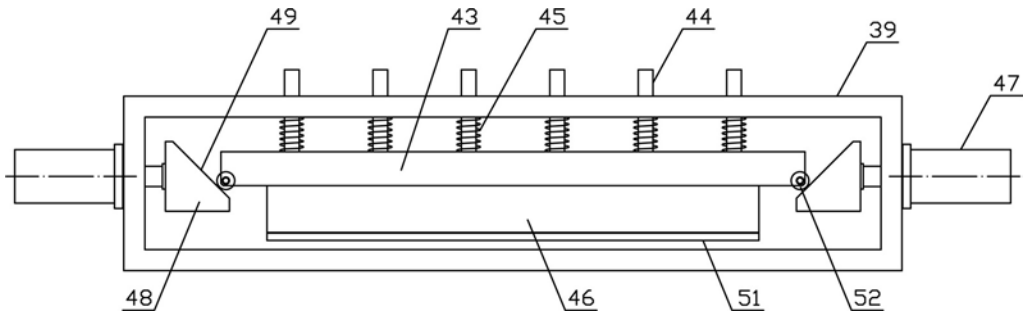

图6