(19)中华人民共和国国家知识产权局

(12)实用新型专利

(10)授权公告号 CN 209091987 U
(45)授权公告日 2019.07.12

(21)申请号 201821125314.4

(22)申请日 2018.07.17

(73)专利权人 中国医科大学附属第一医院
地址 110001 辽宁省沈阳市和平区南京北街155号中国医科大学附属第一医院

(72)发明人 周冬洁
其他发明人请求不公开姓名

(74)专利代理机构 重庆市诺兴专利代理事务所（普通合伙）50239
代理人 卢玲

(51)Int.Cl.
A61G 12/00(2006.01)

权利要求书1页 说明书3页 附图2页

(54)实用新型名称

一种医疗用方便挂放的电子智能护理托盘

(57)摘要

本实用新型公开了一种医疗用方便挂放的电子智能护理托盘，包括第一托盘、第二托盘和握把，所述第一托盘的一侧焊接有转片，转片的一侧内部固定安插有转轴，且转轴的上面也通过转片安装有第二托盘，第二托盘的上端内部开设有置药槽，且第二托盘折叠置于第一托盘的下方，第一托盘和第二托盘的三侧均活动设置有握把，握把的底端开设有凹槽，通过设置第一托盘、第二托盘和转轴等结构，实现了扩大存放空间的功能，避免药品等物品过多时单个托盘无法全部放下，而且当单个托盘能放下时还可以收起备用托盘，既方便又实用，设置显示屏和按键区，为护士管理统计使用的药品等物品提供了方便，且结构简单，操作方便。

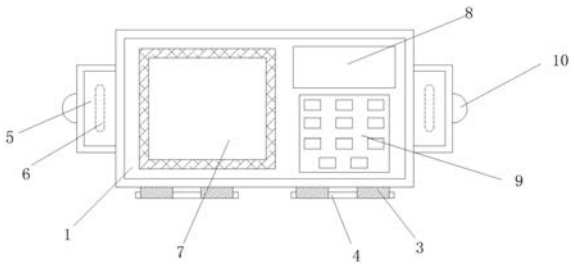

CN 209091987 U

1.一种医疗用方便挂放的电子智能护理托盘，包括第一托盘(1)、第二托盘(2)和握把(5)，其特征在于，所述第一托盘(1)的一侧焊接有转片(3)，转片(3)的一侧内部固定安插有转轴(4)，且转轴(4)的上面也通过转片(3)安装有第二托盘(2)，第二托盘(2)的上端内部开设有置药槽(7)，且第二托盘(2)折叠置于第一托盘(1)的下方，第一托盘(1)和第二托盘(2)的三侧均活动设置有握把(5)，握把(5)的底端开设有凹槽(6)，且第一托盘(1)和第二托盘(2)的底端内部均开设有两条滑槽(12)，滑槽(12)的一侧滑动设置有活动块(11)，活动块(11)焊接在握把(5)的一侧，握把(5)的一侧焊接有挂环(10)。

2.根据权利要求1所述的一种医疗用方便挂放的电子智能护理托盘，其特征在于，所述第一托盘(1)的上端内部一侧开设有置药槽(7)，且第一托盘(1)的上端内部另一侧内嵌有显示屏(8)，显示屏(8)的下方设置有按键区(9)。

3.根据权利要求1所述的一种医疗用方便挂放的电子智能护理托盘，其特征在于，所述第一托盘(1)和第二托盘(2)的一侧均通过焊接固定有转片(3)，转片(3)的一侧内部开设有插孔，插孔内安插有转轴(4)，并且第一托盘(1)的转片(3)与第二托盘(2)的转片(3)交错设置。

4.根据权利要求1所述的一种医疗用方便挂放的电子智能护理托盘，其特征在于，所述第一托盘(1)和第二托盘(2)的底端内部均开设有滑槽(12)，滑槽(12)的长度大于握把(5)的长度，且三侧开设的滑槽(12)互不相交。

5.根据权利要求1所述的一种医疗用方便挂放的电子智能护理托盘，其特征在于，所述握把(5)的一侧通过焊接固定有支杆，支杆的一侧焊接固定有活动块(11)，活动块(11)的一侧焊接有滑栓，滑栓内置于滑槽(12)内部，且活动块(11)和滑栓的内部均开设有锁紧孔(14)，锁紧孔(14)的内部安插有锁紧杆(13)。

一种医疗用方便挂放的电子智能护理托盘

技术领域

[0001] 本实用新型涉及电子智能护理托盘技术领域，尤其涉及一种医疗用方便挂放的电子智能护理托盘。

背景技术

[0002] 医院中，外科病房内以手术治疗的病人居多，术后护理过程中，病人的创面部位会有大量血性分泌物，护士需要经常对创面部位进行换药处理，以防止创面部位感染，换药过程中会用到大量的医疗器械、消毒液以及棉签等常用的医疗用品。但是如果医疗用品过多时，需要多个护士用护理托盘放置，浪费人力，而且护士在使用医疗用品时并不会对使用的量进行统计，以方便随时补充，同时护理托盘在不使用时都是堆放在一起，比较占用空间。

实用新型内容

[0003] 本实用新型的目的是为了解决现有技术中存在的缺点，而提出的一种医疗用方便挂放的电子智能护理托盘。

[0004] 为了实现上述目的，本实用新型采用了如下技术方案：

[0005] 一种医疗用方便挂放的电子智能护理托盘，包括第一托盘、第二托盘和握把，所述第一托盘的一侧焊接有转片，转片的一侧内部固定安插有转轴，且转轴的上面也通过转片安装有第二托盘，第二托盘的上端内部开设有置药槽，且第二托盘折叠置于第一托盘的下方，第一托盘和第二托盘的三侧均活动设置有握把，握把的底端开设有凹槽，且第一托盘和第二托盘的底端内部均开设有两条滑槽，滑槽的一侧滑动设置有活动块，活动块焊接在握把的一侧，握把的一侧焊接有挂环。

[0006] 优选的，所述第一托盘的上端内部一侧开设有置药槽，且第一托盘的上端内部另一侧内嵌有显示屏，显示屏的下方设置有按键区。

[0007] 优选的，所述第一托盘和第二托盘的一侧均通过焊接固定有转片，转片的一侧内部开设有插孔，插孔内安插有转轴，并且第一托盘的转片与第二托盘的转片交错设置。

[0008] 优选的，所述第一托盘和第二托盘的底端内部均开设有滑槽，滑槽的长度大于握把的长度，且三侧开设的滑槽互不相交。

[0009] 优选的，所述握把的一侧通过焊接固定有支杆，支杆的一侧焊接固定有活动块，活动块的一侧焊接有滑栓，滑栓内置于滑槽内部，且活动块和滑栓的内部均开设有锁紧孔，锁紧孔的内部安插有锁紧杆。

[0010] 本实用新型的有益效果是：

[0011] 1、本实用新型通过设置第一托盘、第二托盘和转轴等结构，实现了扩大存放空间的功能，避免药品等物品过多时单个托盘无法全部放下，而且当单个托盘能放下时还可以收起备用托盘，既方便又实用。

[0012] 2、本实用新型通过设置显示屏和按键区，为护士管理统计使用的药品等物品提供了方便，且结构简单，操作方便。

[0013] 3、本实用新型通过设置滑槽、锁紧杆、活动块和握把等结构，可以根据托盘的不同展开或折叠状态决定使用哪个握把来托举托盘，同时在握把一侧设置挂环方便不用时悬挂在墙面上。

附图说明

[0014] 图1为本实用新型提出的一种医疗用方便挂放的电子智能护理托盘的折叠后俯视图；

[0015] 图2为本实用新型提出的一种医疗用方便挂放的电子智能护理托盘的第一托盘仰视图；

[0016] 图3为本实用新型提出的一种医疗用方便挂放的电子智能护理托盘的展开后俯视图。

[0017] 图中：1第一托盘、2第二托盘、3转片、4转轴、5握把、6凹槽、7置药槽、8显示屏、9按键区、10挂环、11活动块、12滑槽、13锁紧杆、14锁紧孔。

具体实施方式

[0018] 下面将结合本实用新型实施例中的附图，对本实用新型实施例中的技术方案进行清楚、完整地描述，显然，所描述的实施例仅仅是本实用新型一部分实施例，而不是全部的实施例。

[0019] 在本实用新型的描述中，需要理解的是，术语“中心”、“纵向”、“横向”、“长度”、“宽度”、“厚度”、“上”、“下”、“前”、“后”、“左”、 “右”、“竖直”、“水平”、“顶”、“底”、“内”、“外”、“ 顺时针”、“逆时针”等指示的方位或位置关系为基于附图所示的方位或位置关系，仅是为了便于描述本实用新型和简化描述，而不是指示或暗示所指的设备或元件必须具有特定的方位、以特定的方位构造和操作，因此不能理解为对本实用新型的限制。

[0020] 此外，术语“第一”、“第二”仅用于描述目的，而不能理解为指示或暗示相对重要性或者隐含指明所指示的技术特征的数量。由此，限定有“第一”、“第二”的特征可以明示或者隐含地包括一个或者更多个该特征。在本实用新型的描述中，“多个”的含义是两个或两个以上，除非另有明确具体的限定。

[0021] 参照图1-3，一种医疗用方便挂放的电子智能护理托盘，包括第一托盘1、第二托盘2和握把5，第一托盘1的一侧焊接有转片3，转片3是为了使第一托盘1或第二托盘2转动，转片3的一侧内部固定安插有转轴4，且转轴4的上面也通过转片3安装有第二托盘2，第二托盘2的上端内部开设有置药槽7，置药槽7是为了放置药物，且第二托盘2折叠置于第一托盘1的下方，第一托盘1和第二托盘2的三侧均活动设置有握把5，握把5是为了握住托盘，握把5的底端开设有凹槽6，凹槽6是为了用手指扣在里面方便托举，且第一托盘1和第二托盘2的底端内部均开设有两条滑槽12，滑槽12是为了方便移动握把5，滑槽12的长度大于握把5的长度，且三侧开设的滑槽12互不相交，滑槽12的一侧滑动设置有活动块11，活动块11是为了带动握把5移动，活动块11焊接在握把5的一侧，握把5的一侧焊接有挂环10，挂环10是为了方便挂放，第一托盘1的上端内部一侧开设有置药槽7，且第一托盘1的上端内部另一侧内嵌有显示屏8，显示屏8是为了显示托盘上存放药品的信息以及使用情况，显示屏8的下方设置有按键区9，按键区9是为了输入使用药品的信息，第一托盘1和第二托盘2的一侧均通过焊接

固定有转片3，转片3的一侧内部开设有插孔，插孔内安插有转轴4，并且第一托盘1的转片3与第二托盘2的转片3交错设置，握把5的一侧通过焊接固定有支杆，支杆的一侧焊接固定有活动块11，活动块11的一侧焊接有滑栓，滑栓内置于滑槽12内部，且活动块11和滑栓的内部均开设有锁紧孔14，锁紧孔14的内部安插有锁紧杆13，锁紧杆13是为了固定活动块11。

[0022] 实施例一，抽出握把5时，先拧松锁紧杆13并取下，手扣在握把5的凹槽6内，用一只手指将活动块11沿着滑槽12方向向外拨动，使活动块11带动握把5向外移动，当活动块11移动至被第一托盘1(或第二托盘2)的底端侧壁挡住时(第一托盘1和第二托盘2的底端有3cm厚的侧壁，且握把5移动经过的侧壁开放设置)，停止拨动，接着将锁紧杆13插入锁紧孔14内拧紧固定即可。

[0023] 实施例二，移回握把5时，先拧松锁紧杆13并取下，用手将活动块11沿着滑槽12方向向内拨动，使活动块11带动握把5向内移动，当握把5完全移进第一托盘1(或第二托盘2)的底端时(第一托盘1和第二托盘2的底端有3cm厚的侧壁，且握把5移动经过的侧壁开放设置)，停止拨动，接着将锁紧杆13插入锁紧孔14内拧紧固定即可。

[0024] 实施例三，展开第二托盘2时，只需将第二托盘2绕着转轴4转动，使转片3带动其转至与第一托盘1水平位置即可(转片3只能转动180°)，然后将第一托盘1和第二托盘2上与转轴4相对一侧的握把5抽出，塞回另外两侧的握把5，然后将药品等物品放置置药槽7内，手扣在凹槽6内，手掌握着握把5即可。

[0025] 实施例四，折叠第二托盘2时，只需将第二托盘2绕着转轴4转动，使转盘3带动其转至与第一托盘1叠加位置即可，然后将第一托盘1和第二托盘2上与转轴4相对一侧的握把5塞回，抽出第二托盘2上的另外两侧的握把5，然后将药品等物品放置在第一托盘1上的置药槽7内，手扣在第二托盘2的凹槽6内，手掌握着握把5并扣在第一托盘1侧壁即可，不用时将第一托盘1和第二托盘2同一方向上的握把5抽出，其余方向上的握把5均塞回，然后将两个握把5的挂环10都挂在墙面上的挂钩上即可。

[0026] 以上所述，仅为本实用新型较佳的具体实施方式，但本实用新型的保护范围并不局限于此，任何熟悉本技术领域的技术人员在本实用新型揭露的技术范围内，根据本实用新型的技术方案及其实用新型构思加以等同替换或改变，都应涵盖在本实用新型的保护范围之内。

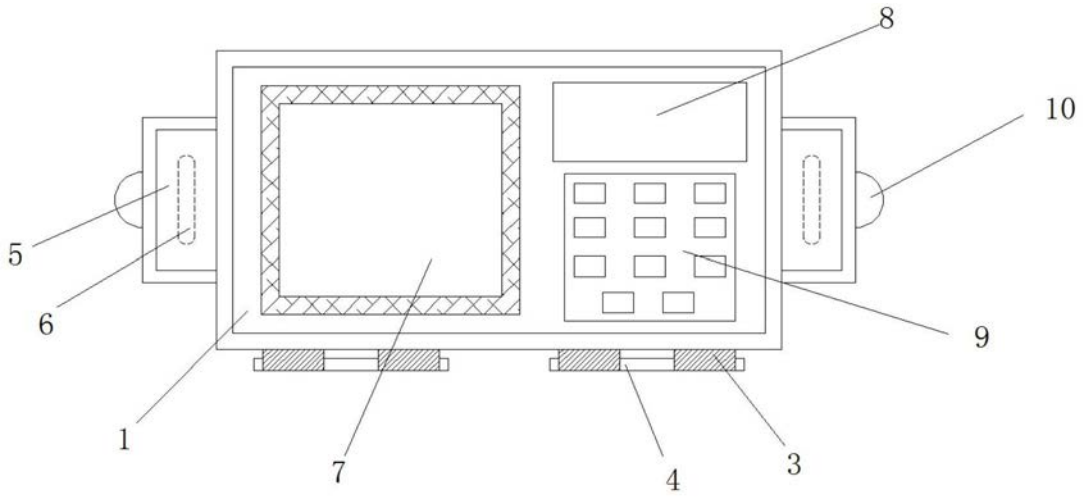

图1

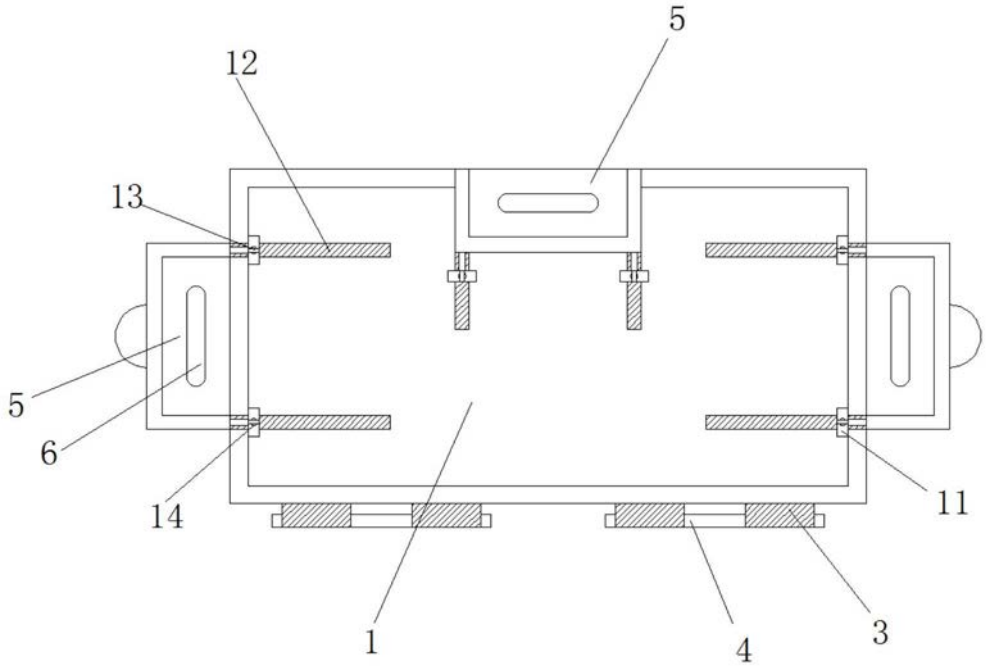

图2

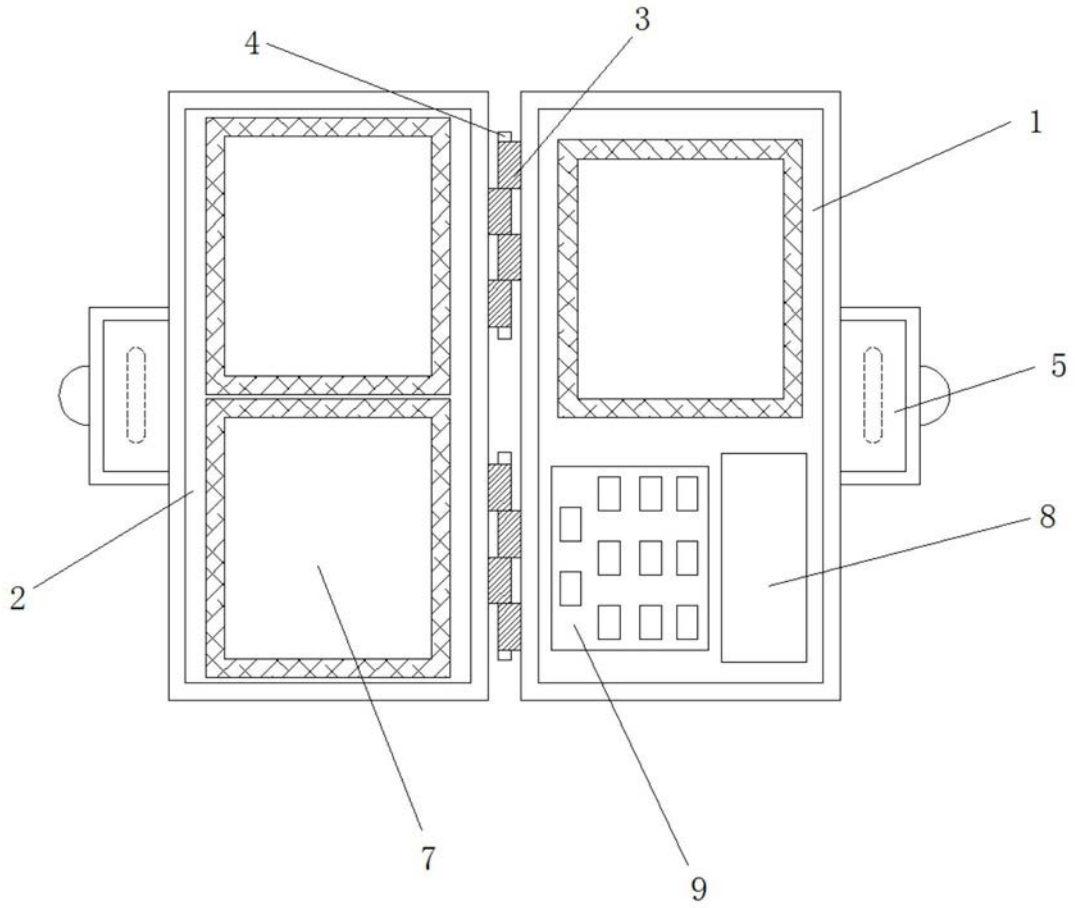

图3