[19] 中华人民共和国国家知识产权局

[51] Int. Cl.
A47K 7/02 (2006.01)
A61H 7/00 (2006.01)

[12] 发明专利申请公布说明书

[21] 申请号 200910114140.0

[43] 公开日 2009 年 11 月 11 日

[11] 公开号 CN 101574244A

[22] 申请日 2009.6.11
[21] 申请号 200910114140.0
[71] 申请人 黄 勇
地址 531400 广西壮族自治区平果县新兴街 185 号
[72] 发明人 黄 勇
权利要求书 1 页 说明书 5 页 附图 4 页

[54] 发明名称

双面按摩肌肤清洁刷

[57] 摘要

本发明公开了一种双面按摩肌肤清洁刷，清洁头内分别通过连接杆出入口、连接杆放置仓、固定连接头与伸缩式连接杆活动连接；清洁头的上下外层经多条第一凹槽分别与去角质清洁套、内设有圆孔的沐浴清洁套活动连接；清洁头上设有的多个按摩头通过圆孔与沐浴清洁套活动连接。 该发明是一种结构简单、方便实用、造价较低的双面按摩肌肤清洁刷，不仅安全可靠，生产安装容易，能去除身体上的角质和污垢，能清除身体上的油脂和汗味，擦洗于身体时没有刺痛感，而且使用过程方便，省力省时，坚固耐用，使用范围广。

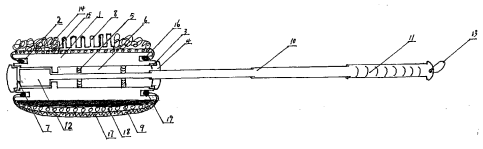

1. 一种双面按摩肌肤清洁刷，包括:，其特征在于：清洁头（1）内分别通过连接杆出入口（4）、连接杆放置仓（6）、固定连接头（12）与伸缩式连接杆（10）活动连接；清洁头（1）的上下外层经多条第一凹槽（2）分别与去角质清洁套（20）、内设有圆孔（20）的沐浴清洁套（21）活动连接；清洁头（1）上设有的多个按摩头（8）通过圆孔（20）与沐浴清洁套（21）活动连接。

2. 根据权利要求 1 所述的双面按摩肌肤清洁刷，其特征在于：所述的清洁头（1）的上下表面可呈椭圆或圆形或方形或其它形状，其立体外形可相应呈盒状；清洁头（1）的上或下表面设有天然橡胶垫（9）；清洁头（1）的前端内设有第二凹槽（7）；清洁头（1）的尾端设有连接杆出入口（4），其上下的清洁头（1）缘边位置分别设有多条梯形连接槽（3）；清洁头（1）的上下部通过多个固定孔（5）上的多根螺丝固定连接。

3. 根据权利要求 1 所述的双面按摩肌肤清洁刷，其特征在于：所述的伸缩式连接杆（10）在清洁头（1）内收缩后可整体放置于连接杆放置仓（6）里，伸缩式连接杆（10）的后端设有带螺纹的防滑手柄（11），其后设有挂绳（13）。

4. 根据权利要求 1 所述的双面按摩肌肤清洁刷，其特征在于：所述的去角质清洁套（21）分为两层，外层为由丝绸或植物纤维制成的凹凸面料（17），内层为第一毛巾衬垫（18），其边缘设有第一松紧带（19）；沐浴清洁套（22）分为两层；外层为由橡塑材料弹力丝网和植物纤维制成的弹力丝网或海棉（14），内层为第二毛巾衬垫（15），其边缘设有第二松紧带（16）；按摩头（8）和按摩垫（9）可由天然橡胶或者其它软性材料构成；多个按摩头（8）可均匀分布在圆孔（20），橡塑弹力丝网或海棉（14）均匀分布在多个按摩头（8）的周围。

双面按摩肌肤清洁刷

技术领域

本发明涉及一种肌肤清洁刷，尤其是一种双面按摩肌肤清洁刷。

背景技术

目前，市场上销售的洗澡巾和沐浴棉有多个品牌，但都是分开独立的两个产品，没有一家厂商把两者结合生产为一个产品。洗澡巾主要功能是去除身上的角质和污垢。设计为手套式长方形，结构为双面，每一方分为两层，表面为丝绸凹凸面料，内层为毛巾衬垫。洗澡巾的不足或缺点是丝绸面料，缩水性大，擦于身体上时，有强烈刺痛感。不能清除身体上的油脂和汗味，擦洗身体后油脂和汗味会附着在洗澡巾的表层，须用洗涤剂或香皂清洗。洗澡巾长方形的设计套于手掌上左右两端有两个长出去的角头。手指头没办法活动到这两个角的部位。这两个角用不上反而造成阻挡去角质时巾身与肌肤很好的接触感，肌肤的一些死角处清洁不干净。再加上丝绸缩水后使巾身变小，套于手掌上手感不舒服等。

洗澡擦背巾主要功能是去除身上的角质和污垢设计为长条手拉式，结构为双面，表面为丝绸凹凸面料，中心内层为毛巾两头设有半圆环布带，擦洗背部时非常麻烦，要用两手来回拉洗，而且背部有些凹凸部分，这个产品也擦洗不了。擦洗时两手反于背部，时间稍长一点手臂就会有些酸痛，如果是一些手臂不是很灵活的人群，根本就没有办法自由擦洗背部，构造材料不合理，擦于知体有刺痛感。

沐浴棉主要功能是打上少量的沐浴露或香皂可以产生丰富和泡沫清洗身体，设计为球形，结构为塑料丝网长条桶型，折叠后用棉绳从中心部位捆扎为球形。不足或缺点是使用时易滑落，不能去角质和污垢，使用一段时间后捆扎的棉绳会松动，造成整个产品闪落。

沐浴洗背条主要功能是将沐浴露(香皂)置于塑料丝风上搓揉出丰富的泡沫肖洗背部，造形为塑料丝网长条状，整条丝网连接是用棉绳捆扎而成。两头用棉绳扎成个圆圈，圆圈是清洗背部时两手抓住的地方，擦背时两手反于背部来

回拉洗，因丝网弹力过强，稍一用力时就成了一条细长的绳，洗起来不舒服，用一段时间后，它的弹力就会失效，丝网就会越洗越长。而且它是用绳子捆扎的，也容易闪落。如果是手臂不是很的灵活的人群，也没有办法自由使用该产品。

什么是角质:

人的皮肤结构分为 4 层: 表层、真皮层、皮下组织、皮肤附属器。表层又分为角质层、透明层、颗粒层、棘细胞层和基底层。角质层位于表在皮的最外层，由数层极扁平角化细胞构成，既能防止一定的机械和化学损伤，又具有良好的保湿能力。但一段时间当皮肤角质层过厚时，皮肤暗黄、无光泽、易痒、易生暗疮，感觉皮肤有负重感，特别易疲劳。其肌肤吸收功能也较差。现在美容行业也有很多去角质产品和对去角质产品的讲述。

发明内容

本发明的目的是提供一种结构简单、方便实用、造价较低的双面按摩肌肤清洁刷，不仅安全可靠，生产安装容易，能去除身体上的角质和污垢，能清除身体上的油脂和汗味，擦洗于身体时没有刺痛感，而且使用过程方便，省力省时，坚固耐用，使用范围广。

为解决上述技术问题，本发明的技术方案是:

这种双面按摩肌肤清洁刷，清洁头内分别通过连接杆出入口、连接杆放置仓、固定连接头与伸缩式连接杆活动连接；清洁头的上下外层经多条第一凹槽分别与去角质清洁套、内设有圆孔的沐浴清洁套活动连接；清洁头上设有的多个按摩头通过圆孔与沐浴清洁套活动连接。

清洁头的上下表面可呈椭圆或圆形或方形或其它形状，其立体外形可相应呈盒状；清洁头的上或下表面设有天然橡胶垫；清洁头的前端内设有第二凹槽；清洁头的尾端设有连接杆出入口，其上下的清洁头缘边位置分别设有多条梯形连接槽；清洁头的上下部通过多个固定孔上的多根螺丝固定连接。

伸缩式连接杆在清洁头内收缩后可整体放置于连接杆放置仓里，伸缩式连接杆的后端设有带螺纹的防滑手柄，其后设有挂绳。

去角质清洁套分为两层，外层为由丝绸或植物纤维制成的凹凸面料，内层为第一毛巾衬垫，其边缘设有第一松紧带；沐浴清洁套分为两层；外层为由橡塑材料弹力丝网和植物纤维制成的弹力丝网或海棉，内层为第二毛巾衬垫，其边缘设有第二松紧带；按摩头和按摩垫可由天然橡胶或者其它软性材料构成；多个按摩头可均匀分布在圆孔，橡塑弹力丝网或海棉均匀分布在多个按摩头的周围。

本发明的有益效果:

该发明是种结构简单、方便实用、造价较低的双面按摩肌肤清洁刷，不仅安全可靠，生产安装容易，能去除身体上的角质和污垢，能清除身体上的油脂和汗味，擦洗于身体时没有刺痛感，而且使用过程方便，省力省时，坚固耐用，使用范围广。

本产品有机集中了洗澡巾、洗澡擦背条、沐浴棉、沐浴洗背条和按摩器五种产品功效于一身。不仅能清除身体上的角质、污垢、油脂和汗味，擦洗于身体时没有刺痛感，而且使用过程方便、舒适、省时省力，坚固耐用。清洗的同时按摩头按摩全身能消除疲劳，促进肌肤血液循环，加速新陈代谢，使用方便、快捷。

使用本清洁刷，先用去角质清洁面清洁，将身体和本产品打湿水后即可擦洗，本产品有主体，不管是会不会缩水的面料套在主体上都不会缩水，再加上有一层橡胶，柔软不变形，面料就不会有粗糙感，可快速的去除身体上的污垢和老化角质。去除污垢和角质后，再用沐浴清洁面清洗，将丝网上打上少量的沐浴露和香皂，轻柔出丰富的泡沫清洗肌肤上多余的油脂和汗味。清洁身体后背时可将伸缩式手柄拉出，只需一个只手握住手柄就可上下自由的清洗干净背部的每个角落，从而给沐浴者带来更多的方便与快捷。

另外，清洁刷的清洁面套是可以更换的，如有损坏即可换新套，清洁套使用的制造材料只是洗澡巾、沐浴棉的三分之一，是洗澡擦背条、沐浴洗背条的十分之一，大大节约了资源和保护了环境。

附图说明

下面结合附图和具体实施方式对本发明作进一步的说明。

图 1 是本发明的主视剖面结构示意图。

图 2 是图 1 的左视的剖面结构示意图。

图 3 是去角质清洁套的剖面结构示意图。

图 4 是沐浴清洁套的剖面结构示意图。

图 5 是伸缩式连接杆收缩后的结构俯视放大示意图。

图 6 是本发明的俯视结构示意图图。

图 7 是图 5 仰视图。

具体实施方式

根据图 1-图 7 所示，本发明主要包括：清洁头 1、第一凹槽 2、梯形连接槽 3、连接杆出入口 4、固定孔 5、连接杆放置仓 6、第二凹槽 7、按摩头 8、按摩垫 9、伸缩式连接杆 10、手柄 11、固定连接头 12、挂绳 13、弹力丝网或海棉 14、第二毛巾衬垫 15、第二松紧带 16、凹凸面料 17、第一毛巾衬垫 18、第一松紧带 19、圆孔 20、去角质清洁套 21、沐浴清洁套 22。

清洁头 1 内分别通过连接杆出入口 4、连接杆放置仓 6、固定连接头 12 与伸缩式连接杆 10 活动连接；清洁头 1 的上下外层经多条第一凹槽 2 分别与去角质清洁套 20、内设有圆孔 20 的沐浴清洁套 21 活动连接；清洁头 1 上设有的多个按摩头 8 通过圆孔 20 与沐浴清洁套 21 活动连接。

清洁头 1 的上下表面可呈椭圆或圆形或方形或其它形状，其立体外形可相应呈盒状；清洁头 1 的上或下表面设有天然橡胶垫 9；清洁头 1 的前端内设有第二凹槽 7；清洁头 1 的尾端设有连接杆出入口 4，其上下的清洁头 1 缘边位置分别设有多条梯形连接槽 3；清洁头 1 的上下部通过多个固定孔 5 上的多根螺丝固定连接。

伸缩式连接杆 10 在清洁头 1 内收缩后可整体放置于连接杆放置仓 6 里，伸缩式连接杆 10 的后端设有带螺纹的防滑手柄 11，其后设有挂绳 13。

去角质清洁套 21 分为两层，外层为由丝绸或植物纤维制成的凹凸面料 17，内层为第一毛巾衬垫 18，其边缘设有第一松紧带 19；沐浴清洁套 22 分为两层；

外层为由橡塑材料弹力丝网和植物纤维制成的弹力丝网或海棉 14，内层为第二毛巾衬垫 15，其边缘设有第二松紧带 16；按摩头 8 和按摩垫 9 可由天然橡胶或者其它软性材料构成；多个按摩头 8 可均匀分布在圆孔 20，橡塑弹力丝网或海棉 14 均匀分布在多个按摩头 8 的周围。

工作原理：清洁刷的主要由椭圆形上下平面的盒状清洁头，可伸缩式手柄和可换式清洁套组成；盒状清洁头是内空的，盒内连接一条可伸缩的手柄；盒状清洁头的一端面设有一个孔，是伸缩手柄的出入口；盒状清洁头的盒体圆形上下四周设有靠近上下平面的缘边向内的凹槽，凹槽与清洁套连接，使清洁套稳固套于清洁头；盒状清洁头的一平面上方设有一层橡胶，另一面上中间设有橡胶按摩头。清洁套分为：去角质清洁套和中空沐浴清洁套。

去角质清洁套分为两层，外层为丝绸或植物纤维制成的凹凸面料，内层为毛巾衬垫边缘连接一条松紧带；沐浴清洁套分为两层；外层为橡塑材料弹力丝网和植物纤维制成的弹力丝网或海棉，内层为毛巾，边缘连接一条松紧带。

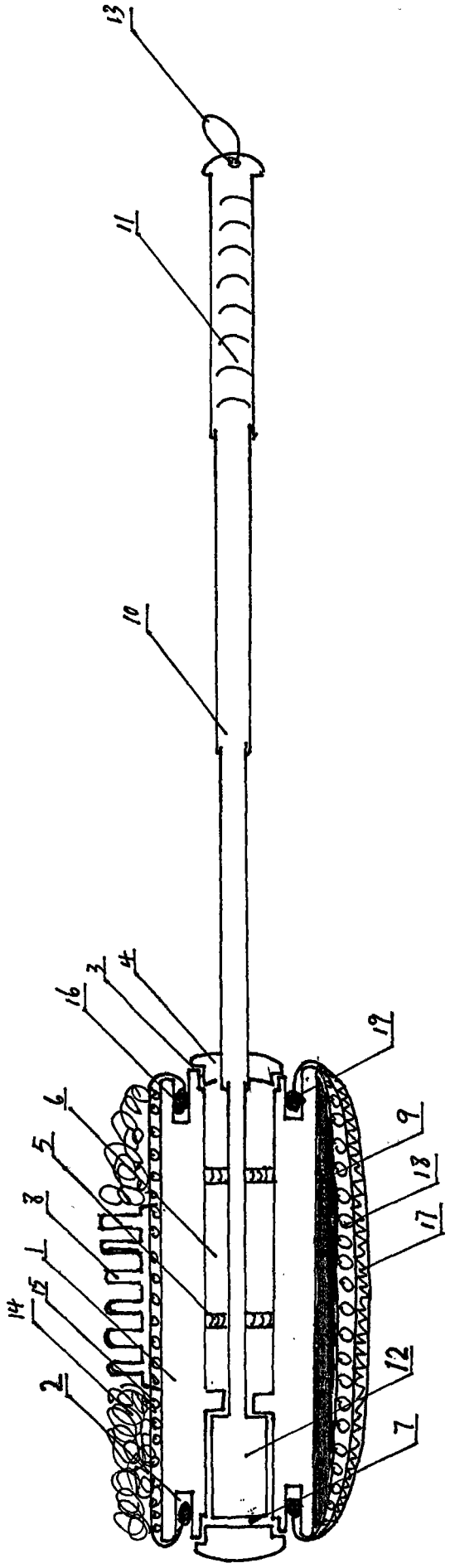

图 1

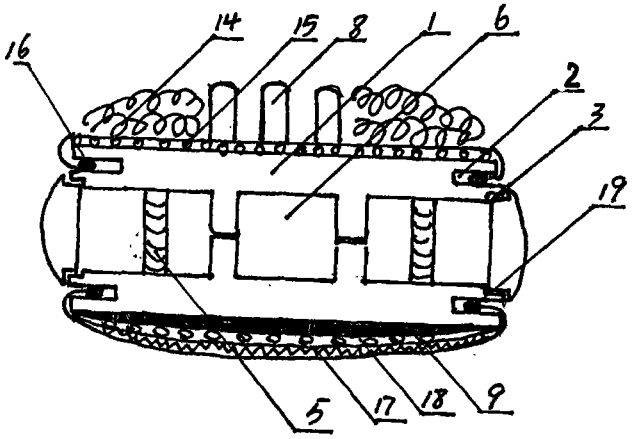

图 2

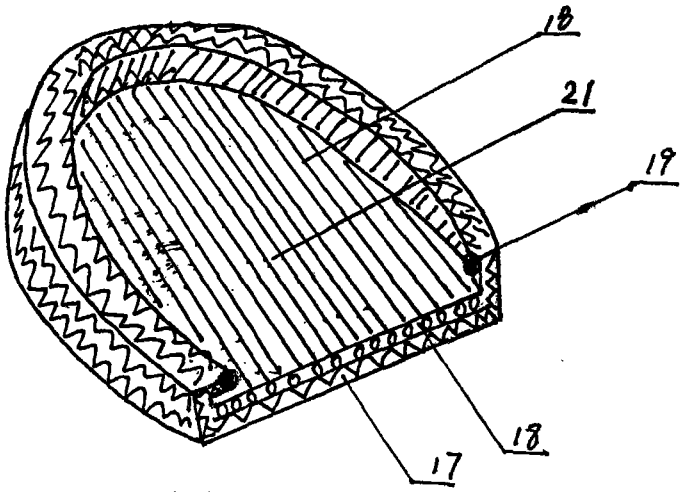

图 3

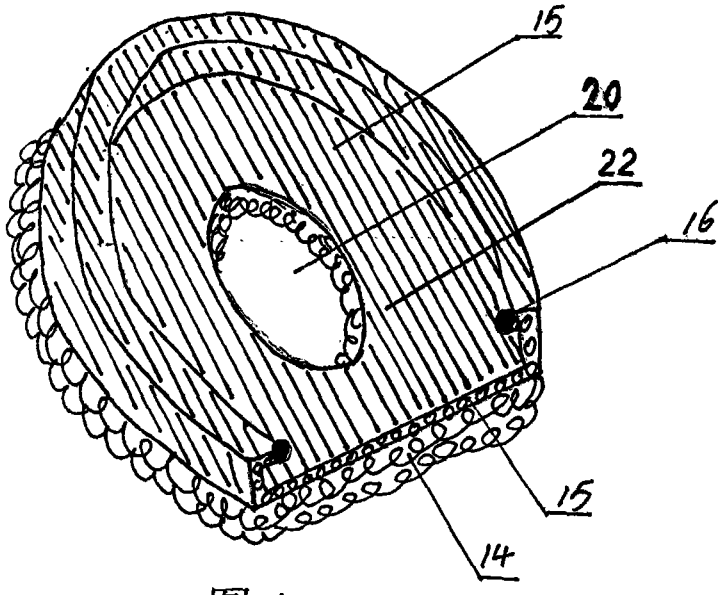

图 4

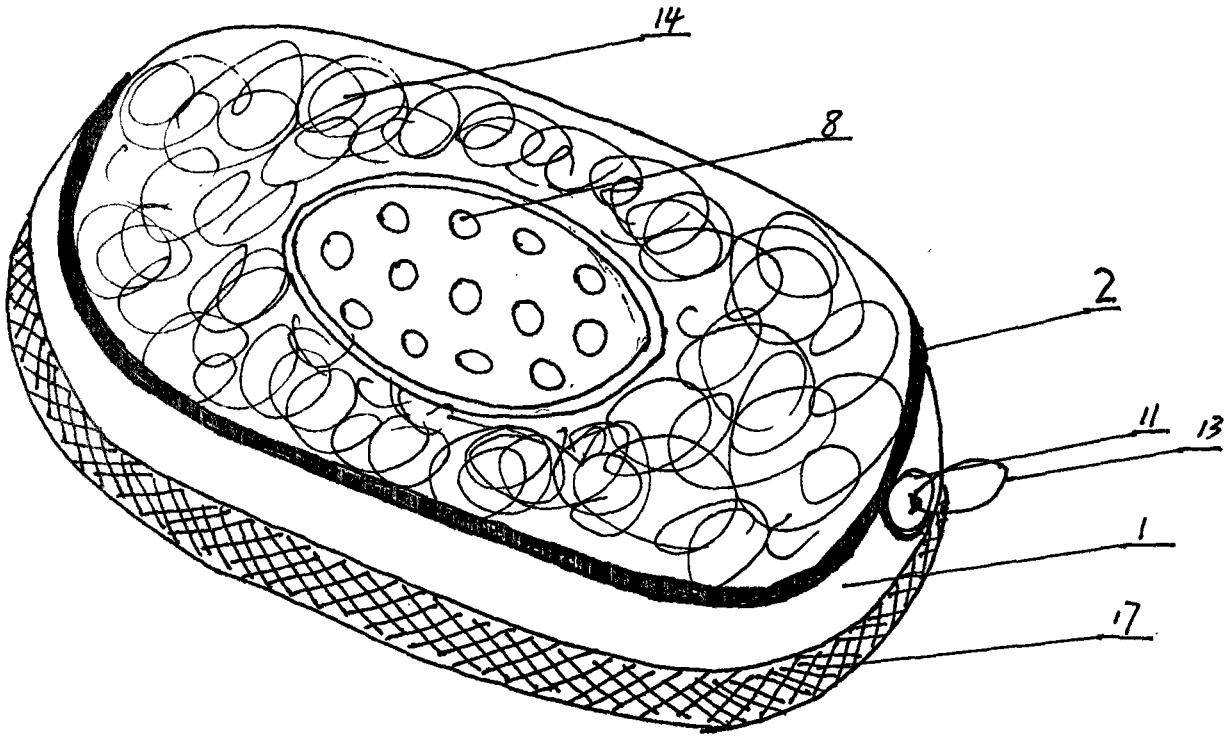

图 5

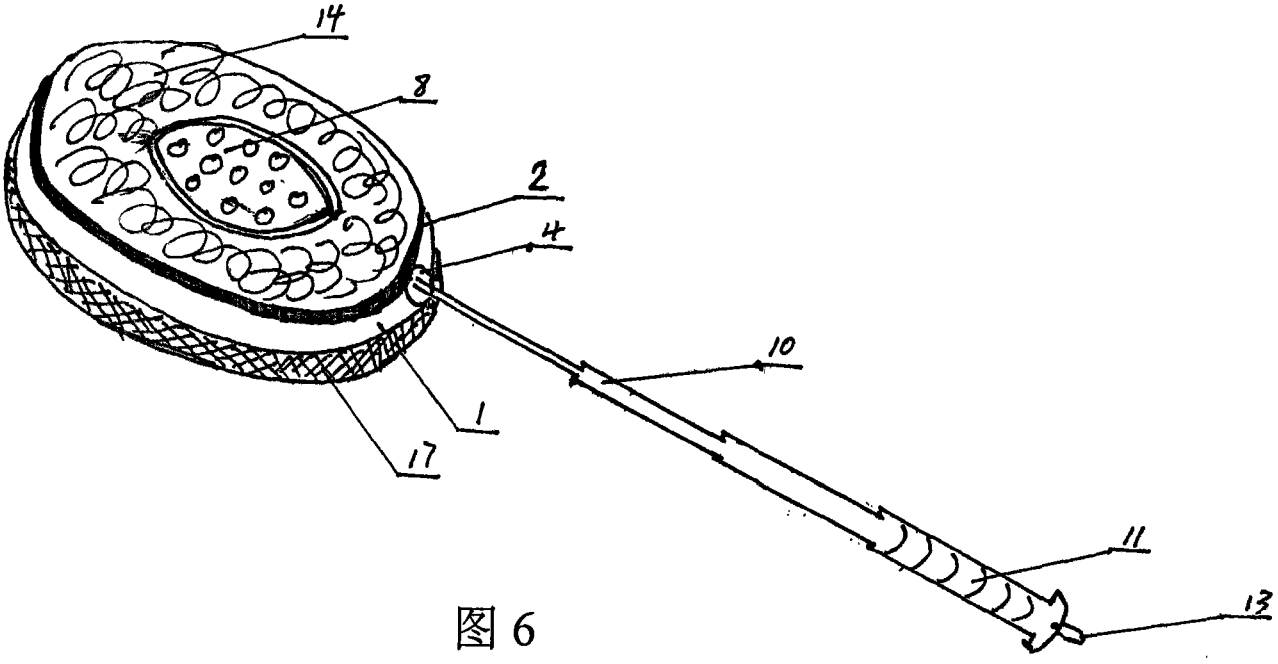

图 6

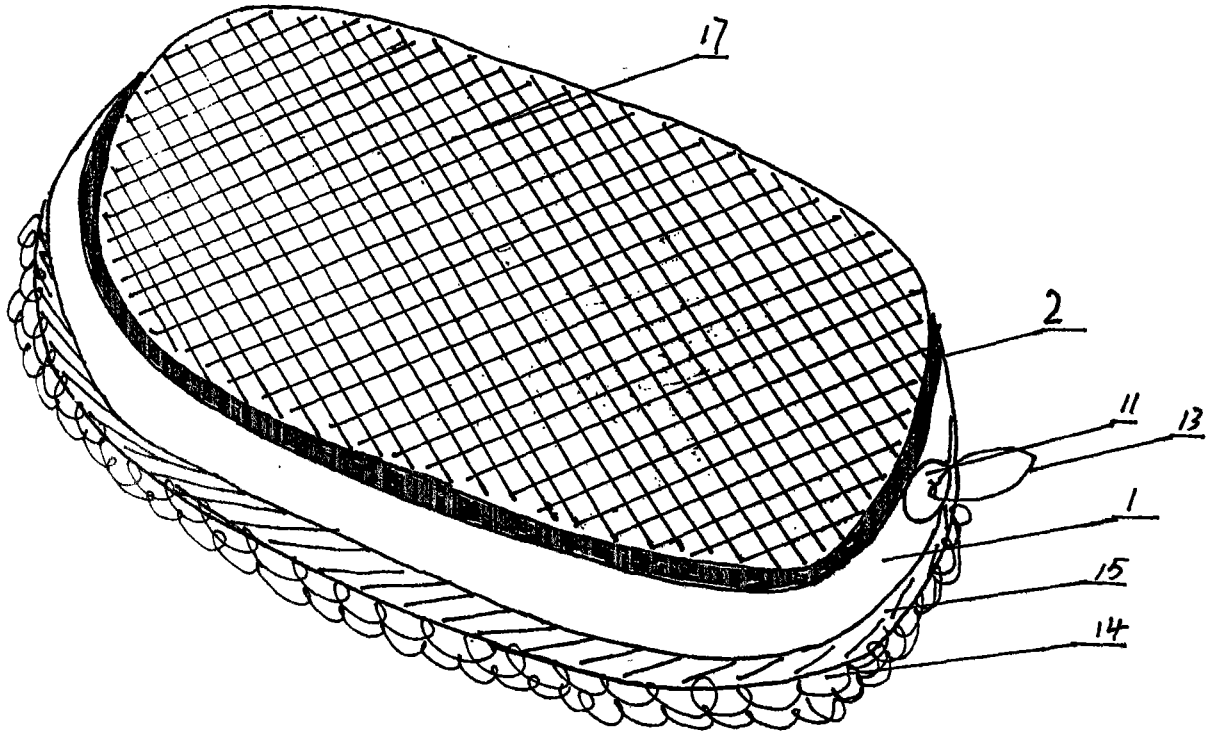

图 7