(19)国家知识产权局

(12)实用新型专利

(10)授权公告号 CN 222853579 U
(45)授权公告日 2025.05.13

(21)申请号 202421965219.0

(22)申请日 2024.08.14

(73)专利权人 合肥橘子工业产品设计有限公司
地址 230031 安徽省合肥市蜀山区高新技术产业开发区同创科技园1栋1201室

(72)发明人 宋锋

(74)专利代理机构 合肥和瑞知识产权代理事务所(普通合伙) 34118
专利代理师 柯凯敏

(51)Int.Cl.
A47G 19/22(2006.01)

权利要求书2页 说明书6页 附图6页

(54)实用新型名称

一种旋开式杯盖

(57)摘要

本实用新型涉及杯盖技术领域,具体是一种旋开式杯盖。本实用新型包括盖体,所述盖体包括顶部偏心设置有出液口的连接部,在连接部的顶部同轴回转配合有在转动过程中开启或密封关闭出液口的旋盖部;在连接部的限位槽上滑动有可作升降运动的锁定部,锁定部的定位销能与关闭状态下的旋盖部的销孔沿轴向形成锁止配合,并能在锁定部作轴向下降动作时,实现销孔与定位销的脱锁操作合。本实用新型不仅解锁便捷,还具有良好的锁止效果。

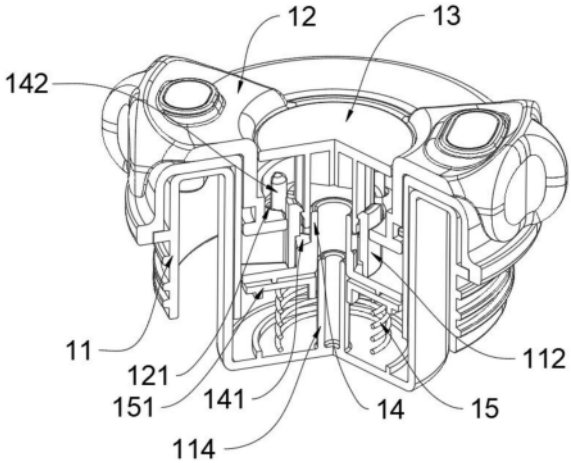

CN 222853579 U

1.一种旋开式杯盖,包括盖体(10),其特征在于,所述盖体(10)包括顶部偏心设置有出液口(111)的连接部(11),在连接部(11)的顶部同轴回转配合有在转动过程中开启或密封关闭出液口(111)的旋盖部(12);在连接部(11)的限位槽(A)上滑动有可作升降运动的锁定部(14),锁定部(14)的定位销(142)能与关闭状态下的旋盖部(12)的销孔(121)沿轴向形成锁止配合,并能在锁定部(14)作轴向下降动作时,实现销孔(121)与定位销(142)的脱锁操作。

2.根据权利要求1所述的一种旋开式杯盖,其特征在于,所述连接部(11)上还设置有可作升降运动的解锁按钮(13),在解锁按钮(13)下降过程中,能挤压锁定部(14)向下滑动至定位销(142)与销孔(121)分离脱锁;此后,在解锁按钮(13)继续向下挤压锁定部(14)与限位槽(A)分离后,锁定部(14)绕连接部(11)轴线旋转,以使得定位销(142)和销孔(121)在俯视视角上错位。

3.根据权利要求2所述的一种旋开式杯盖,其特征在于,以一个楔块(141)和一个限位槽(A)为一个驱动单元,该驱动单元设置为绕套筒(112)轴线周向均布的若干组;解锁按钮(13)的底部与锁定部(14)上的楔块(141)的顶部楔面构成斜楔配合;在解锁按钮(13)下降过程中,解锁按钮(13)下压楔块(141)直至楔块(141)与当前限位槽(A)分离,随后,解锁按钮(13)继续下压楔块(141),并使得楔块(141)因所述斜楔配合而驱使锁定部(14)产生沿正向的旋转动作,直至楔块(141)滑入下一个驱动单元的限位槽(A)中,此时旋盖部(12)处于正向可开启转动状态。

4.根据权利要求3所述的一种旋开式杯盖,其特征在于,所述限位槽(A)包括能与楔块(141)形成斜楔配合的回位斜齿槽(1123),回位斜齿槽(1123)的斜槽底(11232)沿旋盖部(12)的正向旋转方向逐渐向上倾斜,回位斜齿槽(1123)的深槽侧轴向贯穿开设有可供解锁按钮(13)插入的直通口(1122),且该深槽侧所在的竖槽壁(11231)形成保持楔块(141)产生铅垂升降动作的导向壁;在解锁按钮(13)挤压楔块(141)滑动至当前竖槽壁(11231)的下方时,解锁按钮(13)继续挤压楔块(141),并使得楔块(141)产生沿正向的旋转动作,直至楔块(141)滑入下一个回位斜齿槽(1123)中,此后,旋盖部(12)沿正向旋转方向旋转开启,使得原本在俯视视角上错位的定位销(142)重新对准销孔(121),并弹性向上复位和插接至销孔(121)内。

5.根据权利要求4所述的一种旋开式杯盖,其特征在于,所述连接部(11)上还固定有连接块(113);在旋盖部(12)处于密封关闭状态下,且定位销(142)与销孔(121)沿轴向锁止时,定位销(142)与连接块(113)抵接,以阻止处于关闭状态下的旋盖部(12)沿反向旋转方向转动。

6.根据权利要求5所述的一种旋开式杯盖,其特征在于,所述定位销(142)的下部向外凸起形成止转块(1421),连接块(113)设置为至少两个,且其中一个连接块(113)阻止处于关闭状态下的旋盖部(12)沿反向旋转方向转动,并由另一个连接块(113)限定锁定部(14)沿正向旋转方向旋转的旋转角度。

7.根据权利要求2-6任意一项所述的一种旋开式杯盖,其特征在于,所述连接部(11)的内侧固定有与连接部(11)同轴布置的套筒(112),限位槽(A)位于套筒(112)上,所述解锁按钮(13)包括与限位槽(A)滑动配合的滑杆(132),由滑杆(132)的下端部与锁定部(14)抵接,所述滑杆(132)上固定有防脱凸块(131),所述套筒(112)上固定有与防脱凸块(131)配合的

防脱阻块(1121),在防脱凸块(131)与防脱阻块(1121)抵接时,可阻止解锁按钮(13)向上滑动。

8.根据权利要求1-6任意一项所述的一种旋开式杯盖,其特征在于,所述连接部(11)的内侧设置有驱动锁定部(14)滑动上升的复位弹簧(15)。

9.根据权利要求8所述的一种旋开式杯盖,其特征在于,所述连接部(11)的内侧底部同轴固定有定位柱(114),复位弹簧(15)套设在定位柱(114)上,在定位柱(114)上套设有沿定位柱(114)轴向滑动的抵接盘(151),且抵接盘(151)布置在复位弹簧(15)和锁定部(14)之间。

10.根据权利要求1-6任意一项所述的一种旋开式杯盖,其特征在于,所述出液口(111)设置为绕连接部(11)轴线周向均布的若干个。

一种旋开式杯盖

技术领域

[0001] 本实用新型涉及杯盖技术领域,具体是一种旋开式杯盖。

背景技术

[0002] 水壶、水杯乃至酒壶等器皿在使用时,往往会在其开口处设置杯盖,以防止污染物进入其腔体内。

[0003] 为使得杯盖开启的便捷,现有的快捷开启的杯盖大多如中国专利公开号为CN214731067U的名称为一种新型直饮杯盖的文本中记载的,包括:连接部和盖体部,连接部顶端竖直一体连接有筒状的吸嘴部,外周的一侧安装有卡扣按钮;盖体部的一侧与卡扣按钮卡接,其与卡扣按钮相对应的一侧与连接部铰接。此类杯盖采用一侧安装卡扣按钮与盖体部卡接的形式,虽然盖体部启闭便捷,但仅依靠盖体部一侧的卡扣按钮与盖体部的一侧卡接配合,很容易由于卡接按钮的误触或者震动磕碰等情况造成卡扣按钮的锁止松动,导致盖体部发生被意外打开的情况。虽然在进一步弹盖式水杯的进一步改良中,会在卡扣按钮处设置保险机构进一步锁止盖体部;如采用滑动滑板滑动锁止卡扣按钮或者采用摆动扣,将连接部和盖体部锁紧。但保险机构的设置,一方面滑动及摆动的锁止方式,仍然容易因误触,而干扰盖体部的关闭,存在一定的使用不便捷;另一方面,为了防止保险机构自动复位而阻止盖体部关闭,该类保险机构往往不设有弹性机构,仅依靠滑动摩擦力实现锁止,故而,在实际实施时,由于保险机构的长时间的滑动磨损或者在振动作用下,保险机构的锁止往往也容易失效,因此亟待解决。

实用新型内容

[0004] 为了避免和克服现有技术中存在的技术问题,本实用新型提供了一种旋开式杯盖,不仅解锁便捷,还具有良好的锁止效果。

[0005] 为实现上述目的,本实用新型提供如下技术方案:

[0006] 一种旋开式杯盖,包括盖体,所述盖体包括顶部偏心设置有出液口的连接部,在连接部的顶部同轴回转配合有在转动过程中开启或密封关闭出液口的旋盖部;在连接部的限位槽上滑动有可作升降运动的锁定部,锁定部的定位销能与关闭状态下的旋盖部的销孔沿轴向形成锁止配合,并能在锁定部作轴向下降动作时,实现销孔与定位销的脱锁操作。

[0007] 作为本实用新型进一步的方案:所述连接部上还设置有可作升降运动的解锁按钮,在解锁按钮下降过程中,能挤压锁定部向下滑动至定位销与销孔分离脱锁;此后,在解锁按钮继续向下挤压锁定部与限位槽分离后,锁定部绕连接部轴线旋转,以使得定位销和销孔在俯视视角上错位。

[0008] 作为本实用新型再进一步的方案:以一个楔块和一个限位槽为一个驱动单元,该驱动单元设置为绕套筒轴线周向均布的若干组;解锁按钮的底部与锁定部上的楔块的顶部楔面构成斜楔配合;在解锁按钮下降过程中,解锁按钮下压楔块直至楔块与当前限位槽分离,随后,解锁按钮继续下压楔块,并使得楔块因所述斜楔配合而驱使锁定部产生沿正向的

旋转动作,直至楔块滑入下一个驱动单元的限位槽中,此时旋盖部处于正向可开启转动状态。

[0009] 作为本实用新型再进一步的方案:所述限位槽包括能与楔块形成斜楔配合的回位斜齿槽,回位斜齿槽的斜槽底沿旋盖部的正向旋转方向逐渐向上倾斜,回位斜齿槽的深槽侧轴向贯穿开设有可供解锁按钮插入的直通口,且该深槽侧所在的竖槽壁形成保持楔块产生铅垂升降动作的导向壁;在解锁按钮挤压楔块滑动至当前竖槽壁的下方时,解锁按钮继续挤压楔块,并使得楔块产生沿正向的旋转动作,直至楔块滑入下一个回位斜齿槽中,此后,旋盖部沿正向旋转方向旋转开启,使得原本在俯视视角上错位的定位销重新对准销孔,并弹性向上复位和插接至销孔内。

[0010] 作为本实用新型再进一步的方案:所述连接部上还固定有连接块;在旋盖部处于密封关闭状态下,且定位销与销孔沿轴向锁止时,定位销与连接块抵接,以阻止处于关闭状态下的旋盖部沿反向旋转方向转动。

[0011] 作为本实用新型再进一步的方案:所述定位销的下部向外凸起形成止转块,连接块设置为至少两个,且其中一个连接块阻止处于关闭状态下的旋盖部沿反向旋转方向转动,并由另一个连接块限定锁定部沿正向旋转方向旋转的旋转角度。

[0012] 作为本实用新型再进一步的方案:所述连接部的内侧固定有与连接部同轴布置的套筒,限位槽位于套筒上,所述解锁按钮包括与限位槽滑动配合的滑杆,由滑杆的下端部与锁定部抵接,所述滑杆上固定有防脱凸块,所述套筒上固定有与防脱凸块配合的防脱阻块,在防脱凸块与防脱阻块抵接时,可阻止解锁按钮向上滑动。

[0013] 作为本实用新型再进一步的方案:所述连接部的内侧设置有驱动锁定部滑动上升的复位弹簧。

[0014] 作为本实用新型再进一步的方案:所述连接部的内侧底部同轴固定有定位柱,复位弹簧套设在定位柱上,在定位柱上套设有沿定位柱轴向滑动的抵接盘,且抵接盘布置在复位弹簧和锁定部之间。

[0015] 作为本实用新型再进一步的方案:所述出液口设置为绕连接部轴线周向均布的若干个。

[0016] 与现有技术相比,本实用新型的有益效果是:

[0017] 1、采用旋盖部旋转启闭的形式,相对于按钮开启的形式,不容易发生误触开启的情况。此外,旋盖部转动过程中与连接部之间存在摩擦阻力,也增加了误触开启的难度;此外,在实际实施时,可通过控制旋盖部的尺寸,使得旋盖部对出液口的覆盖范围较大,即使旋盖部由于误触或震动发生偏转,也依旧能保持对出液口良好的密封效果。此外,在连接部的限位槽上滑动有可作升降运动的锁定部,锁定部的定位销能与关闭状态下的旋盖部的销孔沿轴向形成锁止配合;在实施时,只需下压锁定部,使得定位销与销孔分离即可将旋盖部转动开启,不仅保留了锁定部的解锁以及旋盖部的开启便捷,还使得旋盖部具备更好的锁止效果

[0018] 2、在解锁按钮继续向下挤压锁定部与限位槽分离后,锁定部绕连接部轴线旋转,以使得定位销和销孔在俯视视角上错位,以使得旋盖部处于随时可以开启的状态。从而在开启过程中,可在按压解锁按钮解锁后,再转动旋盖部,无需按压解锁按钮的同时再对旋盖部施加旋转力,进一步确保了旋盖部开启的便捷性。

[0019] 3、由于设置有若干个驱动单元，在楔块进入下一个限位槽时，随着旋盖部正向转动开启，直至销孔再次转动至定位销正上方时，定位销可向上复位插接至定位销中，从而可对开启后的旋盖部再次被锁止，以防止开启后的旋盖部产生自旋动作而干扰出液口倾倒液体。

[0020] 4、楔块位于回位斜齿槽时，与斜槽底弹性抵接，故而，楔块与斜槽底之间会形成阻止楔块沿反向旋转方向转动的摩擦力，即由楔块与下一个回位斜齿槽的斜槽底之间形成开启后的旋盖部沿反向旋转方向转动的弹性锁止状态。故而，旋盖部在沿正向旋转开启后，在反向旋转关闭旋盖部时，无需再次按压解锁按钮，即可将旋盖部反向旋转关闭的，进一步提升了该旋盖部启闭的便捷性。

[0021] 5、在旋盖部处于关闭状态下，且定位销与销孔沿轴向锁止时，定位销与连接块抵接，以阻止处于关闭状态下的旋盖部沿反向旋转方向转动。

[0022] 6、定位销的下部向外凸起形成止转块，连接块设置为至少两个，且其中一个连接块阻止处于关闭状态下的旋盖部沿反向旋转方向转动；而另一个连接块限定锁定部沿正向旋转方向旋转的旋转角度，防止使用者在旋盖部开启后再按压解锁按钮，而导致锁定部再次沿正向旋转方向转动，从而有效的限定了旋盖部关闭的方向。

[0023] 7、采用在内侧固定有与连接部同轴布置的套筒的方式，且将限位槽设置在套筒上的方式，便于锁定部和解锁按钮在连接部上的布局，此外限位槽还能保持滑杆稳定升降滑动，以及利用套筒上固定的防脱阻块配合滑杆上的防脱凸块，以在防脱凸块与防脱阻块抵接时，可阻止解锁按钮向上滑动，由此对解锁按钮上升的最大位置进行定位，且防止解锁按钮与连接部分离。

[0024] 8、连接部的内侧设置有驱动锁定部滑动上升的复位弹簧，使得连接部和解锁按钮能稳定做上升运动的同时还能受压时做下降运动。

[0025] 9、利用抵接盘底部和顶部分别与复位弹簧和锁定部抵接，在抵接部旋转过程中与抵接盘发生相对转动，可防止抵接盘在转动时对复位弹簧产生扭转力，有效的提升了复位弹簧的使用寿命。

[0026] 10、出液口设置若干个，便于使用者使用任意一个出液口饮水。此外，两个出液口还可设置为不同口径以供使用者选择。

附图说明

[0027] 图1为本实用新型的内部结构示意图。

[0028] 图2为本实用新型中连接部与锁定部的结构示意图。

[0029] 图3为本实用新型中盖体的立体结构示意图。

[0030] 图4为本实用新型中解锁按钮按压前的楔块与回位斜齿槽的分布结构示意图。

[0031] 图5为本实用新型中解锁按钮按压过程中的楔块与回位斜齿槽的分布结构示意图。

[0032] 图6为本实用新型中锁定部的立体结构示意图。

[0033] 图7为本实用新型中解锁按钮的立体结构示意图。

[0034] 图8为本实用新型中出液口关闭状态下的立体结构示意图。

[0035] 图9为本实用新型中出液口打开状态下的立体结构示意图。

[0036] 图中:10、盖体;11、连接部;111、出液口;112、套筒;1121、防脱阻块;114、定位柱;A、限位槽;1122、直通口;1123、回位斜齿槽;11231、竖槽壁;11232、斜槽底;113、连接块;12、旋盖部;121、销孔;13、解锁按钮;131、防脱凸块;132、滑杆;14、锁定部;1421、止转块;141、楔块;142、定位销;15、复位弹簧;151、抵接盘。

具体实施方式

[0037] 下面将结合本实用新型实施例中的附图,对本实用新型实施例中的技术方案进行清楚、完整地描述,显然,所描述的实施例仅仅是本实用新型一部分实施例,而不是全部的实施例。基于本实用新型中的实施例,本领域普通技术人员在没有做出创造性劳动前提下所获得的所有其他实施例,都属于本实用新型保护的范围。

[0038] 为便于理解,此处结合附图,对本实用新型的具体结构及工作方式作以下进一步描述:

[0039] 本实用新型具体结构参照图1-9所示,其盖体10的主要结构包括顶部偏心设置有出液口111的连接部11和在连接部11的顶部同轴回转配合有在转动过程中开启或密封关闭出液口111的旋盖部12。采用旋盖部12旋转启闭的形式,相对于按钮开启的形式,不容易发生误触开启的情况。此外,旋盖部12转动过程中与连接部11之间存在摩擦阻力,也增加了误触开启的难度;此外,在实际实施时,可通过控制旋盖部12的尺寸,使得旋盖部12对出液口111的覆盖范围较大,即使旋盖部12由于误触或震动发生偏转,也依旧能保持对出液口111良好的密封效果。进一步的,在连接部11的限位槽A上滑动有可作升降运动的锁定部14,锁定部14的定位销142能与关闭状态下的旋盖部12的销孔121沿轴向形成锁止配合,并能在锁定部14作轴向下降动作时,实现销孔121与定位销142的脱锁操作;在实施时,只需下压锁定部14,使得定位销142与销孔121分离即可将旋盖部12转动开启,不仅保留了锁定部14的解锁以及旋盖部12的开启便捷,还使得旋盖部12具备更好的锁止效果。

[0040] 进一步的,如图1所示,在连接部11上还设置有可作升降运动的解锁按钮13,在解锁按钮13下降过程中,能挤压锁定部14向下滑动至定位销142与销孔121分离脱锁,通过按压解锁按钮13实现锁定部14的解锁。此后,在解锁按钮13继续向下挤压锁定部14与限位槽A分离后,锁定部14绕连接部11轴线旋转,以使得定位销142和销孔121在俯视视角上错位;在该状态下,由于定位销142和销孔121在俯视视角上错位,定位销142无法与销孔121插接锁止,使得旋盖部12处于随时可以转动开启的状态。在该实施方式下,可在向下按压解锁按钮13后,无需持续对解锁按钮13施加向下的按压力,也能持续保持对旋盖部12的解锁状态;从而在开启过程中,可在按压解锁按钮13解锁后,再转动旋盖部12,无需按压解锁按钮13的同时再对旋盖部12施加旋转力,进一步确保了旋盖部12开启的便捷性。

[0041] 为实现在解锁按钮13继续向下挤压锁定部14与限位槽A分离后,锁定部14绕连接部11轴线旋转,以使得定位销142和销孔121在俯视视角上错位,在实际实施时,具有多种实施方式。

[0042] 实施例1,具体的,如图4和图5所示,以一个楔块141和一个限位槽A为一个驱动单元,该驱动单元设置为绕套筒112轴线周向均布的若干组,在本申请中驱动单元优选采用四组。锁定部14由楔块141在限位槽A内升降滑动,解锁按钮13的底部与楔块141的顶部楔面构成斜楔配合,在解锁按钮13下降过程中,解锁按钮13下压楔块141直至楔块141与当前限位

槽A分离,随后,解锁按钮13继续下压楔块141,并使得楔块141因斜楔配合而驱使锁定部14产生沿正向的旋转动作,直至楔块141滑入下一个驱动单元的限位槽A中,此时旋盖部12处于正向可开启转动状态。在该实施方式下,由于设置有若干个驱动单元,在楔块141进入下一个限位槽A时,随着旋盖部12正向转动开启,直至销孔121再次转动至定位销142正上方时,定位销142可向上复位插接至定位销142中,从而可对开启后的旋盖部12再次被锁止,以防止开启后的旋盖部12产生自旋动作而干扰出液口111倾倒液体。

[0043] 实施例2,可采用锁定部14的旋转轴上设置扭簧,在锁定部14与限位槽A分离后,由扭簧驱动锁定部14绕连接部11轴线旋转。

[0044] 为进一步提升旋盖部12开启后关闭的便捷性,在实施例1的基础上,如图2-5所示,限位槽A包括能与楔块141形成斜楔配合的回位斜齿槽1123;回位斜齿槽1123的斜槽底11232沿旋盖部12的正向旋转方向逐渐向上倾斜,回位斜齿槽1123的深槽侧轴向贯穿开设有可供解锁按钮13插入的直通口1122,且该深槽侧所在的竖槽壁11231形成保持楔块141产生铅垂升降动作的导向壁。在解锁按钮13挤压楔块141滑动至当前竖槽壁11231的下方时,解锁按钮13继续挤压楔块141,并使得楔块141产生沿正向的旋转动作,直至楔块141滑入下一个回位斜齿槽1123中,此后,旋盖部12沿正向旋转方向旋转开启,使得原本在俯视视角上错位的定位销142重新对准销孔121,并弹性向上复位和插接至销孔121内。由于此状态下楔块141是与斜槽底11232弹性抵接,故而,楔块141与斜槽底11232之间会形成阻止楔块141沿反向旋转方向转动的摩擦力,即由楔块141与下一个回位斜齿槽1123的斜槽底11232之间形成开启后的旋盖部12沿反向旋转方向转动的弹性锁止状态;该弹性锁止状态下,不仅具有一定的阻碍楔块141沿反向旋转方向转动的锁止摩擦力,但在手动对旋盖部12沿反向旋转方向施加大于锁止摩擦力时,则可由旋盖部12的销孔121的孔壁推动定位销142移动,从而带动锁定部14和楔块141整体沿反方向转动,直至楔块141移动至上一个回位斜齿槽1123中。该实施方式中,旋盖部12在沿正向旋转开启后,在反向旋转关闭旋盖部12时,无需再次按压解锁按钮13,即可将旋盖部12反向旋转关闭的,进一步提升了该旋盖部12启闭的便捷性。

[0045] 在上述基础上,为防止旋盖部12在初始关闭状态下反向旋转,如图2所示,连接部11上还固定有连接块113。在旋盖部12处于关闭状态下,且定位销142与销孔121沿轴向锁止时,定位销142与连接块113抵接,以阻止处于关闭状态下的旋盖部12沿反向旋转方向转动。

[0046] 进一步的,如图2所示,定位销142的下部向外凸起形成止转块1421,连接块113设置为至少两个,且其中一个连接块113阻止处于关闭状态下的旋盖部12沿反向旋转方向转动,此处连接块113定义为第一连接块113;而另一个连接块113限定锁定部14沿正向旋转方向旋转的旋转角度,此处连接块113定义为第二连接块113,防止使用者在旋盖部12开启后再按压解锁按钮13,而导致锁定部14再次沿正向旋转方向转动,并最终导致第一连接块113无法起到阻止处于关闭状态下的旋盖部12沿反向旋转方向转动的效果,由此,通过该第二连接块113有效的限定了旋盖部12关闭的方向。

[0047] 具体的,如图3所示,连接部11的内侧固定有与连接部11同轴布置的套筒112,限位槽A位于套筒112上。解锁按钮13包括与限位槽A滑动配合的滑杆132,由滑杆132的下端部与锁定部14抵接,滑杆132上固定有防脱凸块131,套筒112上固定有与防脱凸块131配合的防脱阻块1121,在防脱凸块131与防脱阻块1121抵接时,可阻止解锁按钮13向上滑动。采用在

内侧固定有与连接部11同轴布置的套筒112的方式,且将限位槽A设置在套筒112上的方式,便于锁定部14和解锁按钮13在连接部11上的布局,此外限位槽A还能保持滑杆132稳定升降滑动,以及利用套筒112上固定的防脱阻块1121配合滑杆132上的防脱凸块131,以在防脱凸块131与防脱阻块1121抵接时,可阻止解锁按钮13向上滑动,由此对解锁按钮13上升的最大位置进行定位,且防止解锁按钮13与连接部11分离。

[0048] 如图1所示,连接部11的内侧设置有驱动锁定部14滑动上升的复位弹簧15,使得连接部11和解锁按钮13能稳定做上升运动的同时还能受压时做下降运动。

[0049] 具体的,如图1所示,连接部11的内侧底部同轴固定有定位柱114,复位弹簧15套设在定位柱114上,在定位柱114上套设有沿定位柱114轴向滑动的抵接盘151,且抵接盘151布置在复位弹簧15和锁定部14之间。利用抵接盘151底部和顶部分别与复位弹簧15和锁定部14抵接,在锁定部14旋转过程中与抵接盘151发生相对转动,可防止抵接盘151在转动时对复位弹簧15产生扭转力,有效的提升了复位弹簧15的使用寿命。

[0050] 如图1所示,出液口111设置为绕连接部11轴线周向均布的若干个。在具体实施时,如图2所示,以一个定位销142和一个销孔121为一组锁止单元,该锁止单元可设置为绕连接部11轴线周向均布的三组;连接块113可设置为绕连接部11轴线周向均布的三组;驱动单元可设置为绕连接部11轴线周向均布的四组,且出液口111与其中一个锁止单元的连线沿连接部11径向分布。在该实施方式中,驱动单元设置为绕连接部11轴线周向均布的四组,具体限定了旋盖部12的开启角度为90°,尤其是当出液口111设置为一个或绕连接部11轴线周向均布的两个时,采用旋转90°的开启方式,不仅便于通过出液口111饮水,在设置两个出液口111时,便于使用者使用任意一个出液口111饮水。进一步的,两个出液口111还可设置为不同口径以供使用者选择。此外,在该实施方式中,锁止单元、连接块113、驱动单元均设置多组,确保了锁止单元、连接块113、驱动单元在锁止或驱动运行过程中的稳定性。

[0051] 值得一提的是,本申请的杯盖在实际使用时,不仅可用于普通水杯和保温杯,还可应用于水壶或酒壶等器皿。

[0052] 当然,对于本领域技术人员而言,本实用新型不限于上述示范性实施例的细节,而还包括在不背离本实用新型的精神或基本特征的情况下,能够以其他的具体形式实现的相同或类似结构。因此,无论从哪一点来看,均应将实施例看作是示范性的,而且是非限制性的,本实用新型的范围由所附权利要求而不是上述说明限定,因此旨在将落在权利要求的等同要件的含义和范围内的所有变化囊括在本实用新型内。不应将权利要求中的任何附图标记视为限制所涉及的权利要求。

[0053] 此外,应当理解,虽然本说明书按照实施方式加以描述,但并非每个实施方式仅包含一个独立的技术方案,说明书的这种叙述方式仅仅是为清楚起见,本领域技术人员应当将说明书作为一个整体,各实施例中的技术方案也可以经适当组合,形成本领域技术人员可以理解的其他实施方式。

[0054] 本实用新型未详细描述的技术、形状、构造部分均为公知技术。

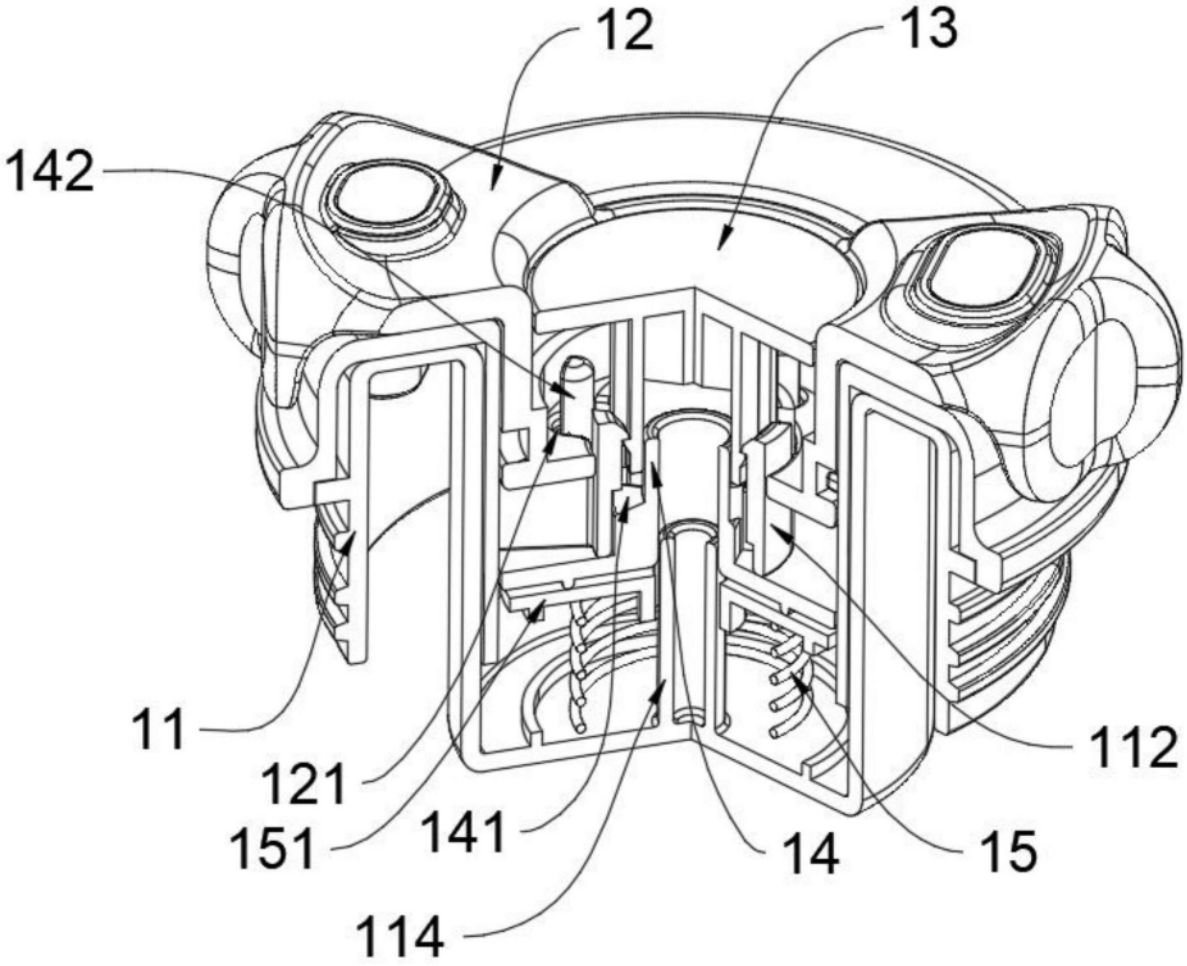

图1

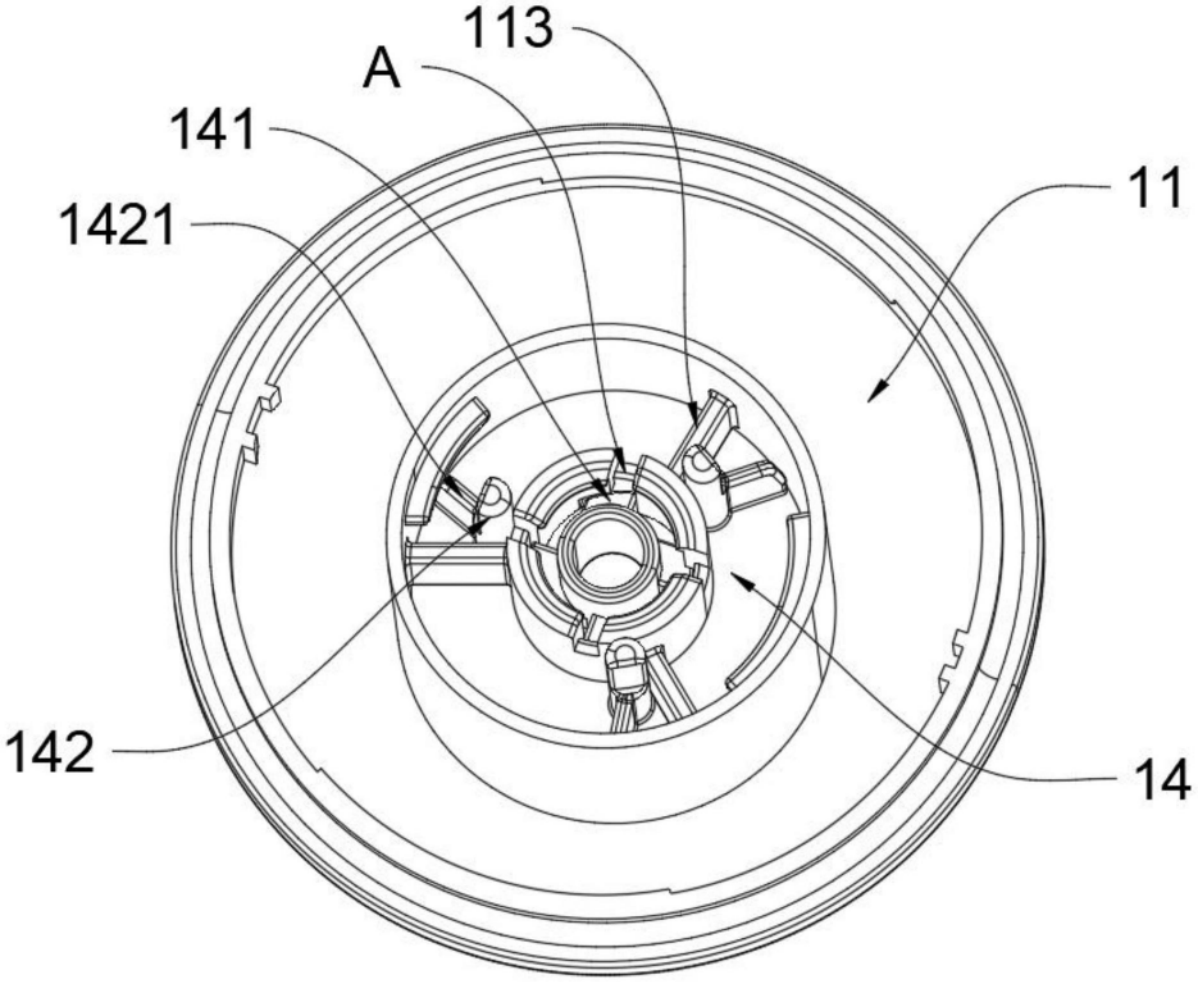

图2

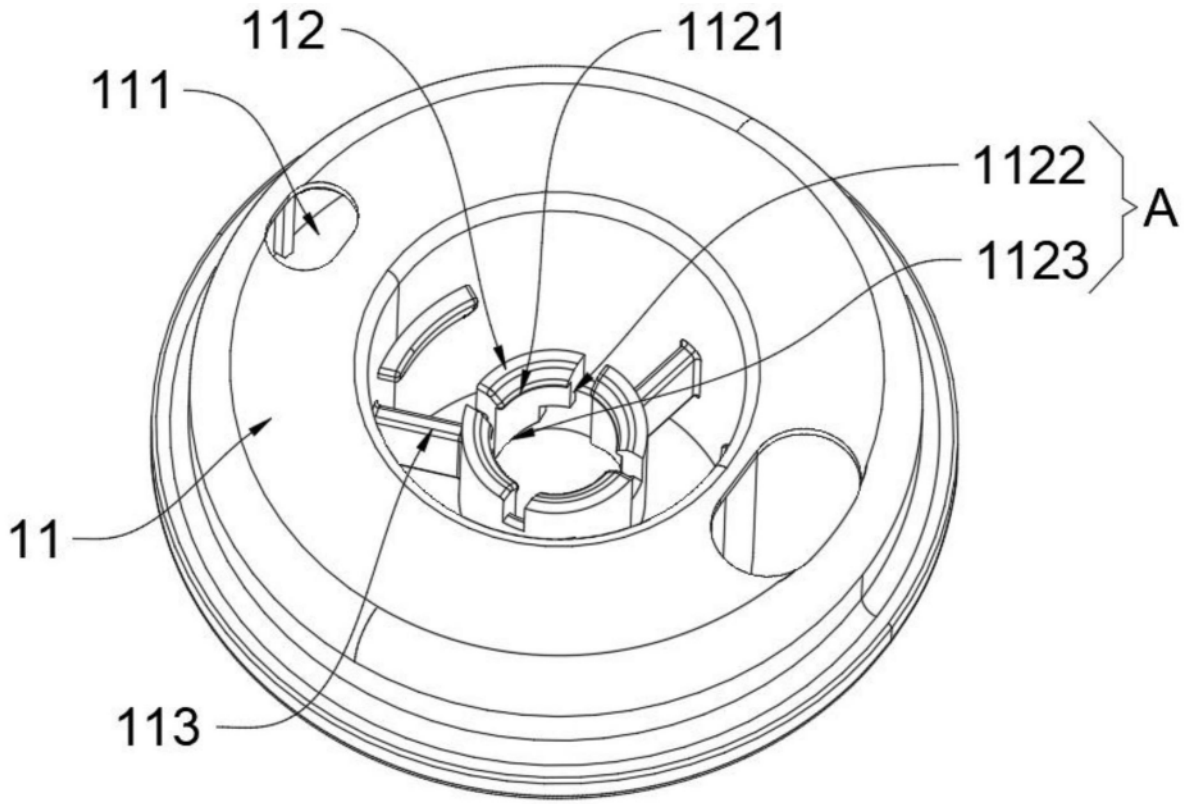
112
1121
111
1122
A
1123
11
113

图3

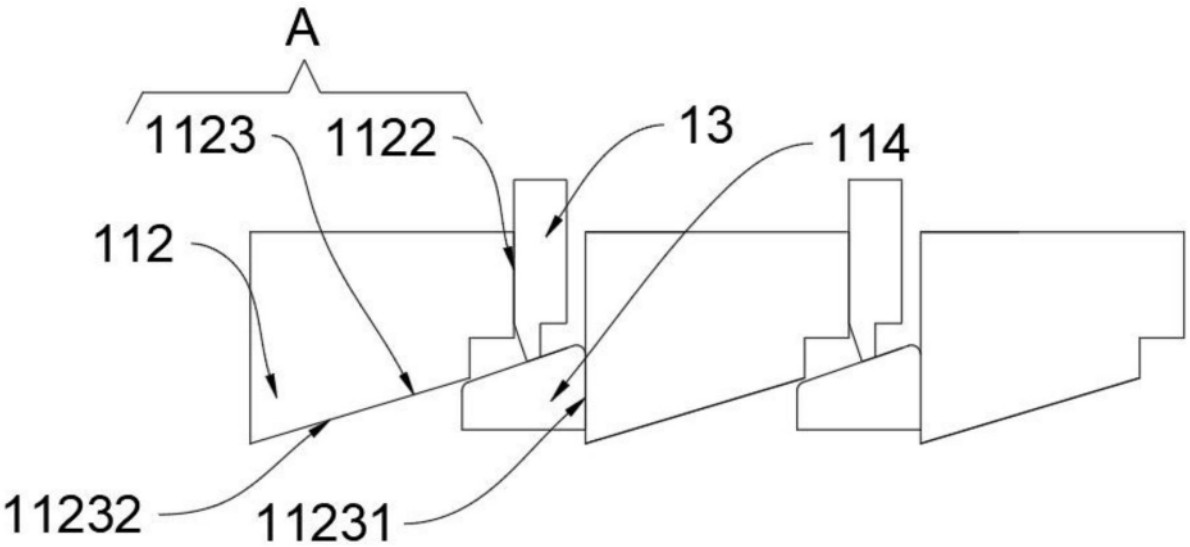
A
1123
1122
13
114
112
11232
11231

图4

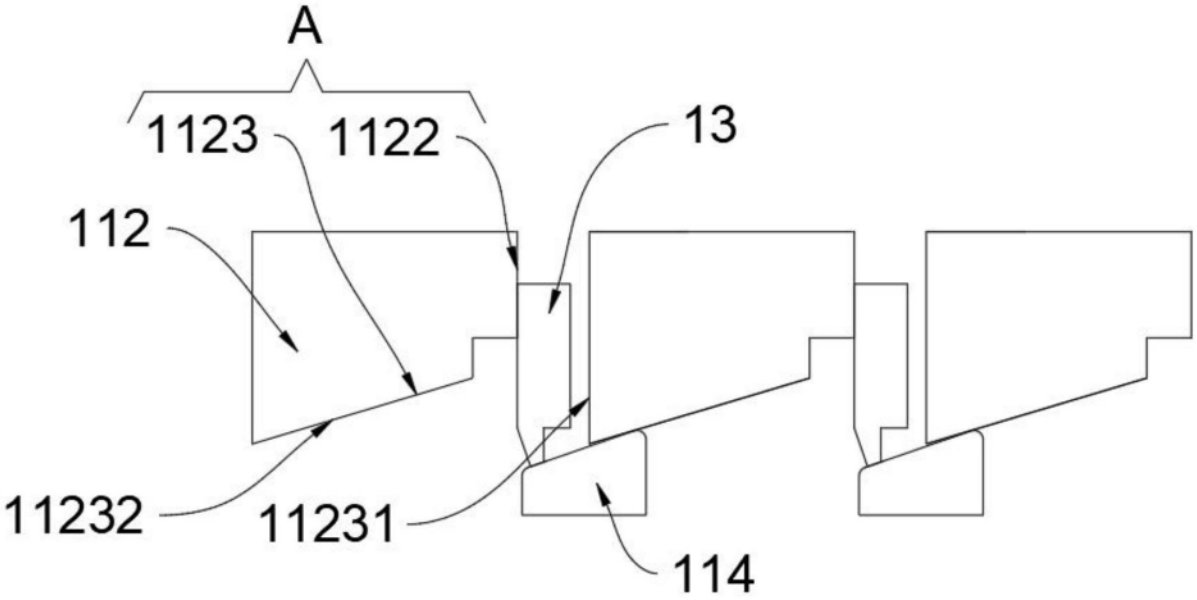

图5

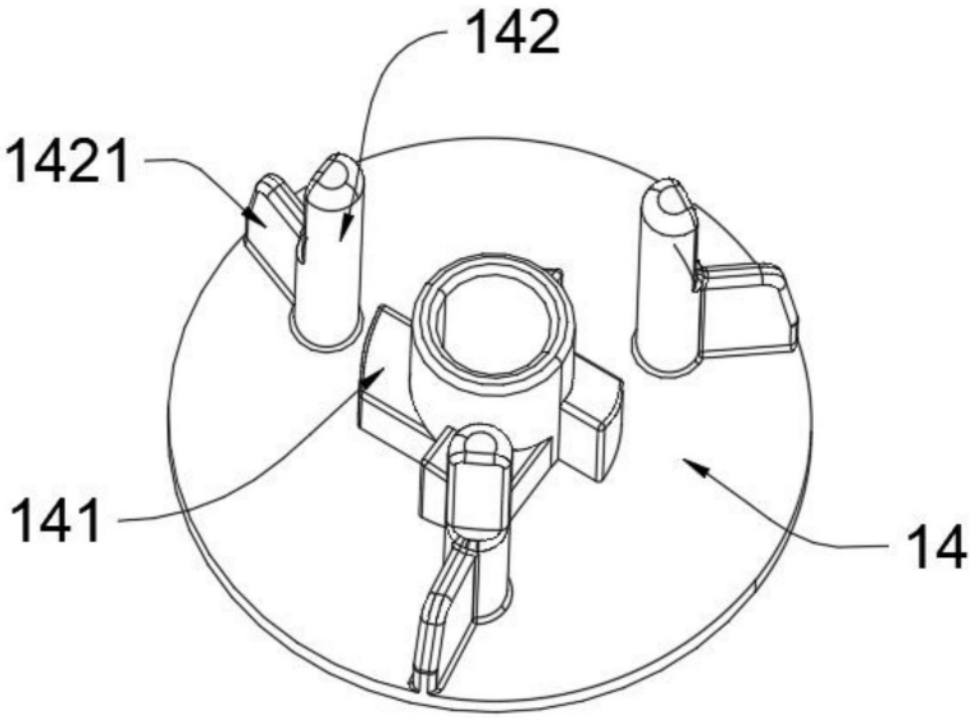

图6

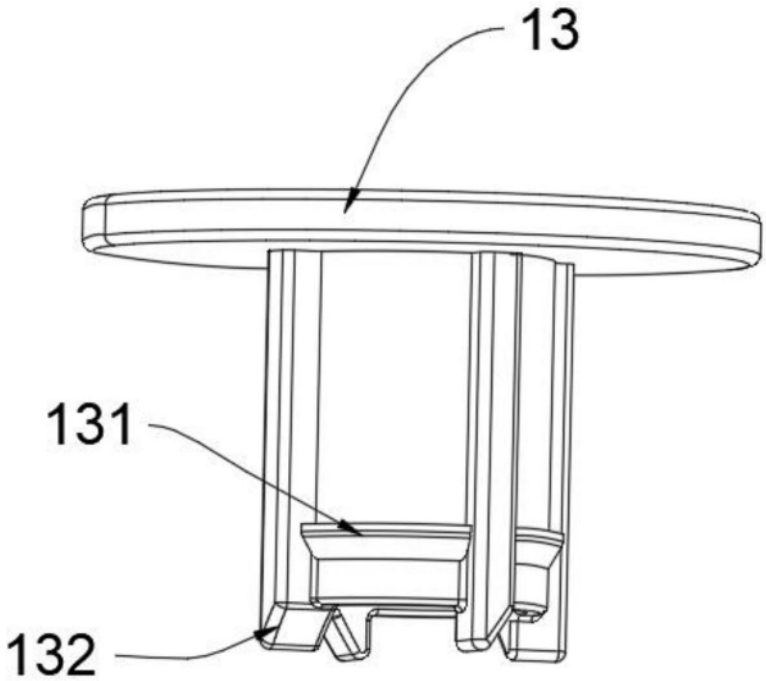

图7

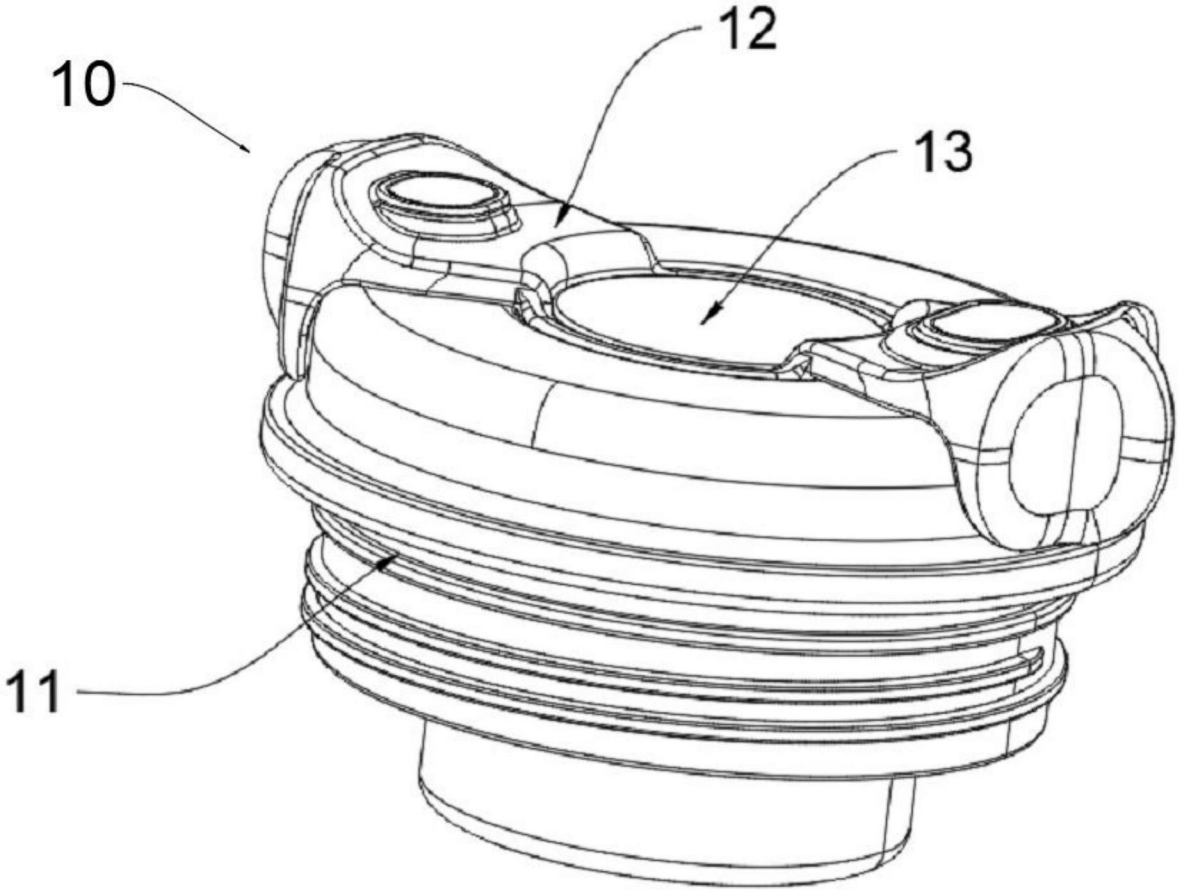

图8

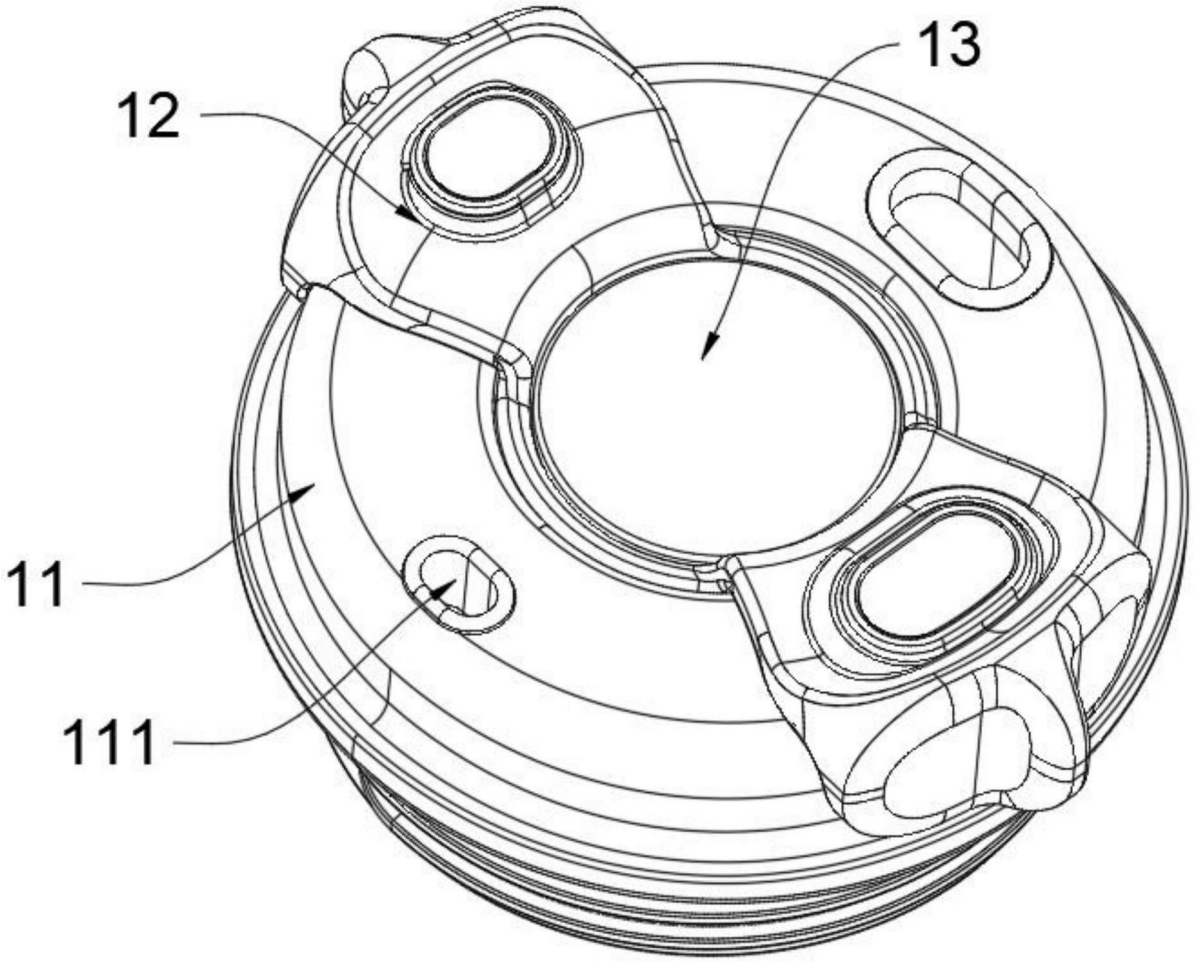

图9