(19)中华人民共和国国家知识产权局

(12)实用新型专利

(10)授权公告号 CN 201469904 U
(45)授权公告日 2010.05.19

(21)申请号 200920172915.5

(22)申请日 2009.08.13

(73)专利权人 谭钢
地址 100006 北京市东城区富强胡同 18 号

(72)发明人 谭钢

(74)专利代理机构 北京科龙寰宇知识产权代理有限责任公司 11139
代理人 孙皓晨 朱世定

(51)Int.Cl.
A61N 1/18(2006.01)

权利要求书 1 页 说明书 2 页 附图 2 页

(54)实用新型名称

电穴理疗装置

(57)摘要

一种电穴理疗装置，包括：插头和分别连接所述插头的两个电极的两股导电线，每股导电线的末端连接一个导电触头；两个接触垫，其为柔性垫体，用以分别包裹于所述导电触头之外；绝缘垫，为电绝缘材质，其面积大于所述接触垫，所述接触垫置于所述绝缘垫之上。所述电穴理疗装置还可包括一绝缘外壳，所述绝缘外壳半包围所述接触垫。通过该电穴理疗装置，可以为受治者提供热能、电能和经络能量，从而能提高经络的活跃程度，利于疏通经络，增进疗效，同时也有利于寒气的逼出。

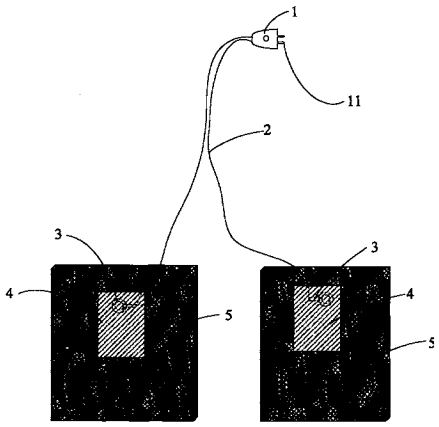

CN 201469904 U

1. 一种电穴理疗装置，其特征在于，包括：

插头和分别连接所述插头的两个电极的两股导电线，每股导电线的末端连接一个导电触头；

两个接触垫，其为柔性垫体，用以分别包裹于所述导电触头之外；

绝缘垫，为电绝缘材质，其面积大于所述接触垫，所述接触垫置于所述绝缘垫之上。

2. 根据权利要求 1 所述的电穴理疗装置，其特征在于，所述接触垫的电阻的数量级为千欧姆。

3. 根据权利要求 2 所述的电穴理疗装置，其特征在于，所述接触垫为潮湿的毛巾。

4. 根据权利要求 1 所述的电穴理疗装置，其特征在于，所述电穴理疗装置还包括一绝缘外壳，所述绝缘外壳半包围所述接触垫。

5. 根据权利要求 4 所述的电穴理疗装置，其特征在于，所述绝缘外壳由一底板和一上盖板构成，所述上盖板的面积小于所述底板，上盖板和底板之间用螺柱支撑连接或用侧板连接。

6. 根据权利要求 1 所述的电穴理疗装置，其特征在于，所述导电线具有高强度的绝缘表皮。

7. 根据权利要求 1-6 任意一项所述的电穴理疗装置，其特征在于，所述导电线为 2.0mm 的音频线。

8. 根据权利要求 1-6 任意一项所述的电穴理疗装置，其特征在于，所述两股导电线的长度不相等，且二者长度之差大于所述导电触头的长度。

电穴理疗装置

技术领域

[0001] 本实用新型涉及医疗辅助工具，特别是涉及一种用于经络和穴位疗法中起辅助作用的理疗装置。

背景技术

[0002] 通过对人体经络和穴位的刺激，例如针灸和按摩等来达到治病和健体作用的方式有着悠久的历史，并且现今已经广泛被人们所接受。现代医学研究证明，人体内部有微弱的生物电流，其对于神经的传导和循环以及内分泌等系统均起着重要作用。

[0003] 现有利用上述原理进行人体理疗的装置大致有以下几类：一是利用电热和远红外辐射进行局部加热，例如各种远红外材质的理疗带、理疗服饰等，其是利用对人体相应位置的刺激达到治疗和保健目的；另一类是电动装置，例如按摩腰带、按摩椅、按摩棒等，将电能转化为动能刺激人体。但是，上述两种方式的作用点均只局限于能接触到电热装置和电动装置的部位，且作用是由外而内，无法对人全身整体状况进行调节和控制。

[0004] 而且，目前在进行针灸和按摩等人体经络和穴位的刺激时，仅是施治者在进行治疗操作，受治者除了被动接受之外，二者之间一般没有交互。

发明内容

[0005] 本实用新型的目的在于提供一种用于经络和穴位疗法中起辅助作用的理疗装置，以克服现有理疗装置的不足和为现有的经络和穴位疗法提供辅助工具，从而使其能获得更好的效果。

[0006] 本实用新型的电穴理疗装置，包括：插头和分别连接所述插头的两个电极的两股导电线，每股导电线的末端连接一个导电触头；接触垫，其为柔性垫体，用以包裹于所述导电触头之外；绝缘垫，为电绝缘材质，其面积大于所述接触垫，所述接触垫置于所述绝缘垫之上。其中，所述接触垫的电阻的数量级为千欧姆，可用潮湿的毛巾构成。

[0007] 较佳地，所述电穴理疗装置还包括一绝缘外壳，所述绝缘外壳半包围所述接触垫。所述绝缘外壳可由一底板和一上盖板构成，所述上盖板的面积小于所述底板，上盖板和底板之间用螺柱支撑连接。

[0008] 较佳地，所述两股导电线具有高强度的绝缘表皮。可为例如 2.0mm 的音频线。

[0009] 较佳地，所述两股导电线的长度不相等，且二者长度之差大于所述导电触头的长度。

[0010] 本实用新型的有益效果在于，通过该电穴理疗装置，可以为受治者提供热能、电能和经络能量，从而能提高经络的活跃程度，利于疏通经络，增进疗效，同时也有利于寒气的逼出。

附图说明

[0011] 图 1 是本实用新型电穴理疗装置的整体结构示意图；

[0012] 图 2 是本实用新型电穴理疗装置的电连接线部分示意图；

[0013] 图 3 是电穴理疗装置的绝缘外壳实施例的示意图；

[0014] 图 4 是本实用新型电穴理疗装置的使用状态电路原理示意图。

具体实施方式

[0015] 本实用新型的电穴理疗装置整体结构如图 1 所示。其包括：插头 1 和分别连接所述插头的两个电极 11 的两股导电线 2，每股导电线 2 的末端连接一个导电触头 3（图中虚线所示）。在使用时，导电触头 3 是完全包裹于接触垫 4 之内的，因此在图 1 中用虚线表示。接触垫 4 为柔性的垫体，具有较大的电阻，例如千欧姆的数量级。整个接触垫 4 位于一绝缘垫之上，绝缘垫 5 为电绝缘材质，其面积大于所述接触垫，以使接触垫 4 与大地绝缘。图 1 中以两块绝缘垫 5 示出，当然也可以使用一块整体的较大绝缘垫来实现。

[0016] 本实用新型在使用时，插头连接市电的插座，施治者和受治者分别位于两块绝缘垫之上，并且每个人用脚踩（或身体其它部位）接触一接触垫 3。通过施治者和受治者的身体接触而使人、接触垫、导电线构成一个回路。回路中各个部分的等效电阻值应保证通过人体的电流在安全范围之内，即小于 50mA 的安全值。

[0017] 其中，所述接触垫 3 的电阻优选为 2 千到 3 千欧姆左右。可用任何能满足高电阻的，且使人感觉接触舒适的材料制成。一种简易的实现方式为用潮湿的毛巾构成。平时非使用状态时，毛巾是干燥的，分离收纳。使用时，将毛巾润湿（优选化纤毛巾，因其电阻大），再挤干至不滴水的状态，用所述潮湿的毛巾包裹所述导电触头 3，并折叠后留出一适于脚踩的伸出部，如图 1 中所示。为了对接触垫 3 进行定位和保护，可为其设置一绝缘外壳 6。绝缘外壳 6 如图 2 所示，所述绝缘外壳 6 用来半包围所述接触垫。所述绝缘外壳 6 可由一底板 62 和一上盖板 61 构成，所述上盖板 61 的面积小于所述底板 62，上盖板和底板之间用螺柱支撑连接或者由侧板连接。

[0018] 为了在使用中更安全可靠，所述两股导电线 2 应具有高强度的绝缘表皮，以免椅子压挤等损伤导致漏电。例如，导电线可用市售的 2.0mm，300 股的音频线。并且较佳地，为了防止两个导电触头 3 的意外接触，所述两股导电线 2 的长度可设为不相等，且二者长度之差大于所述导电触头 3 的长度，如图 3 所示。

[0019] 图 4 是本实用新型电穴理疗装置的使用状态电路原理示意图。在正常使用时，交流电源 9（可为普通市电）与导电线 2 的两股：导线一 21 和导线二 22，以及两个接触垫：接触垫一 41 和接触垫二 42，以及施治者 7 和受治者 8 共同构成一导电回路，回路中存在着对人体安全的范围内的微弱电流，通过电流的作用可在人体内产生热能，同时为受治者提供电能和经络能量，利于舒活经络，从而能显著提高针灸、按摩等经络和穴位疗法的疗效。也有利于人体内寒毒的排出。

[0020] 以上对本实用新型的描述是说明性的，而非限制性的，本专业技术人员理解，在权利要求限定的精神与范围之内可对其进行许多修改、变化或等效，但是它们都将落入本实用新型的保护范围内。

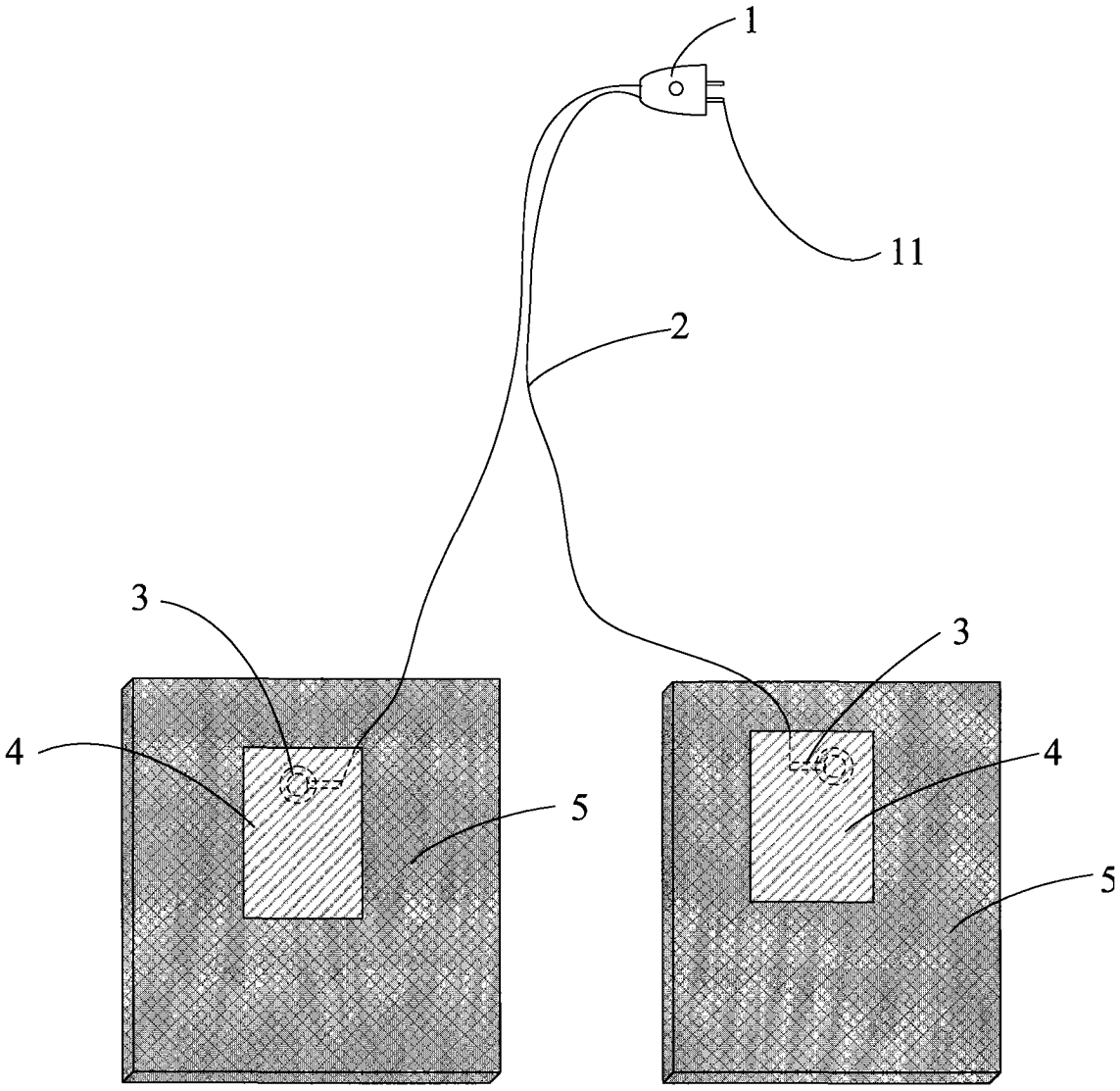

图 1

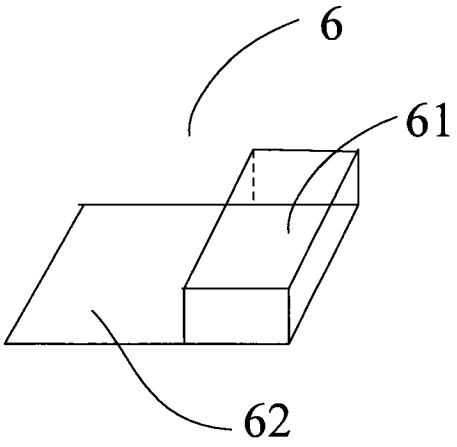

图 2

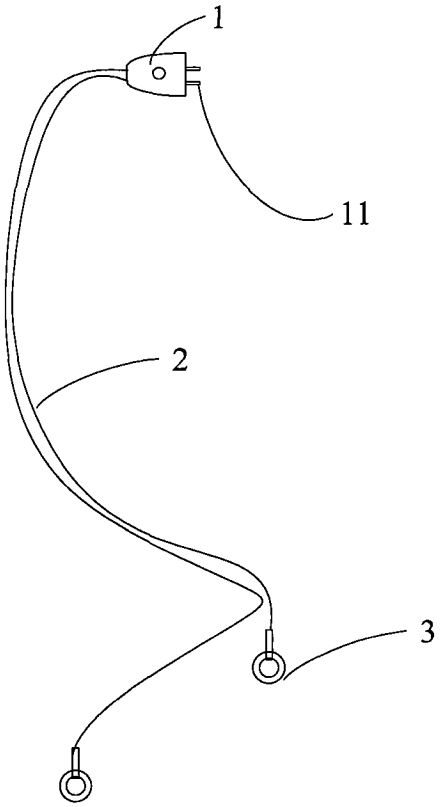

图 3

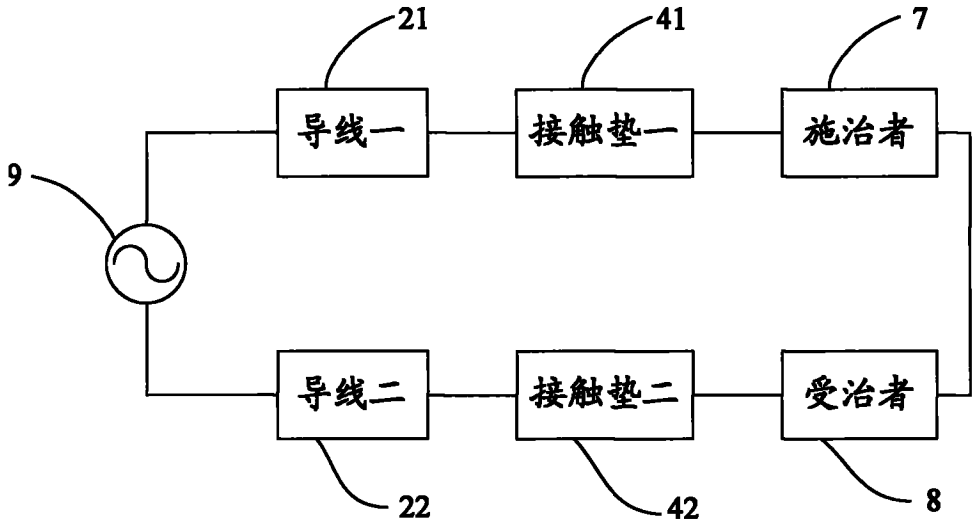

图 4