(19)中华人民共和国国家知识产权局

(12)实用新型专利

(10)授权公告号 CN 205093807 U
(45)授权公告日 2016.03.23

(21)申请号 201520886189.9

(22)申请日 2015.11.09

(73)专利权人 温州市英耐德户外用品有限公司
地址 325000 浙江省温州市永嘉县桥下镇六岙村

(72)发明人 熊崇遵 冷学良

(74)专利代理机构 温州瓯越专利代理有限公司 33211
代理人 陈加利

(51)Int.Cl.
A47B 3/08(2006.01)

权利要求书1页 说明书2页 附图1页

(54)实用新型名称

一种餐桌的桌体支撑机构

(57)摘要

本实用新型公开了餐桌的桌体支撑机构，包括桌体，桌体包括有桌体板，所述的桌体板的底部转动设置有至少一对折叠腿，所述的折叠腿与桌体板之间支撑设置有气弹簧，该气弹簧的上端与桌体板的下端之间铰链连接，所述的桌体板的底面的设置有至少一对行走轮，该行走轮相对于桌体板的底面的纵向高度大于折叠腿在折叠状态下高度。本实用新型支撑稳定性好，且桌脚折叠后易于移动。

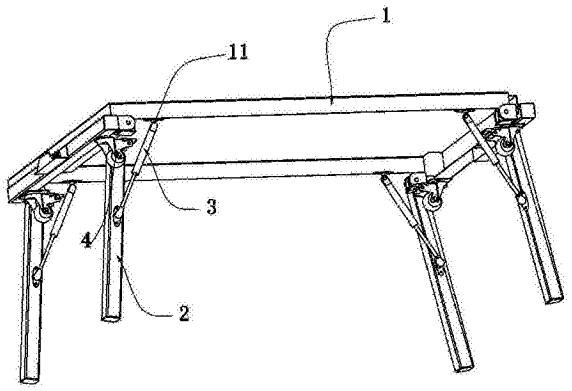

CN 205093807 U

1.一种餐桌的桌体支撑机构，包括桌体，桌体包括有桌体板，所述的桌体板的底部转动设置有至少一对折叠腿，其特征在于：所述的折叠腿与桌体板之间支撑设置有气弹簧，该气弹簧的上端与桌体板的下端之间铰链连接，所述的桌体板的底面的设置有至少一对行走轮，该行走轮相对于桌体板的底面的纵向高度大于折叠腿在折叠状态下高度。

2.根据权利要求1所述的一种餐桌的桌体支撑机构，其特征在于：所述的桌体板的下端固定设置有铰接座，所述的气弹簧的上端铰接连接于该铰接座上。

3.根据权利要求1所述的一种餐桌的桌体支撑机构，其特征在于：所述的行走轮为万向轮，该万向轮设置有4个，且该4个万向轮呈四角分布在桌体板的下端面四周。

一种餐桌的桌体支撑机构

技术领域

[0001] 本实用新型涉及一种餐桌，具体是餐桌的桌体支撑机构，特别是适用于户外便携式餐桌使用。

背景技术

[0002] 近几年，由于户外旅游、自驾游及野营等活动越来越受到广大群众的青睐，在和大自然亲密接触的同时，要想在野外吃上一顿可口的饭菜就需要一大堆户外炊具及装备，比如炉灶、桌子、椅子、水盆、烧烤架、锅碗瓢盆、调料等等，所需东西的数量和体积都非常繁杂。经了解，现在市场上销售的各类户外便携餐桌和烧烤架的功能过于单一，只能满足单一的使用需求，而且，体积大、笨重，携带不便，材质容易燃烧、安全性能低。

[0003] 为此，本发明人申请人一种多功能餐桌，参见中国专利公开号204444779U所述，该多功能餐桌的底部设置有折叠脚进行支撑，但是该结构设计相对简单，存在以下缺点：

[0004] (1)支撑稳定性不佳；

[0005] (2)折叠脚折叠之后，整个餐桌的桌体需要抬起来才能移动，使用不方便。

发明内容

[0006] 本实用新型的目的是为了克服现有技术存在的缺点和不足，而提供一种支撑稳定性好，且桌脚折叠后易于移动的一种餐桌的桌体支撑机构。

[0007] 为实现上述目的，本实用新型的技术方案是包括桌体，桌体包括有桌体板，所述的桌体板的底部转动设置有至少一对折叠腿，所述的折叠腿与桌体板之间支撑设置有气弹簧，该气弹簧的上端与桌体板的下端之间铰链连接，所述的桌体板的底面的设置有至少一对行走轮，该行走轮相对于桌体板的底面的纵向高度大于折叠腿在折叠状态下高度。

[0008] 通过本设置，采用气弹簧在对折叠腿展开后进行支撑，能够有效提高折叠腿的展开后支撑的稳定性，另外，折叠腿在折叠后，行走轮能直接支撑于地面上，因此，可以依靠行走轮方便整个桌体的移动，移动方便灵活省力。

[0009] 进一步设置是所述的桌体板的下端固定设置有铰接座，所述的气弹簧的上端铰接连接于该铰接座上。通过本设置，方便折叠腿在折叠时该气弹簧的协同转动，结构设计合理。

[0010] 进一步设置是所述的行走轮为万向轮，该万向轮设置有4个，且该4个万向轮呈四角分布在桌体板的下端面四周。通过本设置，行走轮支撑稳定可靠。

[0011] 下面结合说明书附图和具体实施方式对本实用新型做进一步介绍。

附图说明

[0012] 图1 本实用新型具体实施方式立体图。

具体实施方式

[0013] 下面通过实施例对本实用新型进行具体的描述，只用于对本实用新型进行进一步说明，不能理解为对本实用新型保护范围的限定。

[0014] 如图1所示的本实用新型具体实施方式，包括桌体，桌体包括有桌体板1，本实施例所述的桌体为户外移动式餐桌的桌体或者其他类型的餐桌桌体。本实施例的支撑机构皆可通用。

[0015] 本实施例所述的桌体板1的底部转动设置有至少一对折叠腿2，所述的折叠腿2与桌体板之间支撑设置有气弹簧3，该气弹簧3的上端与桌体板1的下端之间铰链连接，本实施例作为具体地，所述的桌体板1的下端固定设置有铰接座11，所述的气弹簧3的上端铰接连接于该铰接座11上。

[0016] 另外，本实施例所述的桌体板1的底面的设置有至少一对行走轮4，该行走轮4相对于桌体板的底面的纵向高度大于折叠腿2在折叠状态下高度，本实施例所述的行走轮4为万向轮，该万向轮设置有4个，且该4个万向轮呈四角分布在桌体板1的下端面四周。

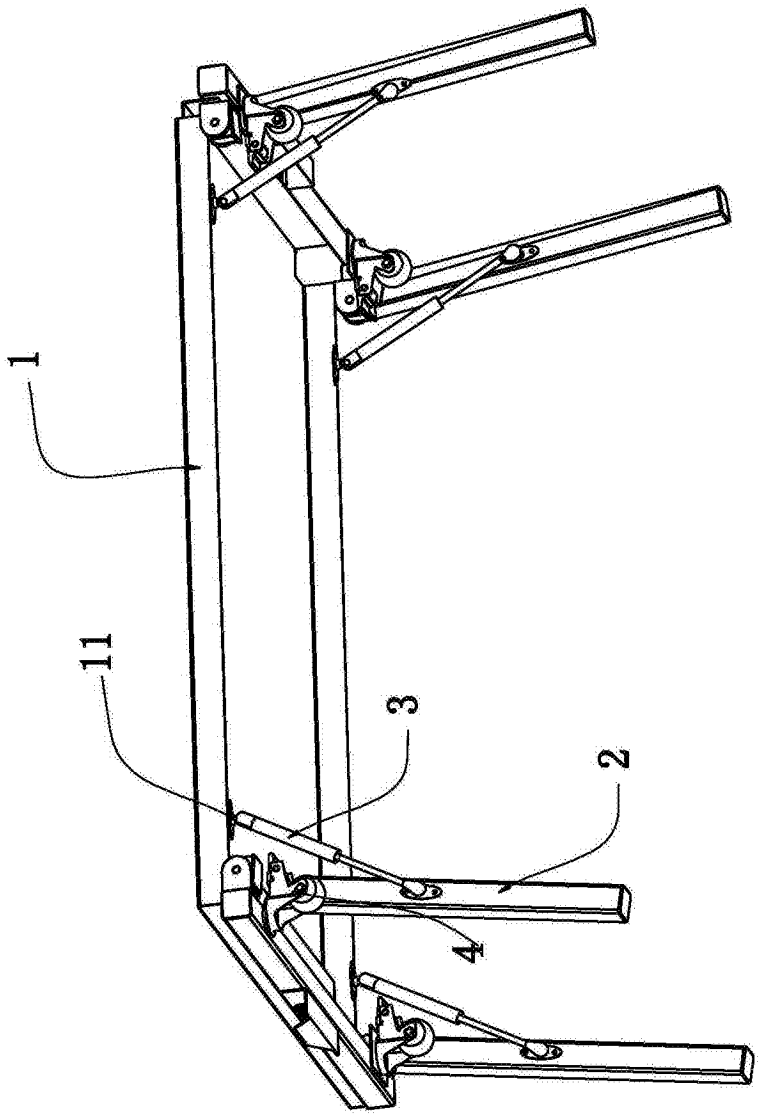

图1