(19)中华人民共和国国家知识产权局

(12)实用新型专利

(10)授权公告号 CN 203742250 U
(45)授权公告日 2014.07.30

(21)申请号 201320883898.2

(22)申请日 2013.12.31

(73)专利权人 盐城市昶桦户外用品有限公司
地址 224022 江苏省盐城市盐都区大纵湖镇义丰龙德路 8 号

(72)发明人 严正华 钱玉 严加军

(74)专利代理机构 南京天华专利代理有限责任公司 32218
代理人 夏平

(51)Int.Cl.
E04H 15/18(2006.01)

(ESM)同样的发明创造已同日申请发明专利

权利要求书1页 说明书1页 附图1页

(54)实用新型名称

船式运动帐篷

(57)摘要

本实用新型公开了一种可以在海边使用的船式运动帐篷，包括：帐篷船体和设置在帐篷船体上的两个弧形折叠船帆，在所述帐篷船体和弧形折叠船帆内设置有支撑架将帐篷船体和弧形折叠船帆撑起，在所述两个弧形折叠船帆上分别设置有相互配合的磁铁块，在所述帐篷船体的两侧分别设置有观察窗，在所述帐篷船体的内部设置有与观察窗相互配合的窗帘。优点是：结构美观，可以把弧形折叠船帆完全放下让人们在帐篷中尽情地欣赏到辽阔的天空，而且在人们休息的时候可以把两个弧形折叠船帆合并起来，给自己一个密闭的睡觉空间，操作十分方便，适合在海边游玩时使用，能够满足游客的使用要求。

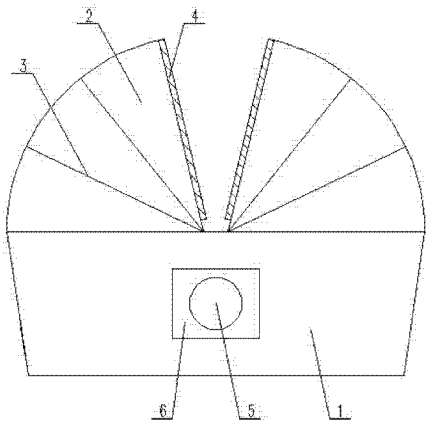

CN 203742250 U

1. 船式运动帐篷，其特征在于：包括：帐篷船体（1）和设置在帐篷船体（1）上的两个弧形折叠船帆（2），在所述帐篷船体（1）和弧形折叠船帆（2）内设置有支撑架（3）将帐篷船体（1）和弧形折叠船帆（2）撑起，在所述两个弧形折叠船帆（2）上分别设置有相互配合的磁铁块（4），在所述帐篷船体（1）的两侧分别设置有观察窗（5），在所述帐篷船体（1）的内部设置有与观察窗（5）相互配合的窗帘（6）。

船式运动帐篷

技术领域

[0001] 本实用新型涉及到一种户外用品，尤其涉及一种船式运动帐篷。

背景技术

[0002] 现代人生活、学习、工作的节奏较快，因此，在空闲的时候有许多人喜欢出去游玩，在外游玩的过程中都有使用的户外用品，帐篷就是其中的一种。现有帐篷大多为蒙古包式或是隧道式，多数为全封闭的结构，只适合休息时使用，不宜在海边使用，不能让人们在帐篷中尽情地欣赏辽阔的天空，满足不了游客外出游玩的要求。

实用新型内容

[0003] 本实用新型所要解决的技术问题是：提供一种可以在海边使用的船式运动帐篷。

[0004] 为了解决上述技术问题，本实用新型采用的技术方案是：船式运动帐篷，包括：帐篷船体和设置在帐篷船体上的两个弧形折叠船帆，在所述帐篷船体和弧形折叠船帆内设置有支撑架将帐篷船体和弧形折叠船帆撑起，在所述两个弧形折叠船帆上分别设置有相互配合的磁铁块，在所述帐篷船体的两侧分别设置有观察窗，在所述帐篷船体的内部设置有与观察窗相互配合的窗帘。

[0005] 本实用新型的优点是：上述船式运动帐篷，结构美观，可以把弧形折叠船帆完全放下让人们在帐篷中尽情地欣赏到辽阔的天空，而且在人们休息的时候可以把两个弧形折叠船帆合并起来，给自己一个密闭的睡觉空间，操作十分方便，适合在海边游玩时使用，能够满足游客的使用要求。

附图说明

[0006] 图 1 为本实用新型船式运动帐篷的结构示意图。

[0007] 图中：1、帐篷船体，2、弧形折叠船帆，3、支撑架，4、磁铁块，5、观察窗，6、窗帘。

具体实施方式

[0008] 下面结合附图和具体实施例详细描述一下本实用新型的具体内容。

[0009] 如图 1 所示，船式运动帐篷，包括：帐篷船体 1 和设置在帐篷船体 1 上的两个弧形折叠船帆 2，在所述帐篷船体 1 和弧形折叠船帆 2 内设置有支撑架 3 将帐篷船体 1 和弧形折叠船帆 2 撑起，在所述两个弧形折叠船帆 2 上分别设置有相互配合的磁铁块 4，在所述帐篷船体 1 的两侧分别设置有观察窗 5，在所述帐篷船体 1 的内部设置有与观察窗 5 相互配合的窗帘 6。

[0010] 上述船式运动帐篷，结构美观，可以把弧形折叠船帆完全放下让人们在帐篷中尽情地欣赏到辽阔的天空，而且在人们休息的时候可以把两个弧形折叠船帆合并起来，给自己一个密闭的睡觉空间，操作十分方便，适合在海边游玩时使用，能够满足游客的使用要求。

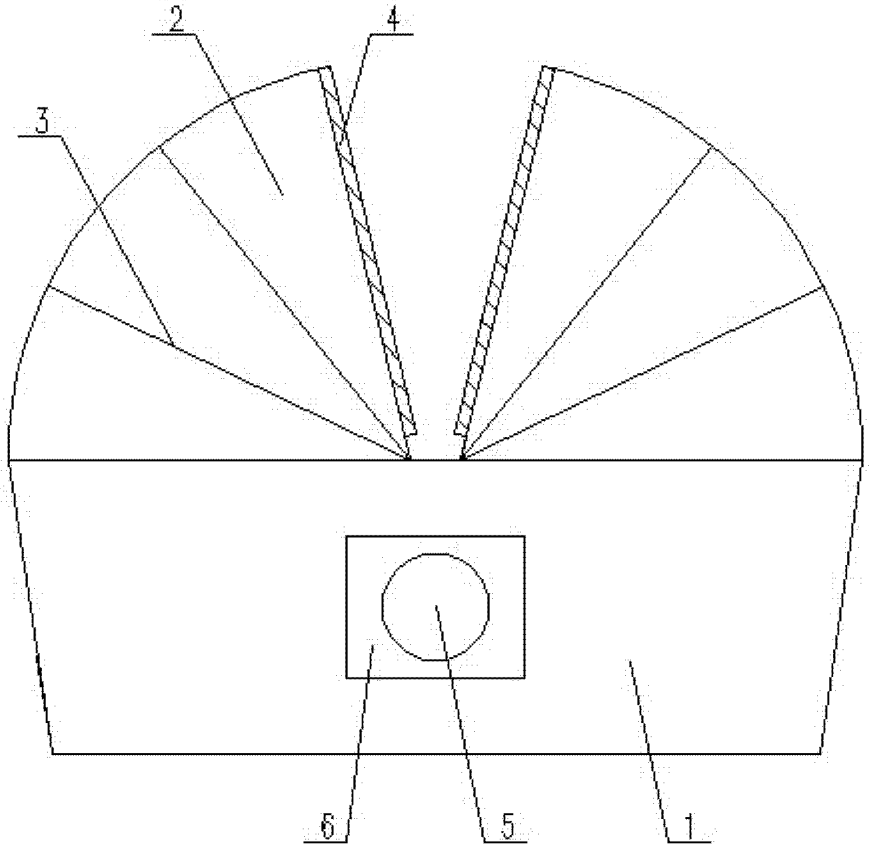

图 1