(19)国家知识产权局

(12)实用新型专利

(10)授权公告号 CN 219867663 U
(45)授权公告日 2023.10.20

(21)申请号 202320862284.X

(22)申请日 2023.04.18

(73)专利权人 长兴泛亚智慧照明有限公司
地址 313000 浙江省湖州市长兴县画溪街道新兴工业园区

(72)发明人 周勇涛

(74)专利代理机构 浙江锦明智一知识产权代理有限公司 33503
专利代理师 张丽

(51)Int.Cl.
F21V 21/00(2006.01)
F21V 21/08(2006.01)
F21V 3/00(2015.01)
F21V 17/12(2006.01)
F21V 21/40(2006.01)
F21V 15/01(2006.01)
F21L 2/00(2006.01)

权利要求书1页 说明书3页 附图3页

(54)实用新型名称

一种便携切换姿态户外露营灯

(57)摘要

本实用新型涉及一种便携切换姿态户外露营灯，包括灯罩、滑动设置在灯罩上的支撑组件，所述支撑组件上端部开设转动槽，所述转动槽上端部开设两个缺口，所述灯罩上端部转动设置有转动板，所述转动板转动设置在转动槽内并对支撑组件进行固定，所述转动板旋转至缺口位置处时支撑组件下滑至灯罩下端部并对灯罩进行支撑。本实用新型解决了露营灯支撑不稳定、需要拆卸的问题。

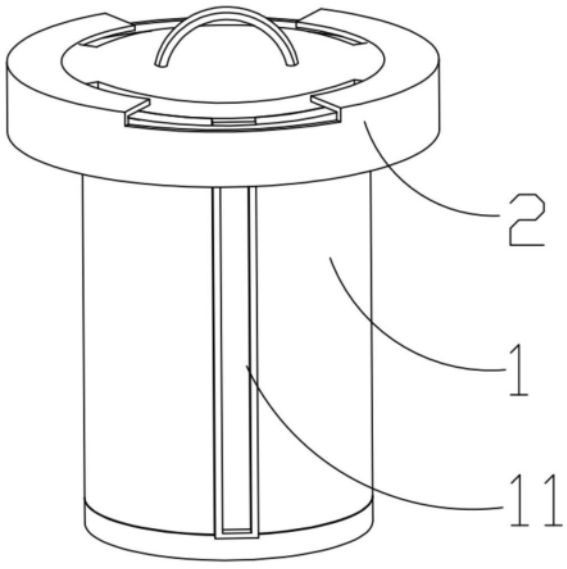

CN 219867663 U

1.一种便携切换姿态户外露营灯,包括灯罩(1)、滑动设置在灯罩(1)上的支撑组件(2),其特征在于:所述支撑组件(2)上端部开设转动槽(21),所述转动槽(21)上端部开设两个缺口(22),所述灯罩(1)上端部转动设置有转动板(3),所述转动板(3)转动设置在转动槽(21)内并对支撑组件(2)进行固定,所述转动板(3)旋转至缺口(22)位置处时支撑组件(2)下滑至灯罩(1)下端部并对灯罩进行支撑。

2.根据权利要求1所述的一种便携切换姿态户外露营灯,其特征在于,所述灯罩(1)两侧端部设置有滑槽(11)且灯罩(1)下端部设置有螺纹(12)。

3.根据权利要求2所述的一种便携切换姿态户外露营灯,其特征在于,所述支撑组件(2)内壁中部两端设置有两个滑动块(23),所述滑动块(23)滑动设置在滑槽(11)内。

4.根据权利要求1所述的一种便携切换姿态户外露营灯,其特征在于,所述灯罩(1)下端部转动连接有封盖(13),所述封盖(13)内壁开设螺纹槽(14)。

5.根据权利要求1所述的一种便携切换姿态户外露营灯,其特征在于,所述转动板(3)两侧端部呈扇形且转动板(3)上端部设置有把手(31)。

6.根据权利要求1所述的一种便携切换姿态户外露营灯,其特征在于,所述灯罩(1)和封盖(13)均为透明材质。

一种便携切换姿态户外露营灯

技术领域

[0001] 本实用新型涉及露营灯技术领域,尤其涉及一种便携切换姿态户外露营灯。

背景技术

[0002] 在日常生活中天气舒适的时候,许多人会选择去户外露营,而户外无法使用电器,在天黑的时候露营灯会是人们的第一选择,但在使用露营灯的时候,大多数时候会手提,但偶尔需要固定放置,由于地面不一定平坦,放置时就会导致不稳定。

[0003] 授权公开号为CN217441412U的一篇中国实用新型专利公开了一种便携式户外露营灯,包括露营灯,露营灯的表面设置有防护机构且底部设置有连接机构,连接机构的一端安装有固定座,露营灯的一端安装有防护盖,防护盖的表面设置有固定机构,防护盖的表面安装有提手。该便携式户外露营灯,设置有固定块、螺纹孔、第二螺栓、定位槽和背带,固定块通过第二螺栓贯穿螺纹孔和防护盖进行安装。

[0004] 但是其存在以下问题:该装置需要对固定座进行拆装,不方便使用。

实用新型内容

[0005] 本实用新型的目的是针对现有技术的不足之处,通过设置转动板和支撑组件,转动板设置在支撑组件内的转动槽中并对其进行限位,转动板转动至转动槽缺口位置处时可使支撑组件下降至灯罩下端部,对其进行支撑,进而克服了灯罩底座需要经常拆卸和安装的问题。

[0006] 针对上述技术问题,本实用新型采用的技术方案如下:

[0007] 一种便携切换姿态户外露营灯,包括灯罩、滑动设置在灯罩上的支撑组件,所述支撑组件上端部开设转动槽,所述转动槽上端部开设两个缺口,所述灯罩上端部转动设置有转动板,所述转动板转动设置在转动槽内并对支撑组件进行固定,所述转动板旋转至缺口位置处时支撑组件下滑至灯罩下端部并对灯罩进行支撑。

[0008] 作为一种优选,所述灯罩两侧端部设置有滑槽且灯罩下端部设置有螺纹。

[0009] 所述支撑组件内壁中部两端设置有两个滑动块,所述滑动块滑动设置在滑槽内。

[0010] 作为一种优选,所述灯罩下端部转动连接有封盖,所述封盖内壁开设螺纹槽。作为一种优选,所述转动板两侧端部呈扇形且转动板上端部设置有把手

[0011] 作为一种优选,所述灯罩和封盖均为透明材质。

[0012] 本实用新型的有益效果:

[0013] 1.本实用新型中通过将转动板转动设置在滑动槽内,实现对支撑组件的限位,通过将转动板旋转至缺口处实现将支撑组件下滑至灯罩下端部,进而增加灯罩底部的支撑面积,解决了需要拆装底座实现支撑的问题。

[0014] 综上所述,该露营灯具有方便携带、支撑稳定、切换姿态方便等优点,尤其适用于露营灯技术领域。

附图说明

[0015] 为了更清楚的说明本实用新型实施例的技术方案,下面将对实施例描述中所需要使用的附图作简单地介绍,显而易见地,下面描述的附图仅仅是本实用新型的一些实施例,对于本领域的普通技术人员来讲,在不付出创造性劳动的前提下,还可以根据这些附图获得其他附图。

[0016] 图1为一种便携切换姿态户外露营灯的轴侧图;

[0017] 图2为一种便携切换姿态户外露营灯的上视图;

[0018] 图3为一种便携切换姿态户外露营灯的部分结构示意图;

[0019] 图4为一种便携切换姿态户外露营灯中的工作状态图;

[0020] 图5为一种便携切换姿态户外露营灯中的支撑组件结构图。

[0021] 附图标注:1-灯罩;2-支撑组件;21-转动槽;22-缺口;3-转动板;11-滑槽;12-螺纹;23-滑动块;13-封盖;14-螺纹槽;31-把手。

具体实施方式

[0022] 下面结合附图对本实用新型实施例中的技术方案进行清楚、完整地说明。

[0023] 实施例一

[0024] 如图1至图5所示,一种便携切换姿态户外露营灯,包括灯罩1、滑动设置在灯罩1上的支撑组件2,所述支撑组件2上端部开设转动槽21,所述转动槽21上端部开设两个缺口22,所述灯罩1上端部转动设置有转动板3,所述转动板3转动设置在转动槽21内并对支撑组件2进行固定,所述转动板3旋转至缺口22位置处时支撑组件2下滑至灯罩1下端部并对灯罩进行支撑。

[0025] 所述灯罩1两侧端部设置有滑槽11且灯罩1下端部设置有螺纹12。

[0026] 更值得一提的是,所述支撑组件2内壁中部两端设置有两个滑动块23,所述滑动块23滑动设置在滑槽11内,带动支撑组件2在其滑槽11内实现上下滑动。

[0027] 所述灯罩1下端部转动连接有封盖13,所述封盖13内壁开设螺纹槽14,通过封盖13实现与灯罩下端部的连接。

[0028] 所述转动板3两侧端部呈扇形且转动板3上端部设置有把手31,将转动板3旋转至缺口22处实现将支撑组件2下滑至灯罩1下端部,进而增加灯罩1底部的支撑面积.

[0029] 所述灯罩1和封盖13均为透明材质,以便于实现更好的透光作用,用于照明。

[0030] 工作过程如下:

[0031] 首先对露营灯进行安装,设置在灯罩1内部,并通过封盖13对其进行封口,支撑组件2滑动设置灯罩1两侧端部,当支撑组件2滑动至灯罩1上端部时,转动板3转动设置在转动槽21内并对支撑组件2进行限位,此时可以对露营灯整体进行手提,照明效果会更好,转动转动板3至转动槽21缺口22位置处,将支撑组件2滑动至灯罩1下端部增加其下底面面积,使支撑组件2对灯罩1整体的支撑更加稳定。

[0032] 在本实用新型的描述中,需要理解的是,术语“前后”、“左右”等指示的方位或位置关系为基于附图所示的方位或位置关系,仅是为了便于描述本实用新型和简化描述,而不是指示或暗示所指的设备或部件必须具有特定的方位、以特定的方位构造和操作,因此不能理解为对实用新型的限制。

[0033] 以上所述，仅为本实用新型较佳的具体实施方式，但本实用新型的保护范围并不局限于此，任何熟悉本技术领域的技术人员在本实用新型的技术提示下可轻易想到的变化或替换，都应涵盖在本实用新型的保护范围之内。因此，本实用新型的保护范围应该以权利要求书的保护范围为准。

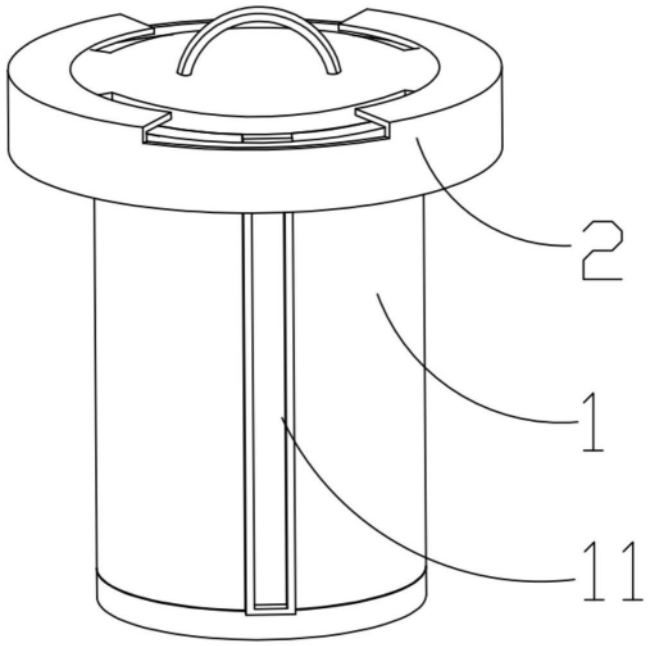

图1

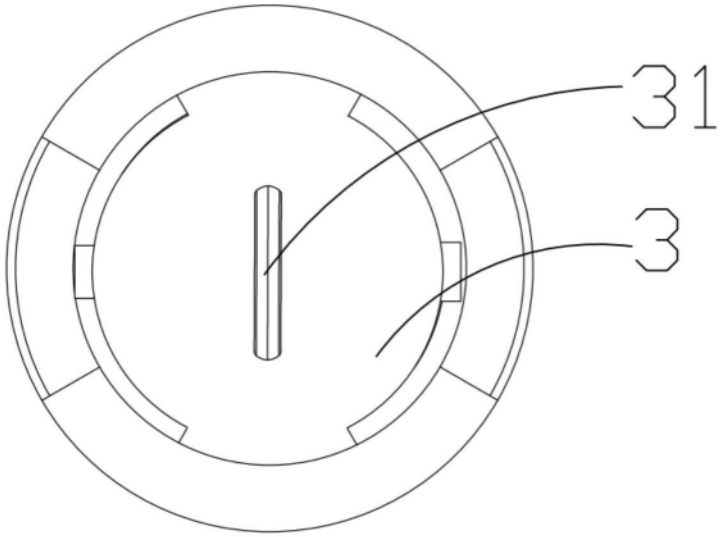

图2

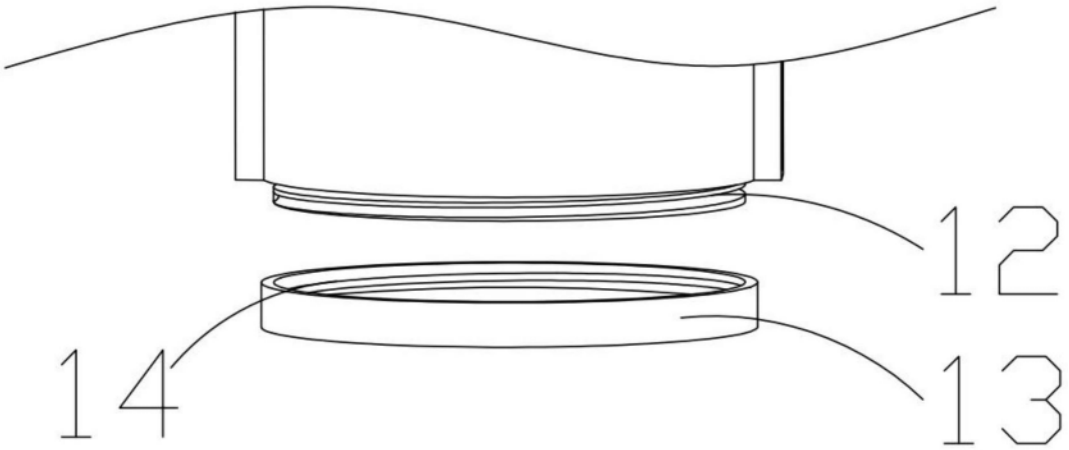

图3

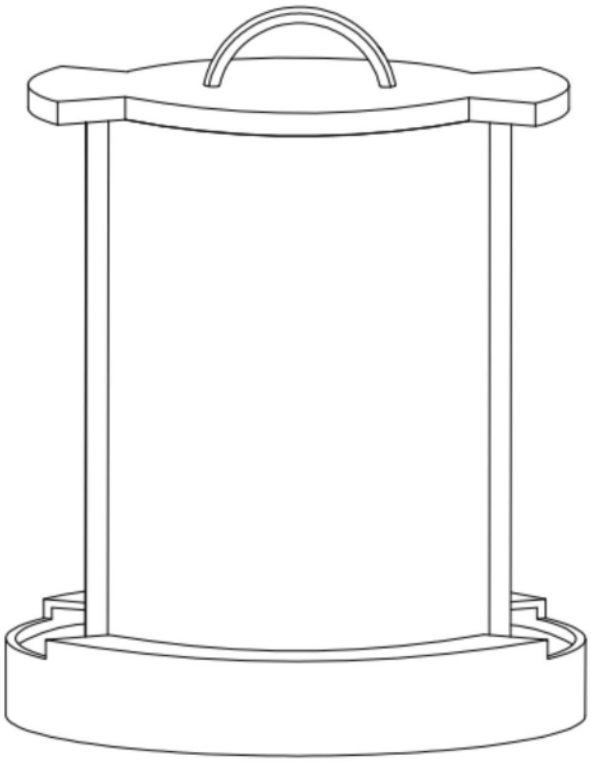

图4

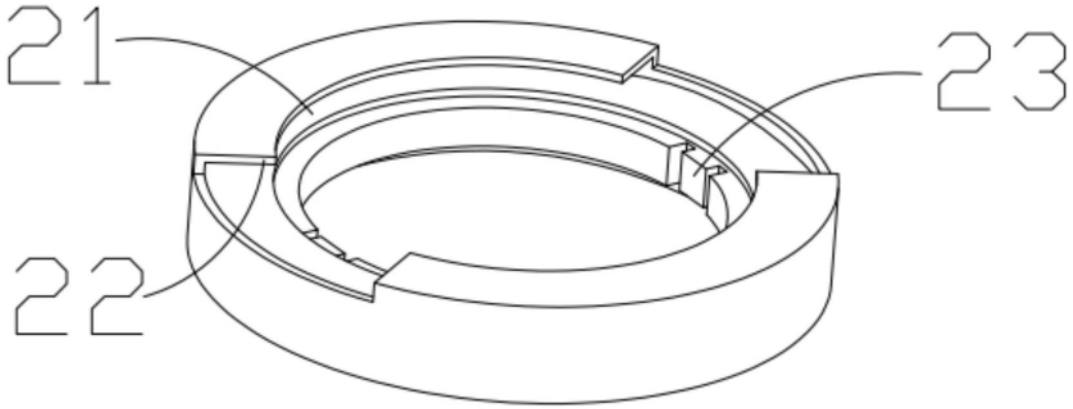

图5