(19)대한민국특허청(KR)
(12) 등록실용신안공보(Y1)

(51) 。Int. Cl.[7]
G09F 13/04

(45) 공고일자 2004년11월11일
(11) 등록번호 20-0367013
(24) 등록일자 2004년10월28일

(21) 출원번호 20-2004-0023087
(22) 출원일자 2004년08월12일

(73) 실용신안권자 양충렬
서울 강동구 둔촌동 545 둔촌하이츠아파트-512

(72) 고안자 양충렬
서울 강동구 둔촌동 545 둔촌하이츠아파트-512

(74) 대리인 김영화

기초적요건 심사관 : 정기주

(54)광고용 시트

요약

본 고안은 낮에는 흰색으로 보이게 하다가 야간에는 빛의 투과성을 이용하여 소정 색으로 보일 수 있게 한 광고용 시트이다.

본 고안에 따른 광고용 시트는 빛 투과성이 양호하며 소정 색을 갖는 유색층과, 상기 유색층의 어느 일표면 전체에 걸쳐 설치되어 그 반대 측에서 빛이 발광되면 상기 발광되는 빛이 투과되면서 유색층의 색이 표현되고 상기 빛의 발광이 없으면 상기 유색층을 커버하여 흰색으로 보이도록 한 빛 투과성이 양호한 백색층으로 이루어져 있다.

이러한 본 고안은 램프의 발광여부에 따라 그 발광되는 빛의 투과에 의해 색의 변화를 유발하여 보다 큰 광고효과를 얻을 수 있도록 해준다.

대표도

도 1

색인어

광고, 시트, 판재, 투과성, 색변화, 반전

명세서

도면의 간단한 설명

도 1은 본 고안에 따른 광고용 시트의 구조를 나타낸 단면도이고,

도 2는 본 고안에 따른 광고용 시트의 다른 구조를 나타낸 단면도이고,

도 3a와 도 3b는 본 고안에 따른 광고용 시트를 이용하여 광고판의 광고문자를 표현한 것을 나타낸 것으로, 도 3a는 광고판의 내부에 구비된 램프를 '오프'시킨 상태를 나타낸 도면이고, 도 3b는 상기 램프를 '온'시킨 상태를 나타낸 도면이다.

* 도면의 주요 부분에 대한 부호의 설명 *

110 - 광고용 시트 112 - 유색필름

114 - 백생필름 120 - 접착막

고안의 상세한 설명

고안의 목적

고안이 속하는 기술 및 그 분야의 종래기술

본 고안은 광고용 시트에 관한 것으로, 더욱 상세하게는 빛의 투과비율을 이용하여 주간에는 흰색으로 보이게 하고 야간에 램프의 발광여부에 따라 흰색이 아닌 다른 색으로 보이도록 한 광고용 시트에 관한 것이다.

일반적으로 램프를 이용하는 광고판으로는 내부에 형광등을 설치하고, 그 표 면에 문자나 그림이 새겨진 흰색 아크릴판을 덮어 씌워 야간에 형광등을 켜면 그 표면의 문자나 그림을 주변을 지나다니는 사람이 볼 수 있도록 되어 있는 것이 많이 사용된다.

그 외에 표면에 투명 수지판을 설치하고, 그 내부로 그림이나 문자 등이 인쇄된 칼라필름을 설치하여 내부 그림이 보이도록 된 것 등이 있으나, 이들은 밤과 낮의 구분이 없이 모두 동일한 색으로만 표현되어 주위를 지나다니는 사람들의 큰 관심을 끌지 못한다는 단점이 있다.

또한, 낮에는 흰색으로 보이던 것을 야간에 내부 불빛에 의해 소정 색으로 표현하기가 거의 불가능하고, 쉽게 열변색이 된다는 단점이 있다.

고안이 이루고자 하는 기술적 과제

본 고안의 목적은 빛의 부여에 따라 밤과 낮에 그 표현 색이 달라지도록, 즉, 낮에는 흰색으로 보이다가 야간에는 소정색으로 보일 수 있도록 한 광고용 시트를 제공하는데 있다.

고안의 구성 및 작용

상기 목적을 달성하기 위한 본 고안은 광고용 시트에 있어서, 소정 색을 갖는 빛 투과성이 양호한 재질로서 유색을 이루게 형성한 유색필름과 상기 유색필름과 같이 빛 투과성이 양호한 재질로서 상기 유색필름의 어느 일표면 전체를 커버하도록 설치되어 흰색을 이루게 형성한 백색필름을 포함하고, 상기 유색필름 측에서 백색필름 측으로 빛을 부여시 상기 빛에 의해 상기 유색필름이 가지는 유색이 백색필름의 백색을 투과하면서 유색으로 보이게 하고, 빛의 부여가 없을시 백색필름이 가지는 흰색으로 보이게 한 것을 특징으로 한다.

상기 유색필름과 백색필름은 일체로 구성됨을 특징으로 한다.

상기 유색필름과 백색필름은 접착물질에 의해 서로 부착됨을 특징으로 한다.

상기 유색필름에는 접착막이 더 설치됨을 특징으로 한다.

상기 광고용 시트는 빛이 투과될 수 있는 판재, 아크릴판, 후렉스, 시트지 중에서 선택한 어느 하나로 이루어짐을 특징으로 한다.

이하, 첨부된 도면을 참조하여 본 고안의 바람직한 실시 예를 더욱 상세하게 설명한다.

도 1은 본 고안에 따른 광고용 시트의 구조를 나타낸 단면도이고, 도 2는 본 고안에 따른 광고용 시트의 다른 구조를 나타낸 단면도이다.

도면 표시와 같이, 본 고안은 시트본체(110)를 구비하고 있다. 이 시트본체(110)는 소정 색을 갖는 유색필름(112)과 그 유색피름(112)의 일표면 전체에 설치된 백색필름(114)으로 이루어져 주야간에 따라 흰색과 소정 색으로 표현되게 한 것이다.

이와 같은 시트본체(110)의 상기 유색필름(112)은 빛 투과성이 양호하게 구성되며 소정 색을 가지고 있다. 또한, 상기 유색필름(112)의 어느 일표면 전체에 설치된 상기 백색필름(114)은 빛 투과성이 우수하며 빛의 발광에 의해 상기 유색필름(112)을 그 유색필름(112)이 가지고 있는 색으로 보이게 하거나 혹은 백색필름(114)이 가지고 있는 흰색 자체로 보이게 한 것이다.

이와 같은 상기 백색필름(114)은 유색필름(112)의 소정 색을 커버하여 외부 에서 백색으로 보이도록 하고, 상기 유색필름(112) 측에서 백색필름(114) 측으로 빛을 부여하게 되면 그 부여되는 빛에 의해 유색필름(112)이 가지고 있는 유색이 백색필름(114)을 투과하면서 유색필름(112)의 소정 색으로 보인다. 이와 같이 빛의 부여에 따라 상기 백색필름(114)이 흰색 혹은 소정 색으로 표현되게 하기 위해서는 상기 백색필름(114)을 이루는 백색안료의 비율을 조절하여 연하게 보일 수 있게 한다.

또한, 상기 시트본체(110)는 빛이 투과될 수 있는 여타의 모든 소재를 포함한다. 즉, 빛이 투과될 수 있는 판재, 아크릴판, 후렉스 및 필름 등으로 이루어 질 수 있으며, 이러한 판재, 아크릴판, 후렉스 및 필름 등에 소정 색의 칼라를 입혀 유색층(112)을 구비하여 빛이 투과될 수 있게 한다.

이와 같은 본 고안에 따른 시트본체(110)는 도 1에 나타낸 바와 같이 상기 백색필름(114)의 어느 일면에 소정 색을 갖는 상기 유색필름(112)을 도포하여 형성할 수 있고, 또 상기 유색필름(112)은 소정 색을 인쇄하는 형태로 하여 형성할 수도 있다.

또한, 본 고안에 따른 시트본체(110)는 도 2에 나타낸 바와 같이 상기 백색필름(114)의 어느 일면에 접착물질(116)에 의해 소정 색을 갖는 상기 유색필름(112)을 접착하여 구성할 수 있는데, 이때 상기 접착물질(116)은 투명하게 구성된다.

이와 같은 상기 시트본체(110)는 상기 유색필름(112) 측으로 접착막(120)이 더 설치될 수 있는데, 이는 상기 시트본체(110)를 이용하여 광고문구를 표현시 상 기 시트본체(110)를 광고판에 붙이기 용이하게 하기 위함이다. 즉, 상기 접착막(120)은 본 고안의 시트본체(110)를 이용하여 광고문구를 표현 후 그 표현된 광고문구를 간단하게 붙일 수 있게 한다.

이와 같은 구성을 갖는 본 고안에 따른 상기 시트본체(110)를 이용하여 광고판에 표시되는 광고문구를 구성하게 되면, 상기 광고판의 내부에 설치되는 램프의 발광에 의해 상기 시트본체(110)로 표현된 광고문구는 주야간에 따라 소정 색으로 표현되거나 혹은 백색으로 표현되게 한 것으로, 이에 대한 실제 제품(광고판)에 적용된 상태를 도 3a와 도 3b에 나타내었다.

도 3a와 도 3b는 본 고안에 따른 광고용 시트를 이용하여 광고판의 광고문자를 표현한 것을 나타낸 것으로, 도 3a는 광고판의 내부에 구비된 램프를 '오프'시킨 상태를 나타낸 도면이고, 도 3b는 상기 램프를 '온'시킨 상태를 나타낸 도면이다.

도 3a와 도 3b에 나타낸 바와 같이, 상기 광고판(100)의 전면에 본 고안에 따른 시트본체(110)를 이용하여 '대전역'이라는 광고문구를 표현하여 청색으로 표현된 변색시트(102)의 표면에 붙이게 되면 낮에는 도 3a와 같이 상기 광고문구는 낮에 청색 바탕에 백색으로 보이게 되고, 야간에 광고판의 내부 램프(미도시)를 '온'시키는 것에 의해 도 3b와 같이 상기 '대전역'이라 표현된 광고문구는 빛의 투과에 의해 청색으로 보이게 되며 청색의 바탕이던 변색시트(102)는 백색으로 표현되어 밤에도 확실한 광고효과를 얻을 수 있다. 여기서, 상기 청색의 바탕이 백색으로 바뀌는 변색시트(102)에 대해서는 본 출원인에 의해 특허 출원된 특허출원번호 제2004-53562호(2004년7월9일 출원)에 자세하게 나타나 있다.

또한, 이와 같은 광고판은 낮에 내부의 램프를 켜지 않은 상태에서 본 고안에 따른 시트본체(110)로 표현한 '대전역'

이라는 광고문구는 도 3a에 나타낸 바와 같은 흰색으로 보이다가, 밤에 광고판의 내부 램프를 켜면 도 3b에 나타낸 바와 같이 소정 색(청색)으로 보인다. 이는 본원 고안의 핵심을 이루는 기술 내용으로써 빛의 투과성이 우수한 백색필름(114)과 유색필름(112)으로 이루어진 시트본체(110)를 이용하여 광고문구를 표현함에 의해 그 광고문구가 상기 광고판의 내부 램프의 발광여부에 따른 빛의 투과성을 이용하여 반전되어 표현되게 한 것이다.

이와 같은 본 고안의 시트본체(110)를 이용하여 광고문구를 표현하게 되면 주야간에 따라 광고문구의 표현 색을 달리할 수 있어 보다 확실한 광고효과를 얻을 수 있다.

고안의 효과

이상 설명에서 알 수 있는 바와 같이 본 고안에 따른 광고용 시트에 의하면, 빛의 투과를 이용하여 시트에 구비된 소정 색의 유색층을 표현되게 함에 의해 흰색과 소정 색의 표현이 가능하게 하여 큰 광고효과를 얻을 수 있는 효과가 있다.

또한, 본 고안은 종래 광고면 표현자재나 재료를 이용해서는 도저히 표현할 수 없었던 상황을 연출할 수 있고, 열에 의한 색의 변색이 일어나지 않아 일정한 색상을 유지하는 장점이 있다.

(57) 청구의 범위

청구항 1.
광고용 시트에 있어서,

소정 색을 갖는 빛 투과성이 양호한 재질로서 유색을 이루게 형성한 유색필름과 상기 유색필름과 같이 빛 투과성이 양호한 재질로서 상기 유색필름의 어느 일표면 전체를 커버하도록 설치되어 흰색을 이루게 형성한 백색필름을 포함하고, 상기 유색필름 측에서 백색필름 측으로 빛을 부여시 상기 빛에 의해 상기 유색필름이 가지는 유색이 백색필름의 백색을 투과하면서 유색으로 보이게 하고, 빛의 부여가 없을시 백색필름이 가지는 흰색으로 보이게 한 것을 특징으로 하는 광고용 시트.

청구항 2.
제 1항에 있어서, 상기 유색필름과 백색필름은 일체로 구성됨을 특징으로 하는 광고용 시트.

청구항 3.
제 1항에 있어서, 상기 유색필름과 백색필름은 접착물질에 의해 서로 부착됨을 특징으로 하는 광고용 시트.

청구항 4.
제 1항에 있어서, 상기 유색필름에는 접착막이 더 설치됨을 특징으로 하는 광고용 시트.

도면

도면1

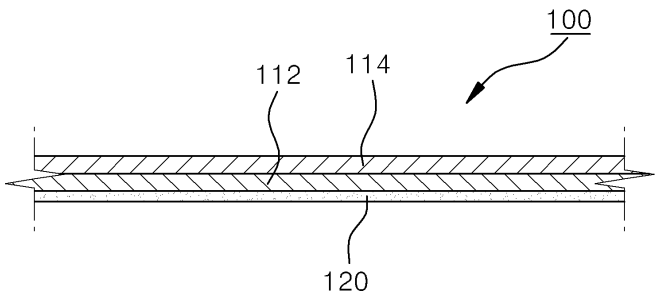

도면2

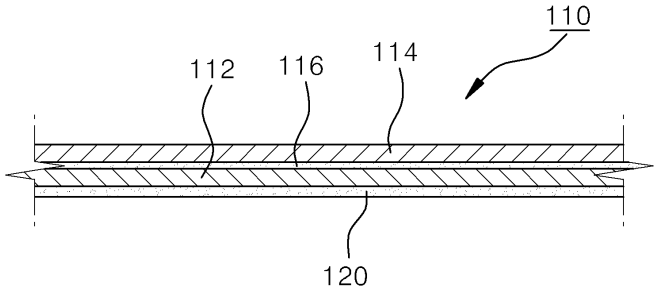

도면3a



도면3b

