(19)中华人民共和国国家知识产权局

(12)实用新型专利

(10)授权公告号 CN 205821158 U
(45)授权公告日 2016.12.21

(21)申请号 201620489778.8

(22)申请日 2016.05.26

(73)专利权人 常熟市红洲模具有限公司
地址 215500 江苏省苏州市常熟市虞山镇昆承村

(72)发明人 赵丽欢 潘文华

(74)专利代理机构 苏州广正知识产权代理有限公司 32234
代理人 张利强

(51)Int.Cl.
C03B 9/335(2006.01)

权利要求书1页 说明书2页 附图1页

(54)实用新型名称

一种分体可调的瓶底模具

(57)摘要

本实用新型公开了一种分体可调的瓶底模具，包括：底模芯体和固定底座，所述底模芯体设置在固定底座上，所述固定底座的上表面同心设置有一个内凹限位槽，所述底模芯体的底部设置在内凹限位槽内，所述固定底座的下表面内凹设置有两个弧形的阶梯槽，所述阶梯槽中分别设置有与底模芯体下部相连接的螺栓。通过上述方式，本实用新型所述的分体可调的瓶底模具，底模芯体和固定底座采用螺栓固定，分体结构，降低更换使用的成本，而且底模芯体的角度可以旋转，调节方便，便于与瓶身模具的配合，固定底座可以回收利用，降低制造的成本。

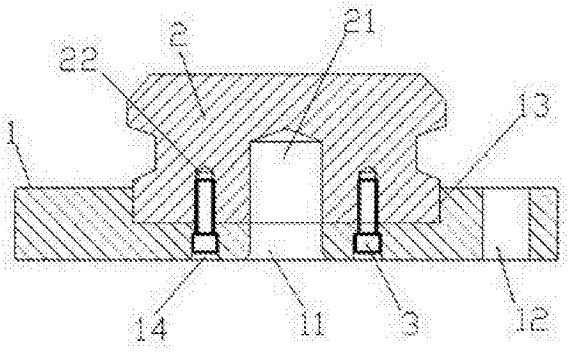

CN 205821158 U

1.一种分体可调的瓶底模具，包括：底模芯体和固定底座，所述底模芯体设置在固定底座上，其特征在于，所述固定底座的上表面同心设置有一个内凹限位槽，所述底模芯体的底部设置在内凹限位槽内，所述固定底座的下表面内凹设置有两个弧形的阶梯槽，所述阶梯槽中分别设置有与底模芯体下部相连接的螺栓。

2.根据权利要求1所述的分体可调的瓶底模具，其特征在于，所述内凹限位槽的内径与底模芯体底部的外圆直径相对应。

3.根据权利要求1所述的分体可调的瓶底模具，其特征在于，所述底模芯体的底部内凹设置有一个减重孔，所述固定底座中部设置有一个与减重孔相连通的通气孔，所述两个阶梯槽对称设置在通气孔的两侧。

4.根据权利要求1所述的分体可调的瓶底模具，其特征在于，所述固定底座上设置有定位孔。

5.根据权利要求1所述的分体可调的瓶底模具，其特征在于，所述螺栓为内六角螺栓，所述底模芯体的下表面设置有与内六角螺栓对应的螺纹孔。

6.根据权利要求1所述的分体可调的瓶底模具，其特征在于，所述底模芯体的顶部表面设置有刻字或者花纹。

一种分体可调的瓶底模具

技术领域

[0001] 本实用新型涉及玻璃制品生产用的模具领域，特别是涉及一种分体可调的瓶底模具。

背景技术

[0002] 玻璃瓶的生产模具中，瓶口、瓶身和瓶底的模具是单独加工后配合在一起使用的。其中，瓶口和瓶身的模具一般为对称的两片具有特定形腔的模具进行配合工作的，目的是为了玻璃瓶成型后顺利地进行脱模，而瓶底的模具不存在脱模阻碍问题，一般设计为整体式结构。

[0003] 瓶底模具的顶部通常设置有花纹或者刻字，使得生产出来的玻璃瓶底部富有图案或者文字，而瓶身上的图案或者文字往往需要与底部的图案或者文字对应，如果瓶底模具生产的时候没有与瓶身模具相对应，容易造成图案或者文字的不对应问题，难以调整，需要改良。

[0004] 另外，整体式结构的瓶底模具使用的材料较多，一旦损坏要整体更换，成本高，而且生产任务结束后，瓶底模具面临整体报废的问题，浪费严重。

实用新型内容

[0005] 本实用新型主要解决的技术问题是提供一种分体可调的瓶底模具，提升旋转调整的便利性，降低制造成本。

[0006] 为解决上述技术问题，本实用新型采用的一个技术方案是：提供一种分体可调的瓶底模具，包括：底模芯体和固定底座，所述底模芯体设置在固定底座上，所述固定底座的上表面同心设置有一个内凹限位槽，所述底模芯体的底部设置在内凹限位槽内，所述固定底座的下表面内凹设置有两个弧形的阶梯槽，所述阶梯槽中分别设置有与底模芯体下部相连接的螺栓。

[0007] 在本实用新型一个较佳实施例中，所述内凹限位槽的内径与底模芯体底部的外圆直径相对应。

[0008] 在本实用新型一个较佳实施例中，所述底模芯体的底部内凹设置有一个减重孔，所述固定底座中部设置有一个与减重孔相连通的通气孔，所述两个阶梯槽对称设置在通气孔的两侧。

[0009] 在本实用新型一个较佳实施例中，所述固定底座上设置有定位孔。

[0010] 在本实用新型一个较佳实施例中，所述螺栓为内六角螺栓，所述底模芯体的下表面设置有与内六角螺栓对应的螺纹孔。

[0011] 在本实用新型一个较佳实施例中，所述底模芯体的顶部表面设置有刻字或者花纹。

[0012] 本实用新型的有益效果是：本实用新型指出的一种分体可调的瓶底模具，底模芯体和固定底座采用螺栓固定，分体结构，降低更换使用的成本，而且底模芯体的角度可以旋

转，调节方便，便于与瓶身模具的配合，固定底座可以回收利用，降低制造的成本。

附图说明

[0013] 为了更清楚地说明本实用新型实施例中的技术方案，下面将对实施例描述中所需要使用的附图作简单地介绍，显而易见地，下面描述中的附图仅仅是本实用新型的一些实施例，对于本领域普通技术人员来讲，在不付出创造性劳动的前提下，还可以根据这些附图获得其它的附图，其中：

[0014] 图1是本实用新型一种分体可调的瓶底模具一较佳实施例的结构示意图；

[0015] 图2是图1的仰视图。

具体实施方式

[0016] 下面将对本实用新型实施例中的技术方案进行清楚、完整地描述，显然，所描述的实施例仅是本实用新型的一部分实施例，而不是全部的实施例。基于本实用新型中的实施例，本领域普通技术人员在没有做出创造性劳动前提下所获得的所有其它实施例，都属于本实用新型保护的范围。

[0017] 请参阅图1至图2，本实用新型实施例包括：

[0018] 一种分体可调的瓶底模具，包括：底模芯体2和固定底座1，所述底模芯体2设置在固定底座1上，所述固定底座1的上表面同心设置有一个内凹限位槽13，所述内凹限位槽13的内径与底模芯体2底部的外圆直径相对应，内凹限位槽13限制了底模芯体2的部分位移，定位精准。

[0019] 所述底模芯体2的底部设置在内凹限位槽13内，所述固定底座1的下表面内凹设置有两个弧形的阶梯槽14，所述阶梯槽14中分别设置有与底模芯体2下部相连接的螺栓3。所述两个阶梯槽14对称设置在通气孔11的两侧，松开螺栓3，可以旋转调整底模芯体2的角度，然后紧固螺栓3，进行玻璃瓶的生产，操作方便。所述底模芯体2的顶部表面设置有刻字或者花纹，底模芯体2的旋转带动了刻字或者花纹的旋转，灵活性好。

[0020] 所述底模芯体2的底部内凹设置有一个减重孔21，减重孔21减少了材料的使用和重量，底模芯体2的顶部还可以设置与减重孔21相连通的微气孔，方便型腔的排气。

[0021] 所述固定底座1中部设置有一个与减重孔21相连通的通气孔11，所述固定底座1上设置有定位孔12。利用定位孔12与设备的配合，完成固定底座1的定位和安装。

[0022] 所述螺栓3为内六角螺栓，所述底模芯体2的下表面设置有与内六角螺栓对应的螺纹孔22。螺栓3隐藏在阶梯槽14内，避免了突兀问题，便于固定底座1的安装。

[0023] 综上所述，本实用新型指出的一种分体可调的瓶底模具，提升了维护和调节的便利性，降低了生产和维护的成本，使用灵活，适应范围广泛。

[0024] 以上所述仅为本实用新型的实施例，并非因此限制本实用新型的专利范围，凡是利用本实用新型说明书内容所作的等效结构或等效流程变换，或直接或间接运用在其它相关的技术领域，均同理包括在本实用新型的专利保护范围内。

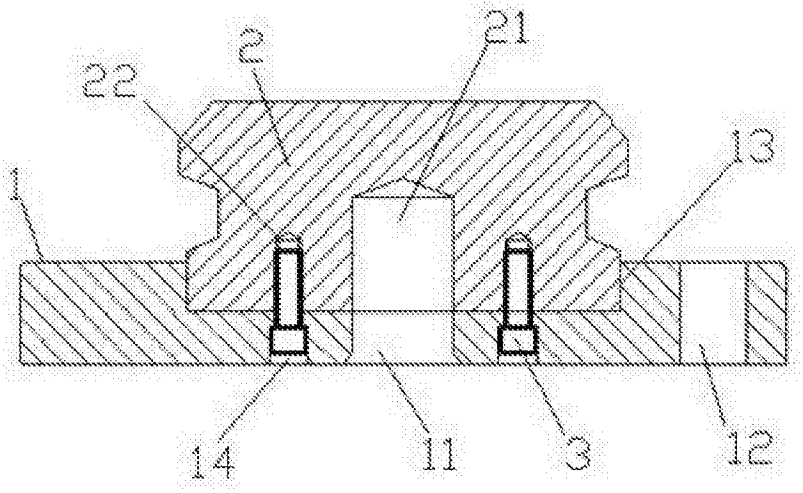

图1

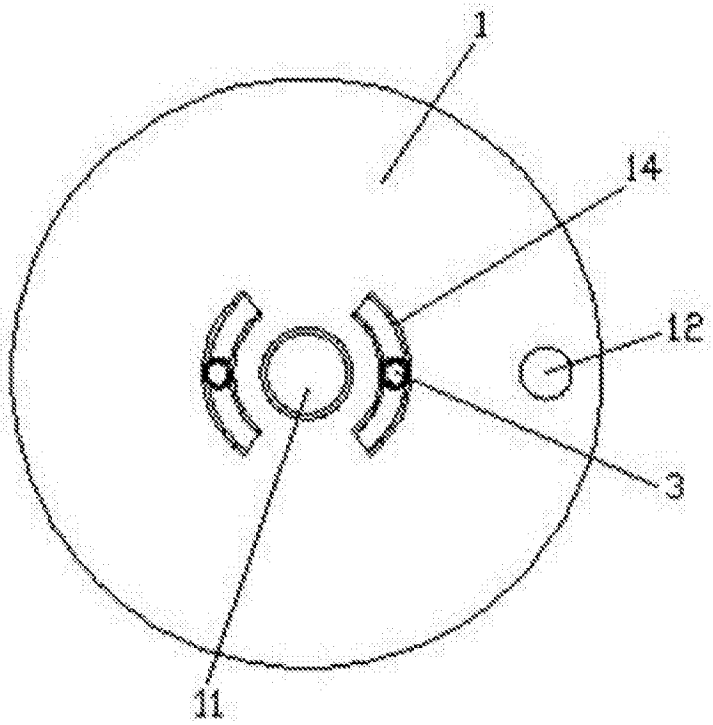

图2