(19)中华人民共和国国家知识产权局

(12)实用新型专利

(10)授权公告号 CN 207821613 U
(45)授权公告日 2018.09.07

(21)申请号 201721550692.2

(22)申请日 2017.11.20

(73)专利权人 邵雪梅
地址 333000 江西省景德镇市珠山区新厂东一路童街旁平安雨轩小区A栋306室

(72)发明人 邵雪梅

(51)Int.Cl.
A47G 19/22(2006.01)

权利要求书1页 说明书2页 附图3页

(54)实用新型名称

一种新型陶瓷保温杯

(57)摘要

本实用新型公开一种新型陶瓷保温杯，包括陶瓷杯体和盖体，所述盖体由陶瓷外壳，内套和套装于内套外侧壁周围的硅胶密封固定圈组成，所述陶瓷外壳内的底部中间一体设置有环形凸棱，在环形凸棱上设置有限位凹槽；内套的内壁上设有用于与杯体旋合连接的内螺纹，所述内套的沿口端部设有内套向下套装插入陶瓷外壳时的向下限位台边，在所述内套下端圆形底边板上设有与陶瓷外壳的内侧底部环形凸棱上的限位凹槽榫接卡合的凸棱，所述内套经套装于内套外侧壁的硅胶密封固定圈挤压插设于外壳内并通过内套下端圆形底边板上设有的限位凸棱与外壳内侧底部环形凸棱上的限位凹槽榫接卡合定位。

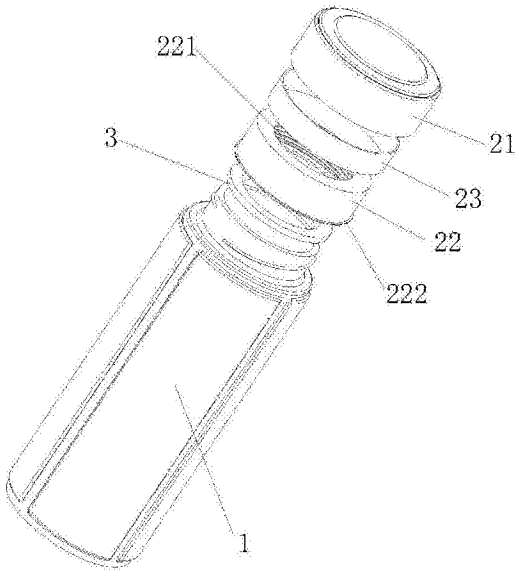

CN 207821613 U

1.一种新型陶瓷保温杯，包括陶瓷杯体和盖体，其特征在于：所述盖体由陶瓷外壳，内套和套装于内套外侧壁周围的硅胶密封固定圈组成，所述陶瓷外壳内的底部中间一体设置有环形凸棱，在环形凸棱上设置有限位凹槽；所述内套的内壁上设有用于与杯体旋合连接的内螺纹，所述内套的沿口端部设有内套向下套装插入陶瓷外壳时的向下限位台边，在所述内套下端圆形底边板上设有与陶瓷外壳的内侧底部环形凸棱上的限位凹槽榫接卡合的凸棱，所述内套经套装于内套外侧壁的硅胶密封固定圈挤压插设于外壳内并通过内套下端圆形底边板上设有的凸棱与外壳内侧底部环形凸棱上的限位凹槽榫接卡合定位。

2.根据权利要求1所述的一种新型陶瓷保温杯，其特征在于：所述环形凸棱上设置的限位凹槽可以是一个或多个。

3.根据权利要求1所述的一种新型陶瓷保温杯，其特征在于：所述内套下端圆形底边板上设有的与陶瓷外壳内侧底部环形凸棱上的限位凹槽榫接卡合的凸棱可以是一个或多个。

4.根据权利要求1所述的一种新型陶瓷保温杯，其特征在于：所述盖体内套底部设置有密封圈。

一种新型陶瓷保温杯

【技术领域】

[0001] 本实用新型涉及一种杯体，更具体的说是涉及一种新型陶瓷保温杯。

【背景技术】

[0002] 随着生活水平的提高，人们对日常生活用品的环保，安全性能提出了更高的要求，比如人们日常饮水使用最为频繁的保温杯，其大多带有作为密封功能的盖体，但现有的盖体要么大多一体成型为全塑料制品，使用中存在容器中的水与盖体中的塑料件接触，长期使用极不安全卫生，对人们的身体健康极其有害；且现有盖体内外层套接一般内层外壁使用防滑凸棱使之与外层套接后增大两者间的摩擦防止内层左右空转，使用粘接剂将内外层套装粘接防止脱落，其结构复杂，加工效率低，内外层粘接后其粘接剂极易在杯体长期使用的高温下损坏脱落，其次现有的盖体在整体性能上也存在诸多缺陷。

【实用新型内容】

[0003] 为了克服现有技术的不足，本实用新型提供一种结构新颖，加工便捷，环保性能更好，更卫生安全的新型陶瓷保温杯。

[0004] 为实现上述目的，本实用新型采用的技术方案为：

[0005] 一种新型陶瓷保温杯，包括陶瓷杯体和盖体，所述盖体由陶瓷外壳，内套和套装于内套外侧壁周围的硅胶密封固定圈组成，所述陶瓷外壳内的底部中间一体设置有环形凸棱，在环形凸棱上设置有限位凹槽；所述内套的内壁上设有用于与杯体旋合连接的内螺纹，所述内套的沿口端部设有内套向下套装插入陶瓷外壳时的向下限位台边，在所述内套下端圆形底边板上设有与陶瓷外壳的内侧底部环形凸棱上的限位凹槽榫接卡合的凸棱，所述内套经套装于内套外侧壁的硅胶密封固定圈挤压插设于外壳内并通过内套下端圆形底边板上设有的凸棱与外壳内侧底部环形凸棱上的限位凹槽榫接卡合定位。

[0006] 进一步的，所述环形凸棱上设置的限位凹槽可以是一个或多个。

[0007] 进一步的，所述内套下端圆形底边板上设有的与陶瓷外壳内侧底部环形凸棱上的限位凹槽榫接卡合的凸棱可以是一个或多个。

[0008] 进一步的，所述盖体内套底部设置有密封圈。

[0009] 本实用新型的优点是：

[0010] 本实用新型陶瓷保温杯的盖体采用具有优异环保功能的陶瓷外壳和耐高温性能稳定的内套组成，所述内套经套装于内套外侧壁的硅胶密封固定圈挤压插设于外壳内并通过内套下端圆形底边板上设有的限位凸棱与外壳内侧底部环形凸棱上的限位凹槽榫接卡合定位，其内套与陶瓷外壳套合连接时不需要粘接剂粘合，卫生环保，连接牢固不易脱落，结构简单实用，加工方便，便于批量生产。

[0011] 且由于在所述陶瓷外壳内的底部中间一体设置有环形凸棱，所述密封圈套设固定于环形凸棱周围的内套底部，这样在使用中，当盖体旋合于杯体时，因杯口端部旋合挤压于盖体环形凸棱周围套设固定的密封圈上，所述陶瓷外壳内底部中间一体设置的环形凸棱防

止了杯体中的水或水蒸汽直接与盖体上的塑料件接触，使人们在使用时更加卫生，安全。

【附图说明】

[0012] 图1是本实用新型陶瓷保温杯杯体和盖体未旋合时的立体结构示意图；

[0013] 图2是本实用新型陶瓷保温杯分解结构示意图；

[0014] 图3是本实用新型陶瓷保温杯盖体的分解结构示意图；

[0015] 图4是本实用新型陶瓷保温杯盖体内套与硅胶密封固定圈装配示意图；

[0016] 以下结合附图及实施例对本实用新型作进一步说明。

【具体实施方式】

[0017] 下面结合附图对本实用新型的优选实施例进行详细阐述，以使本实用新型的优点和特征能更易于被本领域技术人员理解，从而对本实用新型的保护范围做出更为清楚明确的界定。

[0018] 一种新型陶瓷保温杯，如图1至图4所示，包括陶瓷杯体1和盖体2，盖体2由陶瓷外壳21，内套22和套装于内套22外侧壁周围的硅胶密封固定圈23组成，陶瓷外壳21内的底部中间一体设置有环形凸棱210，在环形凸棱210上设置有限位凹槽211；内套22的内壁上设有用于与杯体1旋合连接的内螺纹221，在内套22的沿口端部设有内套22向下套装插入陶瓷外壳21时的向下限位台边222，可以使内套22在与陶瓷外壳21套装时方便限位，在内套22下端圆形底边板上设有与陶瓷外壳21的内侧底部环形凸棱210上的限位凹槽211榫接卡合的凸棱223，所述内套22经套装于内套外侧壁的硅胶密封固定圈23挤压插设于外壳21内并通过内套22下端圆形底边板上设有的凸棱223与外壳内侧底部环形凸棱210上的限位凹槽211榫接卡合定位。在环形凸棱210上设置的限位凹槽211可以是一个或多个，内套22下端圆形底边板上设有的与陶瓷外壳21内侧底部环形凸棱210上的限位凹槽211榫接卡合的凸棱223可以是一个或多个，盖体2内套22的底部设置有密封圈3。

[0019] 本实用新型陶瓷保温杯的盖体2采用具有优异环保功能的陶瓷外壳21和耐高温性能稳定的内套22组成，所述内套22经套装于内套22外侧壁的硅胶密封固定圈23挤压插设于外壳21内并通过内套22下端圆形底边板上设有的凸棱223与外壳21内侧底部环形凸棱210上的限位凹槽211榫接卡合定位，其内套22与陶瓷外壳21套合连接时不需要粘接剂粘合，卫生环保，连接牢固不易脱落，结构简单实用，加工方便，便于批量生产；且由于在所述陶瓷外壳21内的底部中间一体设置有环形凸棱210，密封圈3套设固定于环形凸棱210周围的内套22底部，这样在使用中，当盖体2旋合于杯体1时，因杯口端部旋合挤压于盖体环形凸棱210周围套设固定的密封圈3上，所述陶瓷外壳21内底部中间一体设置的环形凸棱210防止了杯体1中的水或水蒸汽直接与盖体2上的塑料件接触，使人们在使用时更加卫生，安全。

[0020] 当然，本实用新型还可有其他变形，总之，根据上述实施例的提示而做显而易见的变动，以及其他凡是不脱离本实用新型实质的改动，均应涵盖于本实用新型的保护范围之内。

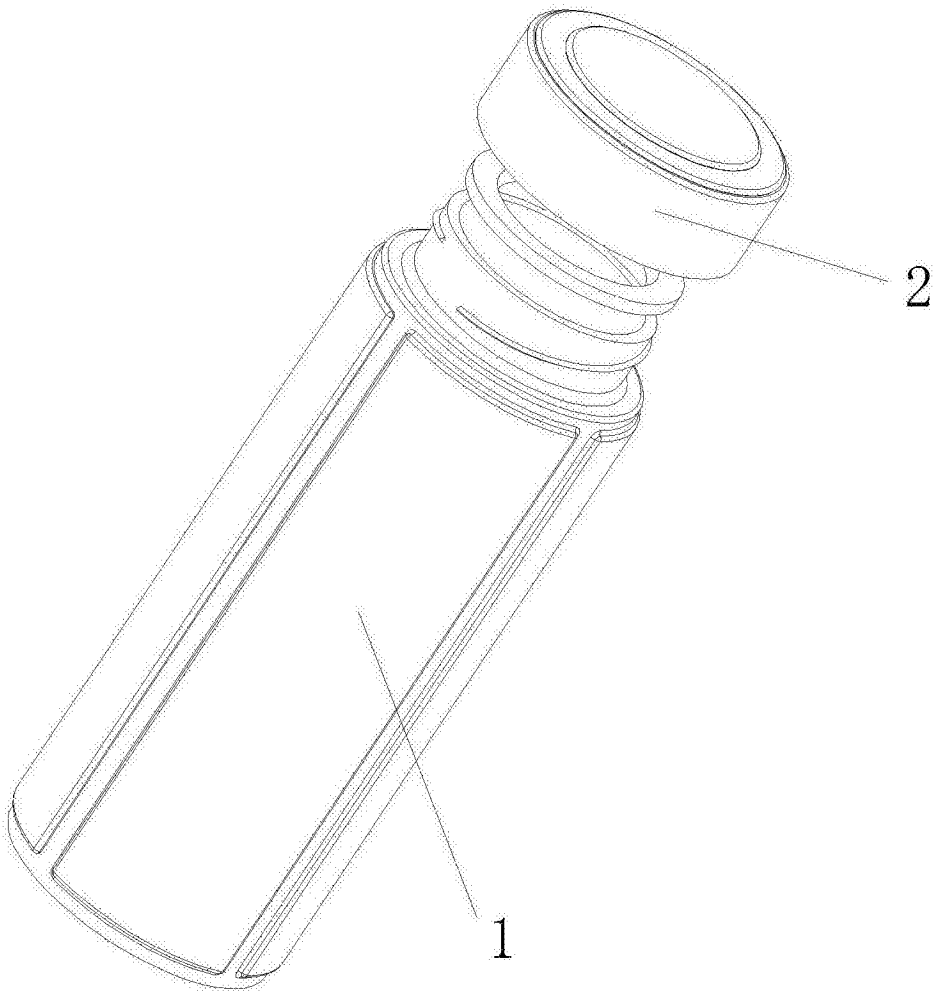

图1

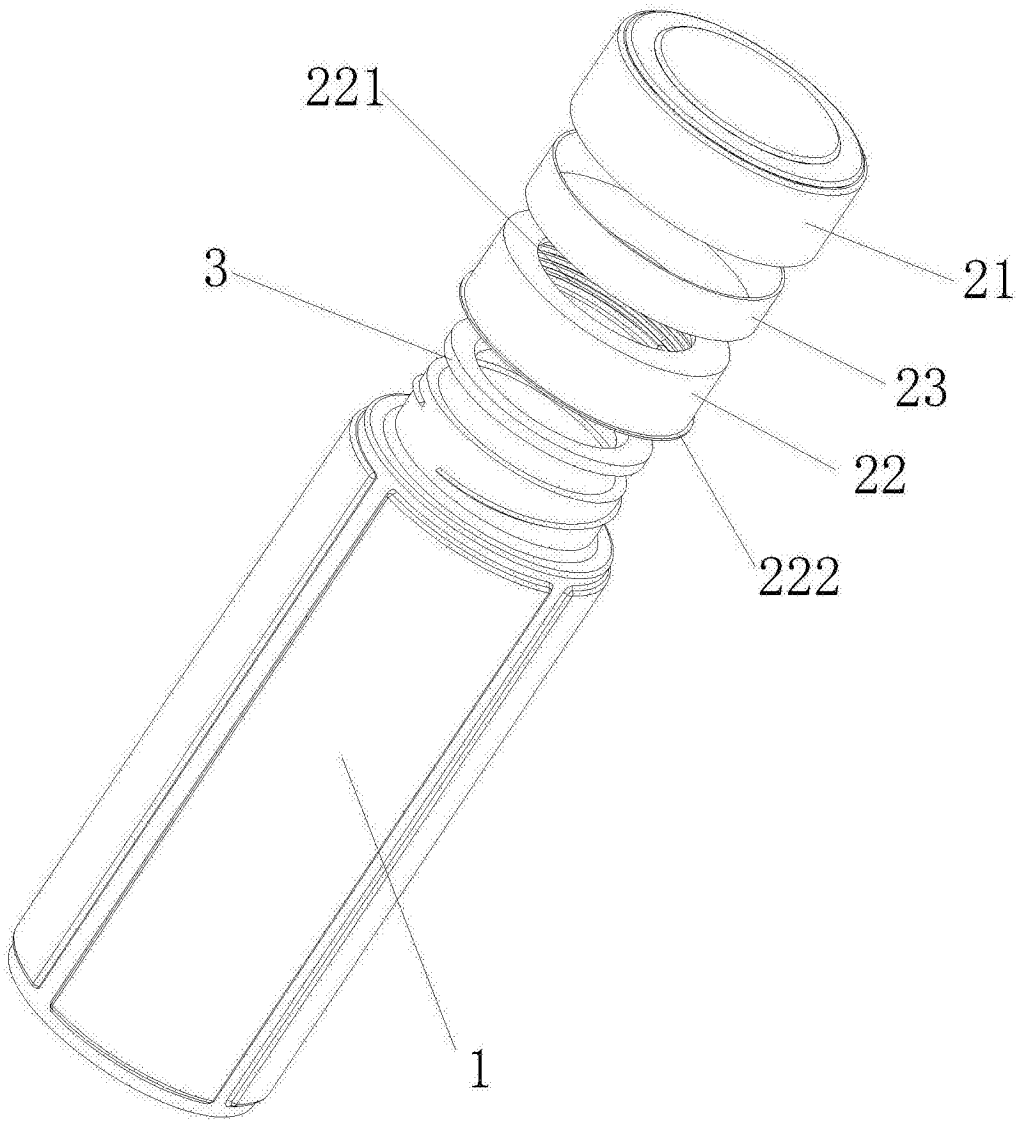

图2

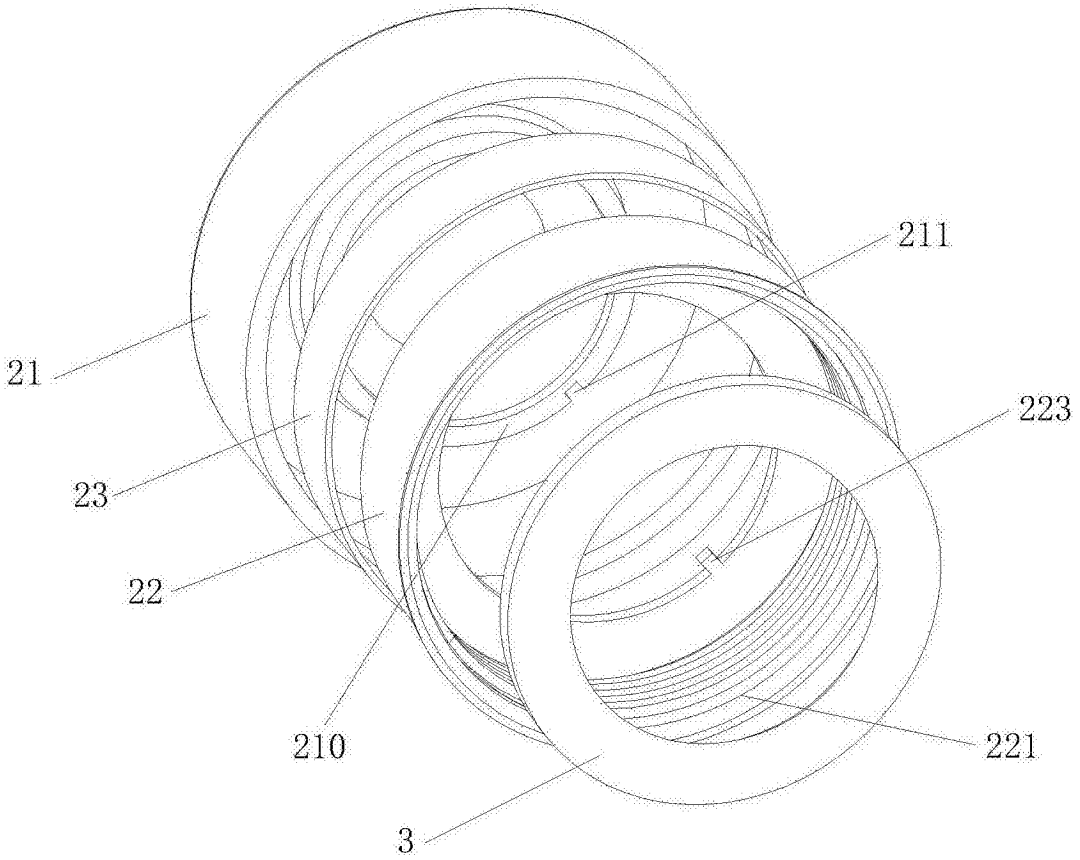

图3

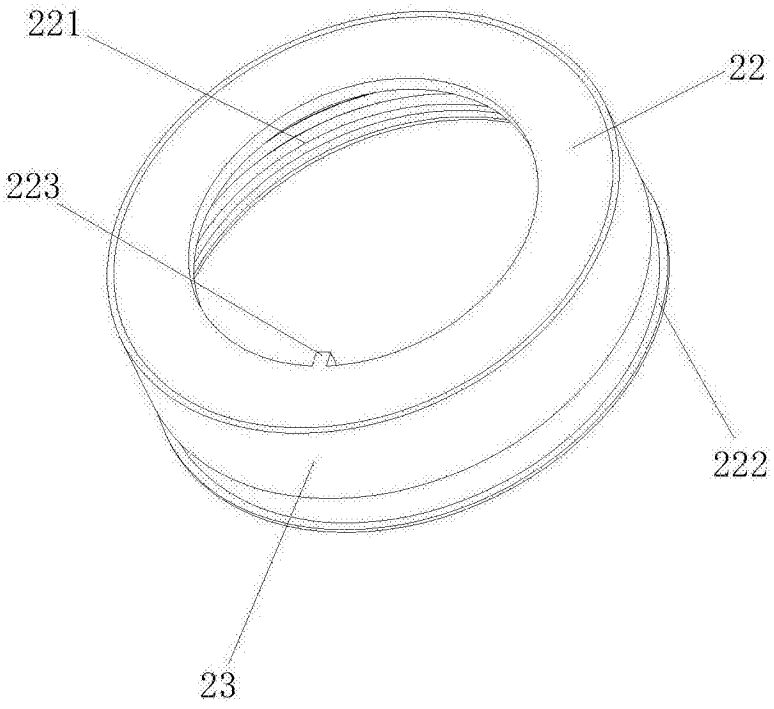

图4