ČESKOSLOVENSKÁ SOCIALISTICKÁ REPUBLIKA
(19)

ÚŘAD PRO VYNÁLEZY A OBJEVY

POPIS VYNÁLEZU K AUTORSKÉMU OSVĚDČENÍ

258062

(11) B_1

(61)
(23) Výstavní priorita
(22) Přihlášeno 15 11 85
(21) PV 8219-85

(51) Int. Cl.[4]
B 67 C 11/00

(40) Zveřejněno 17 12 87
(45) Vydáno 01.03.89

(75)
Autor vynálezu
KUBÁLEK JIŘÍ ing. CSc., PRAHA

(54) Plnicí přípravek

Řešení se týká plnicího přípravku, sestávajícího z nálevky s výtokovým hrdlem těsně zapuštěným do distančního kroužku. Spodní okraj distančního kroužku přesahuje přes spodní okraj výtokového hrdla, přitom vnější průměr distančního kroužku je menší, než vnitřní průměr sklenice. Distanční kroužek je na svém vnějším obvodu opatřen nejméně třemi kolíky.

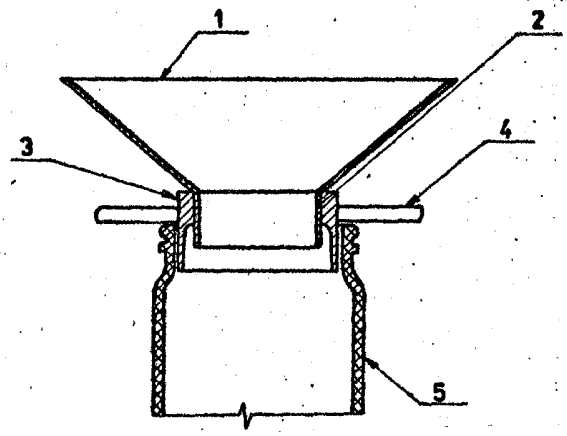

Vynález se týká plnicího přípravku, který je vhodný pro plnění sklenic marmeládou, džemem, případně jinou zavařeninou, sestávající z nálevky s výtokovým hrdlem těsně zapuštěným do distančního kroužku.

Při plnění zavařovacích sklenic v domácnostech marmeládou, džemem a podobně, dochází ke znečištění hrdla sklenic, případně i vnějších stěn. Takto znečištěné sklenice musí být opětně čistěny. Pro ochranu okraje sklenic se někdy používá papírové mezikruží, které je doma, a ani potom není zcela zaručena ochrana sklenic proti znečištění.

Tyto nedostatky odstraňuje plnicí přípravek podle vynálezu, jehož podstata spočívá v tom, že spodní okraj distančního kroužku přesahuje přes spodní okraj výtokového hrdla, kde vnější průměr distančního kroužku je menší než vnitřní průměr sklenice, přičemž distanční kroužek je na svém vnějším obvodu opatřen nejméně třemi kolíky.

Plnicí přípravek je v hrdle zavařovací sklenice usazen takovým způsobem, aby konec výtokového otvoru nepřišel do styku s hladinou náplně ve sklenici, ani s její stěnou, čímž je zabráněno potřísnění okraje sklenice stékající zavařeninou. Distanční kolíky na obvodu distančního kroužku umožňují opřít distanční kroužek v hrdle sklenic různých velikostí.

Na přiloženém výkresu je schematicky znázorněn plnicí přípravek podle vynálezu.

Plnicí přípravek je tvořen nálevkou 1, která se vyznačuje velmi širokým výtokovým hrdlem 2. Takto uzpůsobená nálevka je těsně zasazena do distančního kroužku 3, opatřeného kolíky 4, umožňujícími stabilní usazení celého plnicího přípravku v hrdle zavařovací sklenice 5. Distanční kroužek 3 je navržen tak, aby jeho spodní okraj přesahoval přes spodní okraj výtokového hrdla 2 a zabránil tak styku stěny výtokového hrdla 2 se stěnami sklenice 5 a při přemísťování

přípravku, styku s jejím hrdlem. Výška distančního kroužku 3 je navržena tak, aby jeho spodní okraj nepřišel do styku s hladinou náplně sklenice 5 při optimální výšce náplně.

Plnicí přípravek podle vynálezu může sloužit k plnění konzenvárenských sklenic s víčky Omnia o průměru 70 mm a 80 mm, což jsou nejběžnější druhy, k plnění sklenic se šroubovými uzávěry i jiných sklenic s přibližně obdobnými rozměry hrdel.

Plnicí přípravek je navrhován ze dvou částí, aby bylo umožněno lepší mytí přípravku po použití, samostatné použití nálevky a v neposlední řadě i jednoduchost lisovací formy pro výrobu přípravku. Přípravek může být lisován z běžných plastů používaných pro kuchyňské výrobky. Zhotovení plnicího přípravku vcelku však nenarušuje předmět vynálezu, protože plní stejnou funkci.

P Ř E D M Ě T V Y N Á L E Z U

Plnicí přípravek sestávající s nálevky s výtokovým hrdlem, těsně zapuštěným do distančního kroužku, vyznačující se tím, že spodní okraj distančního kroužku (3) přesahuje přes spodní okraj výtokového hrdla (2), kde vnější průměr distančního kroužku (3) je menší než vnitřní průměr sklenice (5), přičemž distanční kroužek (3) je na svém vnějším obvodu opatřen nejméně třemi kolíky (4).

1 výkres

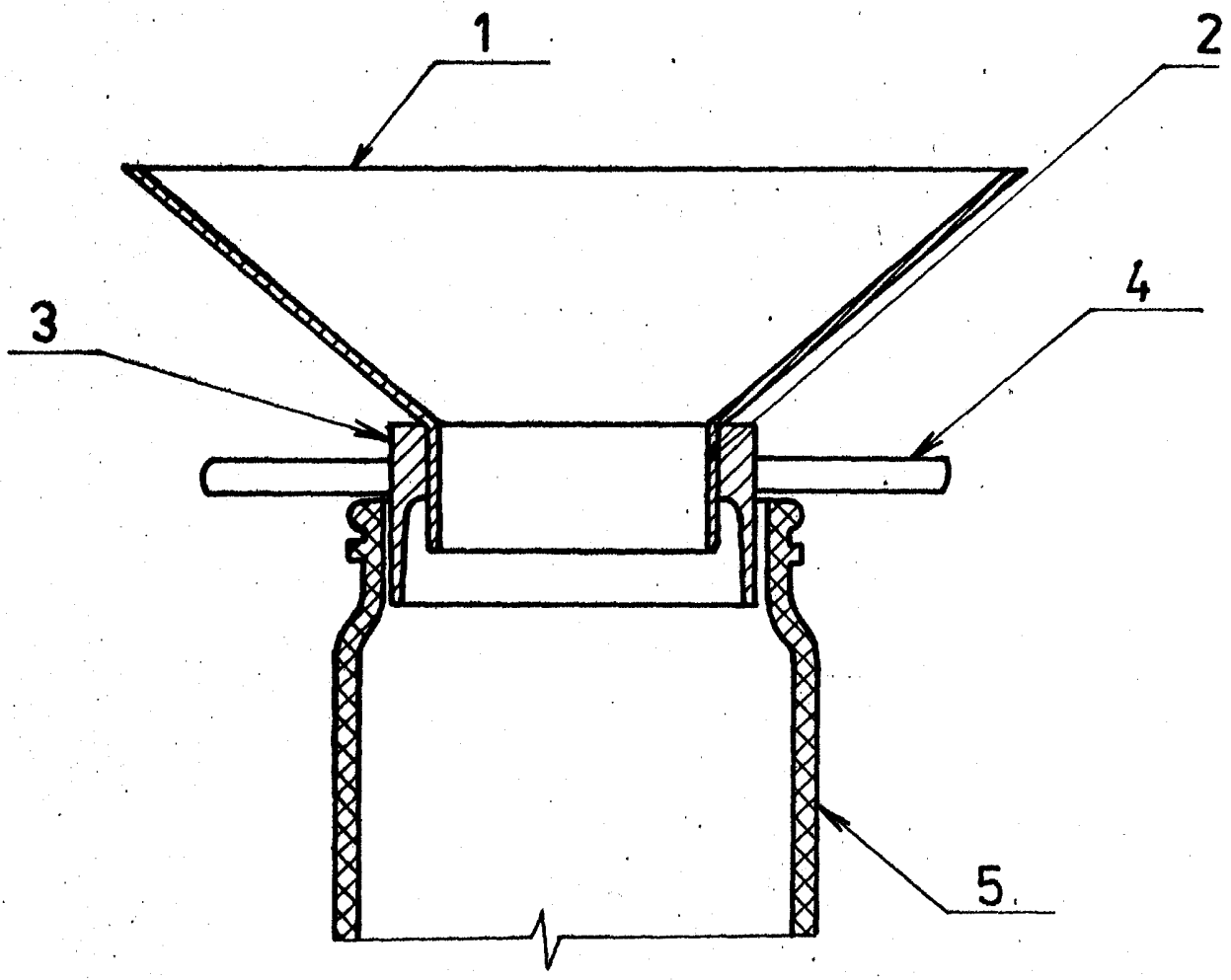

Užgorodský výrobně-poligrafický podnik "Patent", Gagarina 101, Užgorod
'' № 1386 , Cena 2,40 Kčs