(19) 대한민국특허청(KR)
(12) 공개특허공보(A)

(51) Int. Cl.[5]
F25C 1/24

(11) 공개번호 특1994-0007486
(43) 공개일자 1994년04월27일

(21) 출원번호 특1993-0017009
(22) 출원일자 1993년08월30일

(30) 우선권주장 92-260596 1992년09월04일 일본(JP)
(71) 출원인 가부시기가이샤 산교세이기 세이사꾸쇼 야마다 로꾸이찌
일본국 나가노겐 스와군 시모스와죠 5329반지
(72) 발명자 니시가와 가스노리
일본국 나가노겐 이이다시 모가 1020반지 꾸쇼 이이다고오죠나이 가부시기가이샤 산교세이기 세이사꾸쇼
(74) 대리인 서대석

심사청구 : 있음

(54) 제빙접시의 진동장치

요약

본 발명은 목적은 종래기술의 진동발생수단을 대신하여 진동의 왕복운동을 강제적으로 구동하는 진동장치를 제공하는데 있다.

제빙접시(2)의 지점축(7)을 축중심선과 직교하는 수평방향으로 이동가능한 상태로 지지하여 지점축(7)을 수평방향으로 강제로 왕복구동함에 따라, 제빙접시(2)에 수평방향으로 진동을 부여함과 동시에, 지점축(7)을 회동시킴에 따라 이동동작을 가능한 상태로 한다. 지점축(7)을 수평방향으로 왕복시키는 바람직한 실시예로서 스텝핑형식의 모터(20), 이 모터(20)에 의하여 구동되는 편심축(62), 이편심축(62)과 상기 지점축(7)을 연결하는 연동링(12)을 채용한 구성이다.

대표도

도1

명세서

[발명의 명칭]

제빙접시의 진동장치

[도면의 간단한 설명]

제1도는 자동제빙장치의 전체적인 평면도,

제2도는 자동제빙장치의 구동 유니트의 확대정면도,

제3도는 구동 유니트내부의 확대배면도,

제4도는 구동유니트내부의 캠톱니바퀴부분의 확대수평단면도,

제5도는 구동유니트내의 진동장치 및 출력축부분의 확대수평단면도.

본 내용은 요부공개 건이므로 전문 내용을 수록하지 않았음

(57) 청구의 범위

청구항 1

제빙접시(2)의 지점축(7)을 축중심선과 직교하는 수평방향으로 이동자재하게 지지하여, 지점축을 수평방향으로 왕복시키는 수단과, 지점축(7)을 회동시키는 수단을 마련한 것을 특징으로 하는 제빙접시의 진동장치.

청구항 2

제1항에 있어서, 왕복시키는 수단을 스텝핑형식의 모터(20), 편심축(9), 링기구로 구성한 것을 특징으로 하는 제빙접시의 진동장치.

※ 참고사항 : 최초출원 내용에 의하여 공개하는 것임.

도면

도면1

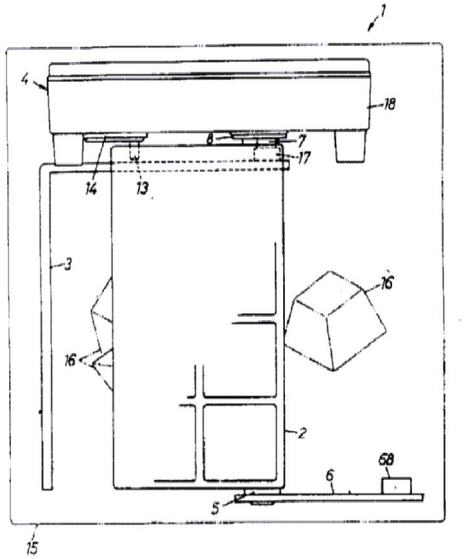

도면2

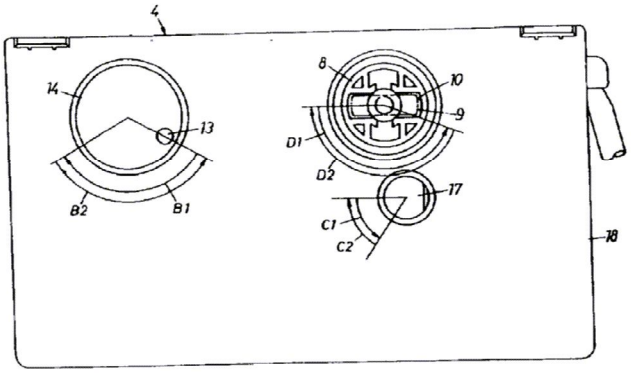

도면3

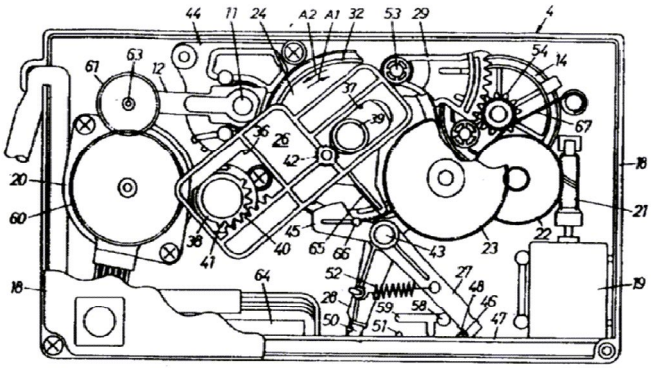

도면4

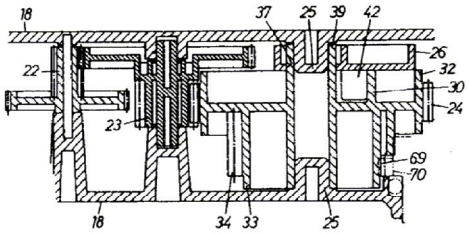
18
37
25
39
42
26
32
30
24
22
23
69
70
18
34
33
25

도면5

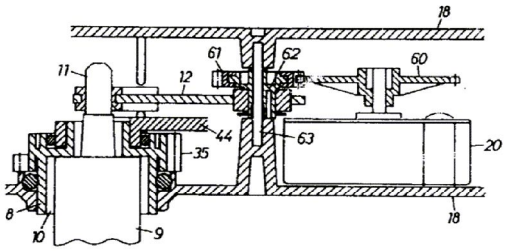
18
61
62
60
11
12
44
63
20
35
8
10
9
18