(19)中华人民共和国国家知识产权局

(12)发明专利申请

(10)申请公布号 CN 104589250 A
(43)申请公布日 2015.05.06

(21)申请号 201510006630.4

(22)申请日 2015.01.07

(71)申请人 董增斌
地址 262200 山东省潍坊市诸城市密州街道工业大道南路1号山东高强紧固件有限公司

(72)发明人 董增斌

(74)专利代理机构 潍坊正信专利事务所 37216
代理人 张曰俊

(51)Int.Cl.
B25B 13/02(2006.01)

权利要求书1页 说明书1页 附图1页

(54)发明名称

一种防滑可拆卸六角扳手

(57)摘要

本发明公开了一种防滑可拆卸六角扳手，包括扳手帽和L型扳手柄，其特征在于，所述扳手帽为正六棱柱型，在扳手帽的下表面依次内凸有柱形凸起Ⅰ和柱形凸起Ⅱ，所述柱形凸起Ⅰ和柱形凸起Ⅱ的底面直径逐渐减小，所述L型扳手柄短边的外壁上设有防滑纹，所述扳手帽和L型扳手柄的连接处设有螺纹，可拆卸。通过以上设置，本发明扳手帽可拆卸，结构更加灵活。本发明适用范围广，便于携带，易于保养，而且使用寿命长。

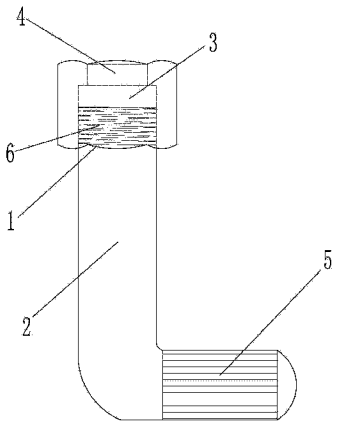

CN 104589250 A

1. 一种防滑可拆卸六角扳手，包括扳手帽和 L 型扳手柄，其特征在于：所述扳手帽为正六棱柱型，在扳手帽的下表面依次内凸有柱形凸起Ⅰ和柱形凸起Ⅱ，所述柱形凸起Ⅰ和柱形凸起Ⅱ的底面直径逐渐减小，所述 L 型扳手柄短边的外壁上设有防滑纹。

2. 根据权利要求 1 所述的一种防滑可拆卸六角扳手，其特征在于：所述扳手帽和 L 型扳手柄的连接处设有螺纹，可拆卸。

一种防滑可拆卸六角扳手

技术领域

[0001] 本发明涉及一种扳手，具体说是一种防滑可拆卸六角扳手。

背景技术

[0002] 扳手是一种常用的安装与拆卸工具。利用杠杆原理拧转螺栓、螺钉、螺母和其他螺纹紧持螺栓或螺母的开口或套孔固件的手工工具。普通的扳手多为一体化结构，不够灵活，适用范围较窄，而且不易携带，容易生锈腐蚀，不好保养。

发明内容

[0003] 本发明的目的是提供一种结构灵活、适用范围广、便于携带且易于保养的防滑可拆卸六角扳手。

[0004] 为实现上述目的，本发明包括扳手帽和 L 型扳手柄，所述扳手帽为正六棱柱型，在扳手帽的下表面依次内凸有柱形凸起Ⅰ和柱形凸起Ⅱ，所述柱形凸起Ⅰ和柱形凸起Ⅱ的底面直径逐渐减小，所述 L 型扳手柄短边的外壁上设有防滑纹。

[0005] 所述扳手帽和 L 型扳手柄的连接处设有螺纹，可拆卸。

[0006] 通过以上设置，本发明扳手帽可拆卸，结构更加灵活。本发明适用范围广，便于携带，易于保养，而且使用寿命长。

附图说明

[0007] 现结合附图对本发明做进一步说明

图 1 为本发明主视图。

[0008] 图 2 为本发明俯视图。

[0009] 图中：1、扳手帽，2、L 型扳手柄，3、柱形凸起Ⅰ，4、柱形凸起Ⅱ，5、防滑纹，6、螺纹。

具体实施方式

[0010] 如图 1、2 所示，本发明包括扳手帽 1 和 L 型扳手柄 2，所述扳手帽 1 为正六棱柱型，在扳手帽 1 的下表面依次内凸有柱形凸起Ⅰ 3 和柱形凸起Ⅱ 4，所述柱形凸起Ⅰ 3 和柱形凸起Ⅱ 4 的底面直径逐渐减小，所述 L 型扳手柄 2 短边的外壁上设有防滑纹 5。

[0011] 所述扳手帽 1 和 L 型扳手柄 2 的连接处设有螺纹 6，可拆卸。

[0012] 通过以上设置，本发明在工作时，将扳手帽 1 扣在要拆卸的螺母或其他工件上，转动扳手柄 2，将其拆卸下来。

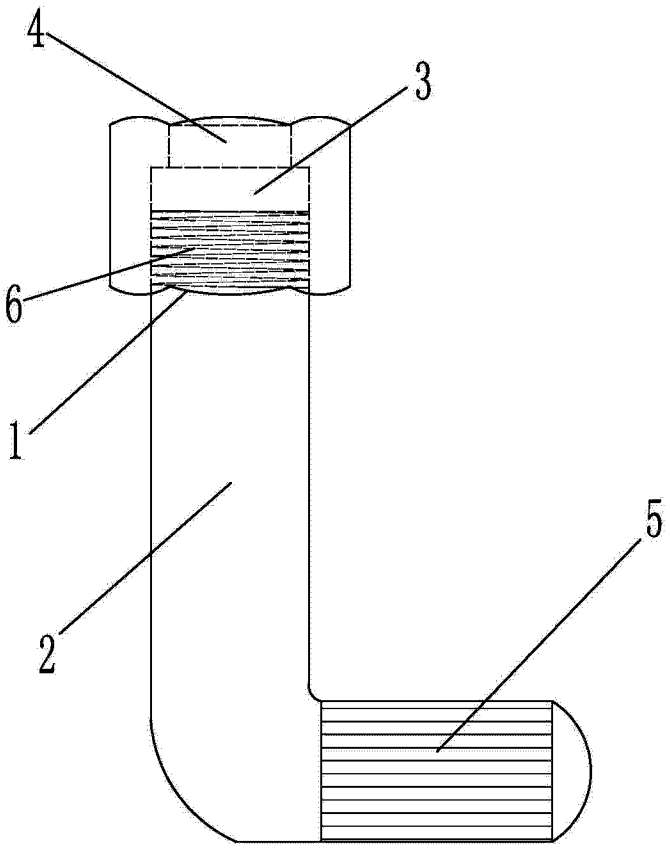

图 1

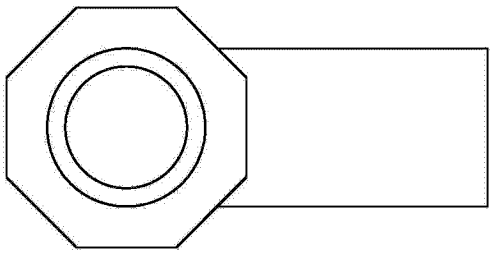

图 2