(19)中华人民共和国国家知识产权局

(12)实用新型专利

(10)授权公告号 CN 201825082 U
(45)授权公告日 2011.05.11

(21)申请号 201020299983.0

(22)申请日 2010.08.23

(73)专利权人 好孩子儿童用品有限公司
地址 215331 江苏省昆山市陆家镇录溪东路20号

(72)发明人 周军勇

(74)专利代理机构 苏州创元专利商标事务所有限公司 32103
代理人 孙仿卫

(51)Int.Cl.
B62B 7/06(2006.01)
A47D 1/00(2006.01)
A47D 13/10(2006.01)

权利要求书 1 页 说明书 3 页 附图 6 页

(54)实用新型名称

儿童座兜

(57)摘要

一种儿童座兜，包括位于两侧部的侧支架、连接在两侧的侧支架之间的连接架，每侧的侧支架包括座杆架、设置于座杆架前部的踏脚架、下部与座杆架的后部通过第二转轴相转动地连接的靠背杆，踏脚架的上端部与座杆架的前端部通过第一转轴相转动地连接，侧支架还包括前端部与踏脚架的上部通过第四转轴相转动地连接的连杆，连杆的后端部与靠背杆的下端部通过第三转轴相转动地连接，儿童座兜还包括锁定机构，座杆架、靠背杆、踏脚架、连杆形成四连杆机构，在调节靠背杆与座杆架之间的角度时，同时也调整了踏脚架与座杆架之间的角度，儿童在儿童座兜处于不同的工作位置下都较舒适，操作者对儿童座兜在不同的工作位置下进行调节时也较方便。

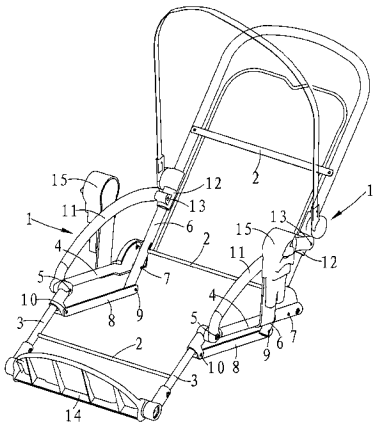

CN 201825082 U

1. 一种儿童座兜，包括位于两侧部的侧支架 (1)、连接在两侧的所述的侧支架 (1) 之间的连接架，每侧的所述的侧支架 (1) 包括座杆架 (4)、设置于所述的座杆架 (4) 前部的踏脚架 (3)、下部与所述的座杆架 (4) 的后部通过第二转轴 (7) 相转动地连接的靠背杆 (6)，其特征在于：所述的踏脚架 (3) 的上端部与所述的座杆架 (4) 的前端部通过第一转轴 (5) 相转动地连接，所述的侧支架 (1) 还包括前端部与所述的踏脚架 (3) 的上部通过第四转轴 (10) 相转动地连接的连杆 (8)，所述的连杆 (8) 的后端部与所述的靠背杆 (6) 的下端部通过第三转轴 (9) 相转动地连接，所述的儿童座兜具有至少两个工作位置，所述的儿童座兜还包括能够将所述的儿童座兜锁定于至少一个工作位置的锁定机构。

2. 根据权利要求 1 所述的儿童座兜，其特征在于：所述的第一转轴 (5)、所述的第二转轴 (7)、所述的第三转轴 (9)、所述的第四转轴 (10) 相平行且与水平面相平行。

3. 根据权利要求 1 所述的儿童座兜，其特征在于：所述的第一转轴 (5) 位于所述的第四转轴 (10) 的上方，所述的第二转轴 (7) 位于所述的第三转轴 (9) 的上方。

4. 根据权利要求 1 所述的儿童座兜，其特征在于：每侧的所述的侧支架 (1) 还包括前端部与所述的座杆架 (4) 的前端部相转动连接的扶手架 (11)、沿着所述的靠背杆 (6) 的长度方向滑动地设置于所述的靠背杆 (6) 上的滑套 (12)，所述的扶手架 (11) 的后端部与所述的滑套 (12) 通过第五转轴 (13) 相转动地连接。

5. 根据权利要求 4 所述的儿童座兜，其特征在于：所述的扶手架 (11) 的前端部通过所述的第一转轴 (5) 与所述的座杆架 (4) 的前端部相转动地连接。

6. 根据权利要求 4 所述的儿童座兜，其特征在于：所述的滑套 (12) 位于所述的第二转轴 (7) 的上方。

7. 根据权利要求 1 所述的儿童座兜，其特征在于：每侧的所述的座杆架 (4) 上设置有用于与儿童推车或儿童餐椅或儿童摇椅相连接的座兜安装架 (15)。

儿童座兜

技术领域

[0001] 本实用新型涉及一种供儿童坐的可以独立使用或可以安装于儿童推车、儿童餐椅、儿童摇椅等上的儿童座兜。

背景技术

[0002] 现有技术中的儿童座兜，包括位于两侧部的侧支架、连接在两侧的所述的侧支架之间的连接架，每侧的所述的侧支架包括座杆架、设置于所述的座杆架前部的踏脚架、下部与所述的座杆架的后部通过第二转轴相转动地连接的靠背杆，靠背杆的下部与座杆架的后部之间设置有靠背杆锁定机构，靠背杆锁定机构仅仅能够锁定靠背杆与座杆架之间的位置，所述的座杆架与所述的踏脚架之间还需要设置有座杆架锁定机构。

实用新型内容

[0003] 本实用新型要解决的技术问题是提供一种儿童座兜。

[0004] 为了解决上述技术问题，本实用新型采用的技术方案是：一种儿童座兜，包括位于两侧部的侧支架、连接在两侧的所述的侧支架之间的连接架，每侧的所述的侧支架包括座杆架、设置于所述的座杆架前部的踏脚架、下部与所述的座杆架的后部通过第二转轴相转动地连接的靠背杆，所述的踏脚架的上端部与所述的座杆架的前端部通过第一转轴相转动地连接，所述的侧支架还包括前端部与所述的踏脚架的上部通过第四转轴相转动地连接的连杆，所述的连杆的后端部与所述的靠背杆的下端部通过第三转轴相转动地连接，所述的儿童座兜具有至少两个工作位置，所述的儿童座兜还包括能够将所述的儿童座兜锁定于至少一个工作位置的锁定机构。

[0005] 在某些实施方式中，所述的第一转轴、所述的第二转轴、所述的第三转轴、所述的第四转轴相平行且与水平面相平行。

[0006] 在某些实施方式中，所述的第一转轴位于所述的第四转轴的上方，所述的第二转轴位于所述的第三转轴的上方。

[0007] 在某些实施方式中，每侧的所述的侧支架还包括前端部与所述的座杆架的前端部相转动连接的扶手架、沿着所述的靠背杆的长度方向滑动地设置于所述的靠背杆上的滑套，所述的扶手架的后端部与所述的滑套通过第五转轴相转动地连接。

[0008] 在某些进一步实施方式中，所述的扶手架的前端部通过所述的第一转轴与所述的座杆架的前端部相转动地连接。

[0009] 在某些进一步实施方式中，所述的滑套位于所述的第二转轴的上方。

[0010] 在某些实施方式中，每侧的所述的座杆架上设置有用于与儿童推车或儿童餐椅或儿童摇椅相连接的座兜安装架。

[0011] 本实用新型的范围，并不限于上述技术特征的特定组合而成的技术方案，同时也应涵盖由上述技术特征或其等同特征进行任意组合而形成的其它技术方案。例如上述特征与本申请中公开的（但不限于）具有类似功能的技术特征进行互相替换而形成的技术方案

等。

[0012] 由于上述技术方案运用，本实用新型与现有技术相比具有下列优点：座杆架、靠背杆、踏脚架、连杆形成四连杆机构，在调节靠背杆与座杆架之间的角度时，同时也调整了踏脚架与座杆架之间的角度，儿童在儿童座兜处于不同的工作位置下都较舒适，操作者对儿童座兜在不同的工作位置下进行调节时也较方便。

附图说明

[0013] 附图 1 为本实用新型的立体图（处于坐姿工作位置）；

[0014] 附图 2 为本实用新型的立体图（处于半躺姿工作位置）；

[0015] 附图 3 为本实用新型的立体图（处于全躺姿工作位置）；

[0016] 附图 4 为本实用新型的主视图（处于坐姿工作位置）；

[0017] 附图 5 为本实用新型的主视图（处于半躺姿工作位置）；

[0018] 附图 6 为本实用新型的主视图（处于全躺姿工作位置）。

[0019] 其中：1、侧支架；2、横杆；3、踏脚架；4、座杆架；5、第一转轴；6、靠背杆；7、第二转轴；8、连杆；9、第三转轴；10、第四转轴；11、扶手架；12、滑套；13、第五转轴；14、踏脚板；15、座兜安装架。

具体实施方式

[0020] 如附图 1- 附图 3 所示，一种儿童座兜，包括位于两侧部的侧支架 1、连接在两侧的侧支架 1 之间的连接架、座位布套（图中无所示）。连接架可以是横向尺寸不可收缩的，如本实施例中的连接在两侧的侧支架之间的多根横杆 2，也可以是横向尺寸可以收缩折叠的折叠撑架，从而允许儿童座兜在折叠后，两侧的侧支架 1 之间可以相互靠拢。

[0021] 如各附图所示，每侧的侧支架 1 包括座杆架 4、设置于座杆架 4 前部的踏脚架 3、下部与座杆架 4 的后部通过第二转轴 7 相转动地连接的靠背杆 6，踏脚架 3 的上端部与座杆架 4 的前端部通过第一转轴 5 相转动地连接，侧支架 1 还包括前端部与踏脚架 3 的上部通过第四转轴 10 相转动地连接的连杆 8，连杆 8 的后端部与靠背杆 6 的下端部通过第三转轴 9 相转动地连接，儿童座兜具有至少两个工作位置，如坐姿工作位置、半躺姿工作位置、全躺姿工作位置等，儿童座兜还包括能够将儿童座兜锁定于至少一个工作位置的锁定机构。该锁定机构的位置不限、如可以设置于靠背杆 6 与连杆 8 之间，可以设置于连杆 8 与踏脚架 3 之间等，而本实施例中是设置于靠背杆 6 与座杆架 4 之间，并且锁定机构的具体结构也不限，只要能够将两个转动部件锁定的锁定机构都能在此使用。如在靠背杆 6 上滑动有锁头，而在座杆架 4 上开有多个锁槽，锁定机构锁定时，锁头插在锁槽内。

[0022] 第一转轴 5、第二转轴 7、第三转轴 9、第四转轴 10 相平行且与水平面相平行。第一转轴 5 位于第四转轴 10 的上方，第二转轴 7 位于第三转轴 9 的上方。

[0023] 每侧的侧支架 1 还包括前端部与座杆架 4 的前端部相转动连接的扶手架 11、沿着靠背杆 6 的长度方向滑动地设置于靠背杆 6 上的滑套 12，扶手架 11 的后端部与滑套 12 通过第五转轴 13 相转动地连接。扶手架 11 的前端部通过第一转轴 5 与座杆架 4 的前端部相转动地连接。滑套 12 位于第二转轴 7 的上方。靠背杆 6、扶手架 11、滑套 12 与靠背杆 6 构成连杆机构，在靠背杆 6 相对座杆架 4 转动的过程中，滑套 12 能够沿着靠背杆 6 滑动，从而

同步调整扶手架 11 与座杆架 4 之间的角度。

[0024] 每侧的座杆架 4 上设置有用于与儿童推车或儿童餐椅或儿童摇椅相连接的座兜安装架 15。

[0025] 两侧踏脚架 3 之间连接有踏脚板 14，两侧的座杆架 4 之间在使用时安装有座板（图中无所示）。

[0026] 上述实施例只为说明本实用新型的技术构思及特点，其目的在于让熟悉此项技术的人士能够了解本实用新型的内容并据以实施，并不能以此限制本实用新型的保护范围。凡根据本实用新型精神实质所作的等效变化或修饰，都应涵盖在本实用新型的保护范围之内。

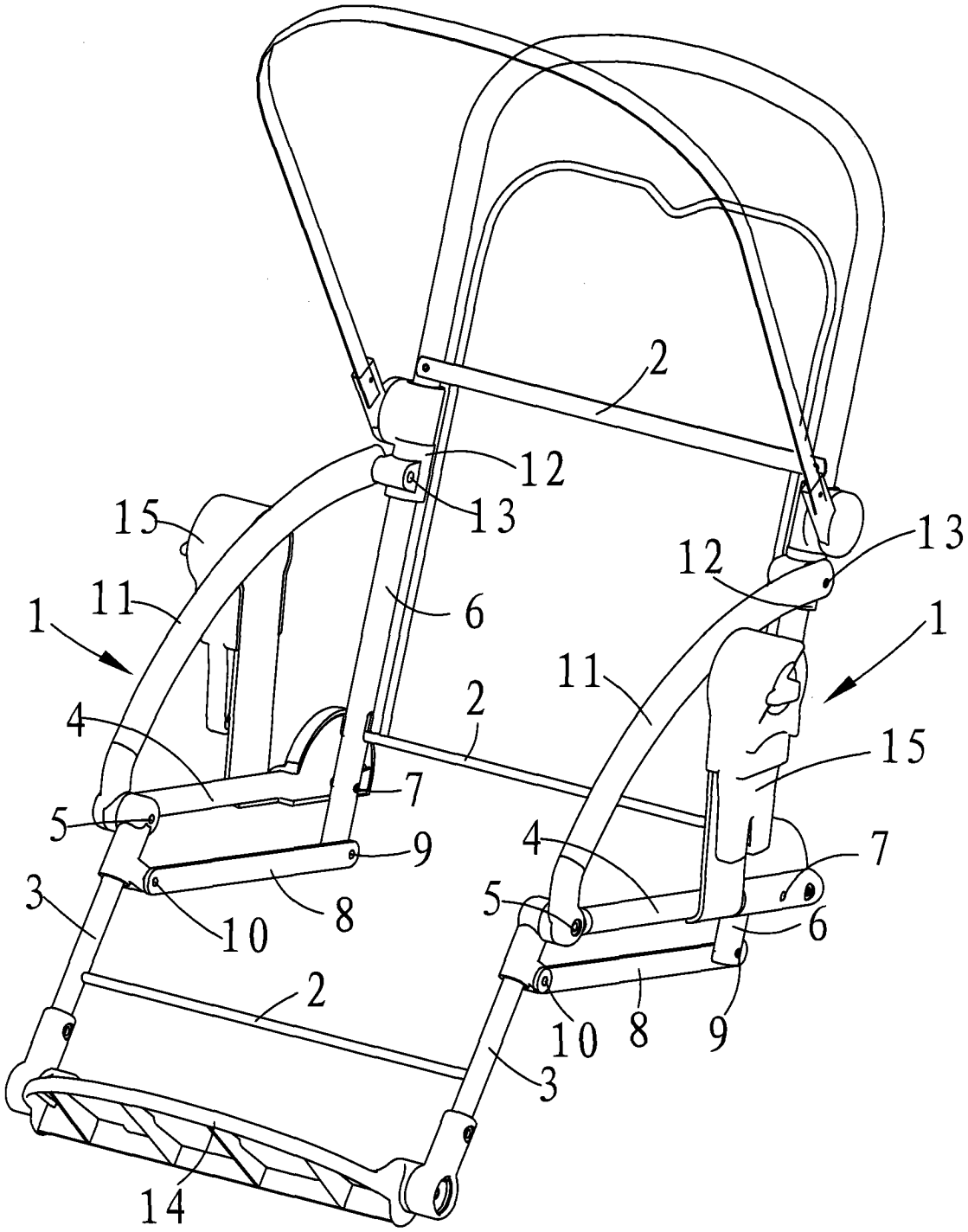

图 1

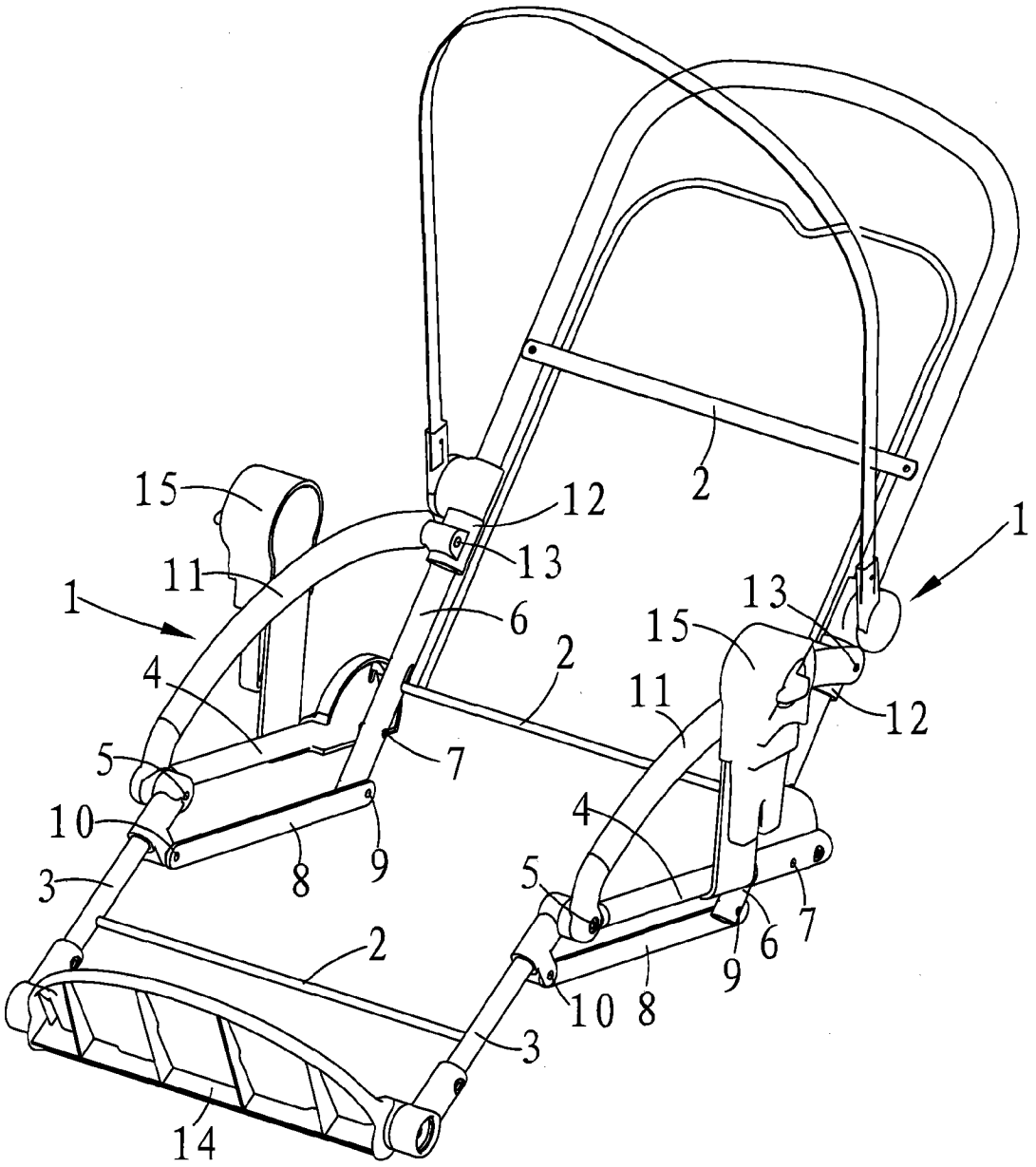

图 2

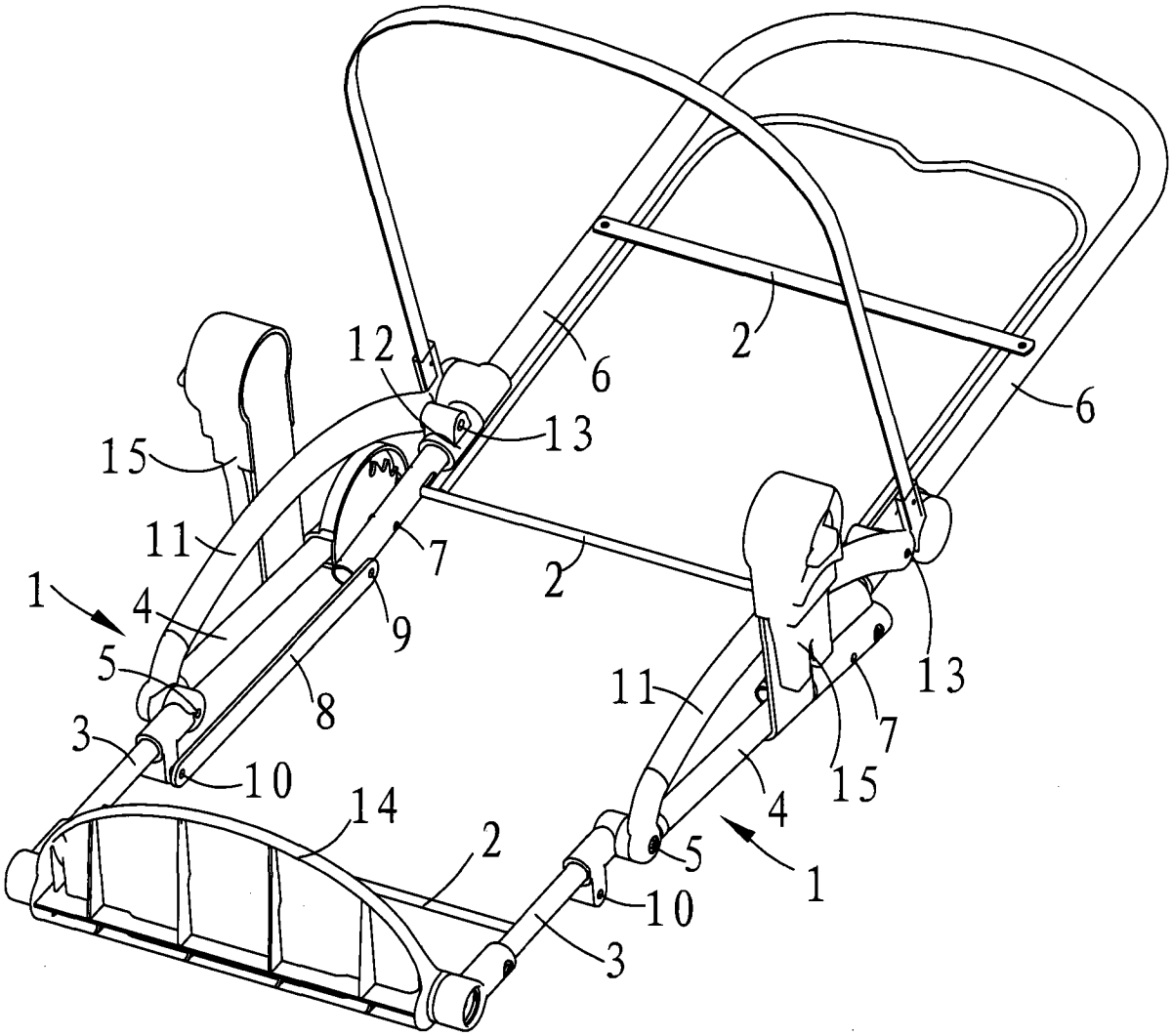

图 3

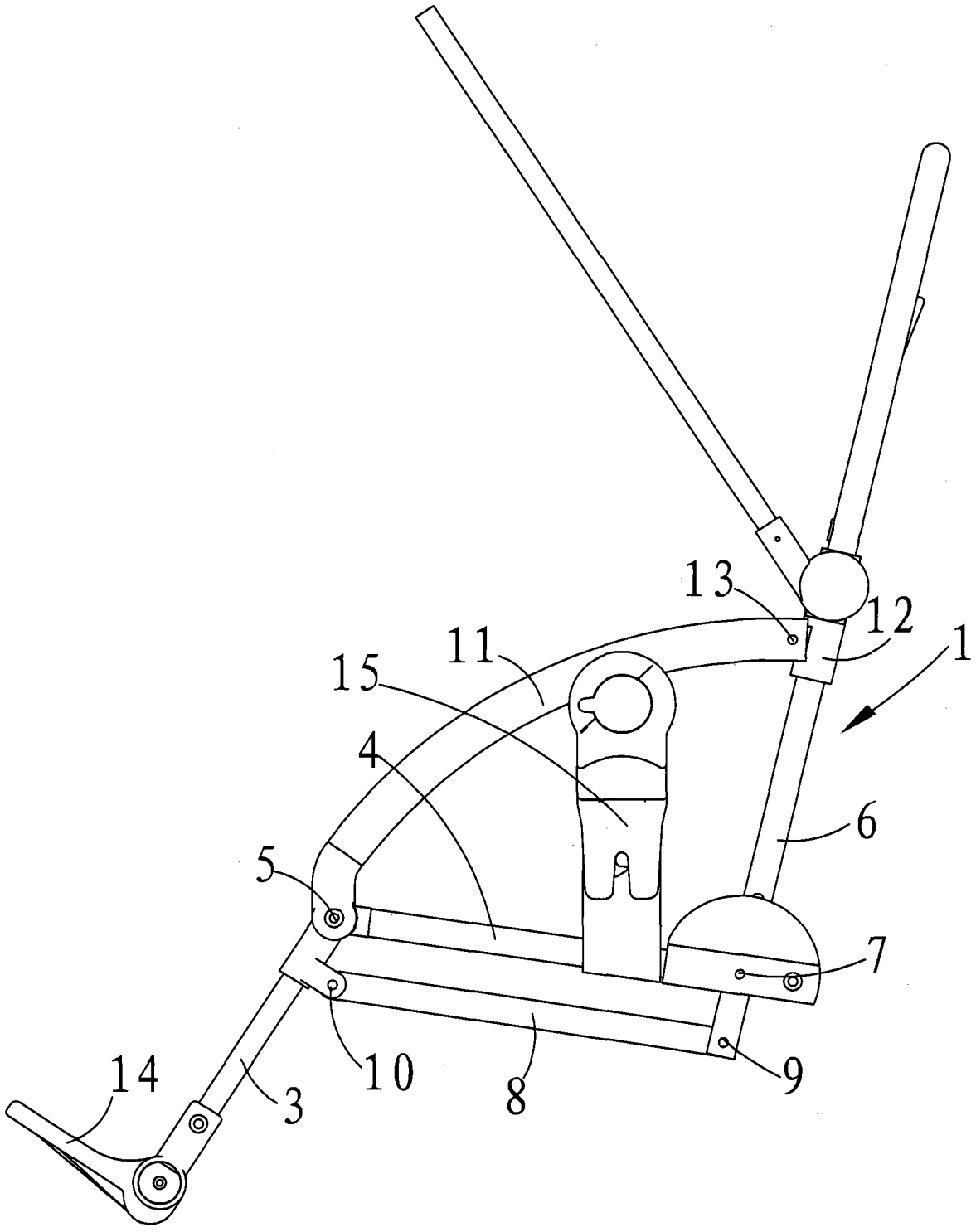

图 4

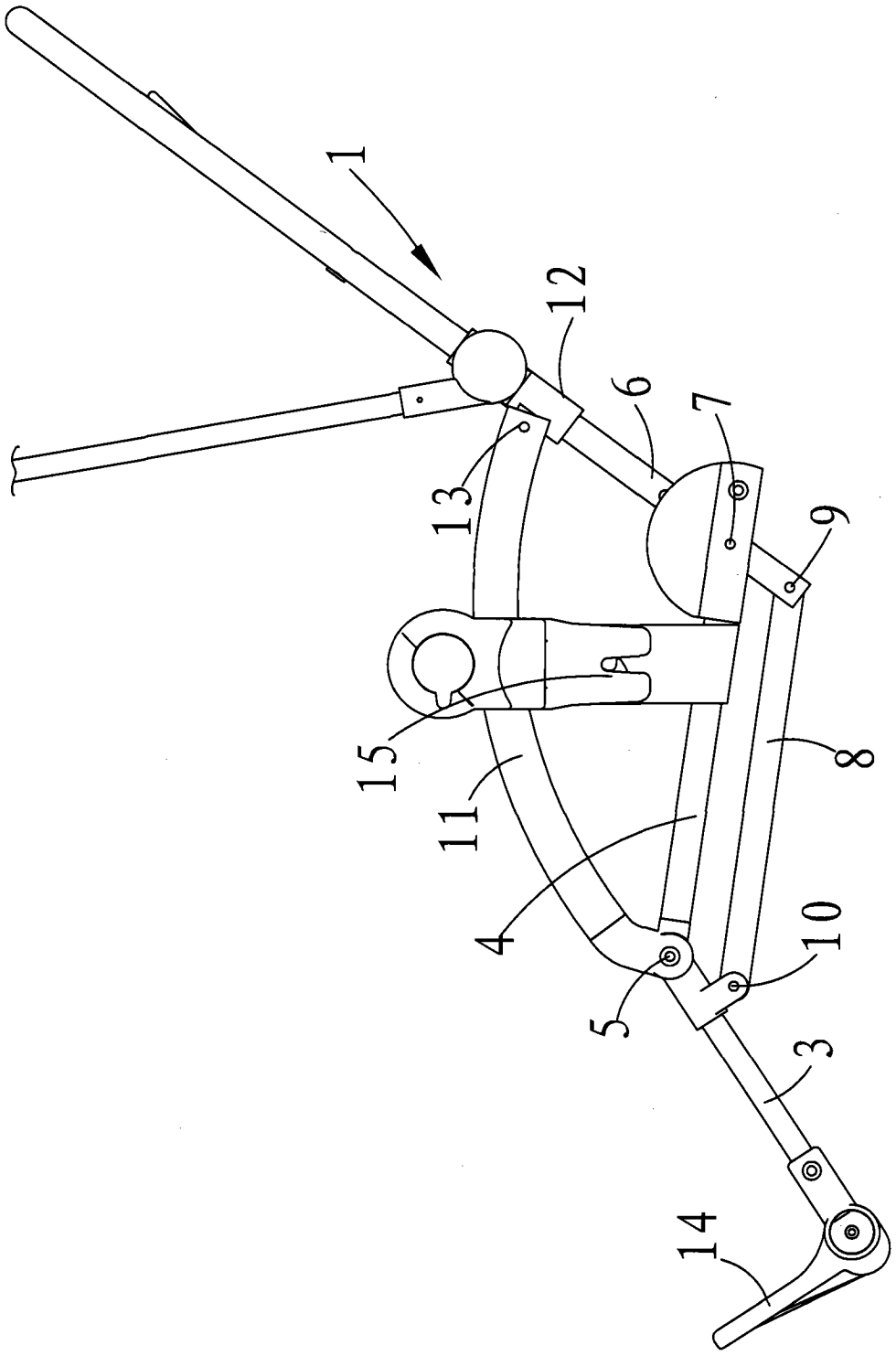

图 5

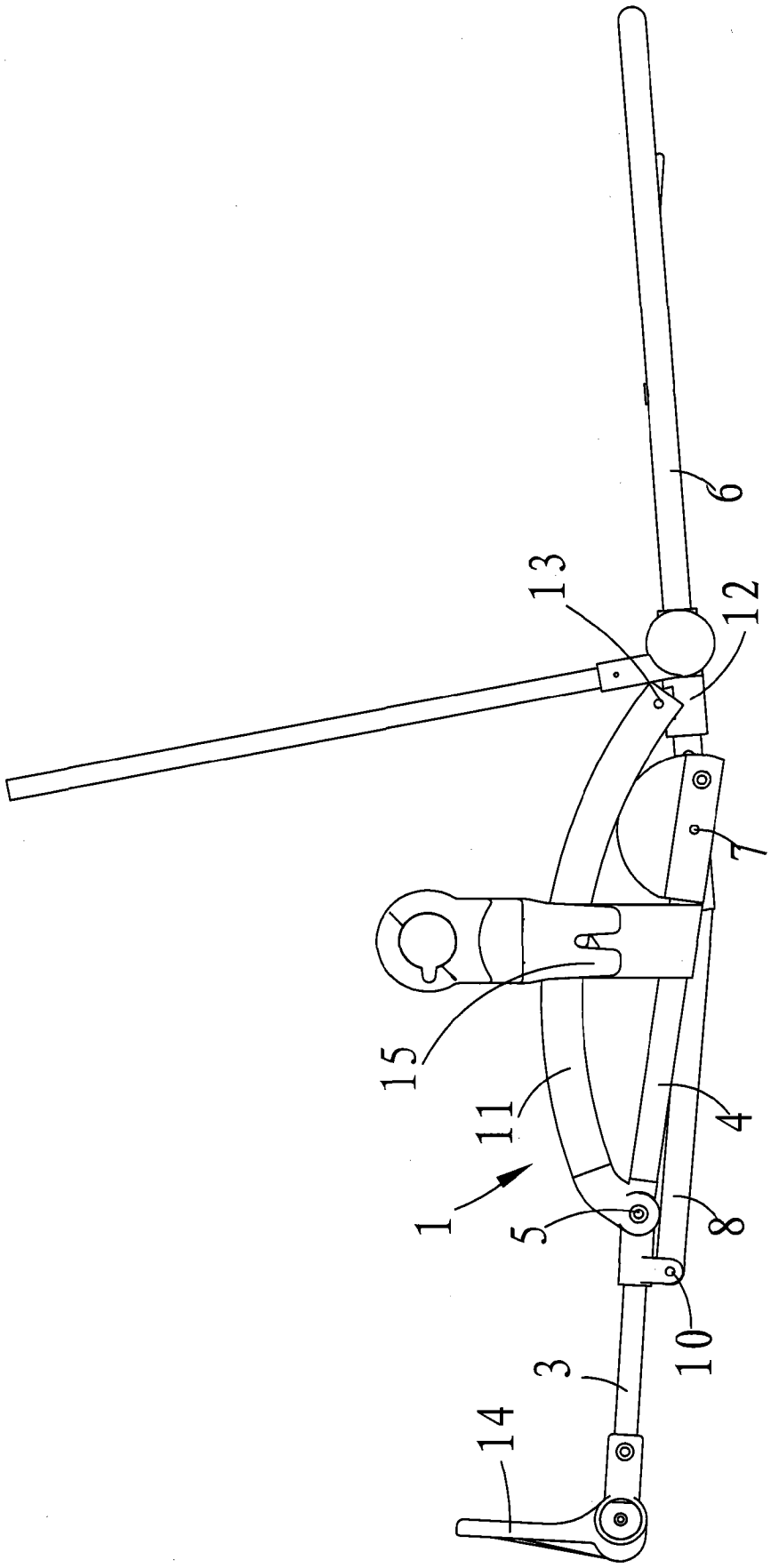

图 6