(19)中华人民共和国国家知识产权局

(12)实用新型专利

(10)授权公告号 CN 207116841 U
(45)授权公告日 2018.03.16

(21)申请号 201720754691.3

(22)申请日 2017.06.27

(73)专利权人 南昌工学院
地址 330108 江西省南昌市红谷滩新区创业南路998号

(72)发明人 周辉奎 顾冬娟

(74)专利代理机构 南昌恒桥知识产权代理事务所(普通合伙) 36125
代理人 杨志宇

(51)Int.Cl.
H01R 13/66(2006.01)
H01R 27/00(2006.01)
H01R 13/502(2006.01)
H05K 7/20(2006.01)

权利要求书1页 说明书3页 附图2页

(54)实用新型名称

一种用于网络通讯的智能插座

(57)摘要

本实用新型公开了一种用于网络通讯的智能插座，其结构包括插座面板、排阵插口、网线插口、USB插口、麦克风插口、顶板、固定螺丝、三插两插通用插口、支撑板、固定底座、散热扇，所述的固定底座右侧面上设有通风孔，所述的散热扇设于固定底座内部，所述的固定底座和散热扇相连接，所述的散热扇由风扇、连接扣、插头、电线组成，所述的风扇设于连接扣顶端，所述的连接扣和风扇固定连接，所述的风扇底端设有电线接口，所述的电线设于插头与风扇中部，所述的风扇和电线固定连接，设有散热扇，能够有效地对装置进行一个降温，使装置运作更高效，不容易因为过热导致热瘫痪，从而使得装置不能使用，降低了装置的使用寿命。

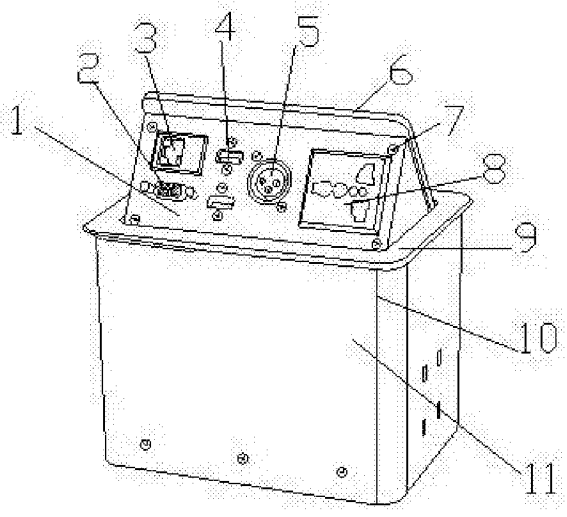

CN 207116841 U

1.一种用于网络通讯的智能插座，其结构包括插座面板(1)、排阵插口(2)、网线插口(3)、USB插口(4)、麦克风插口(5)、顶板(6)、固定螺丝(7)、三插两插通用插口(8)、支撑板(9)、固定底座(10)、散热扇(11)；所述的固定底座(10)设于支撑板(9)底部并且为一体化结构，所述的插座面板(1)设于支撑板(9)顶端，所述的支撑板(9)和插座面板(1)为铰链连接，所述的排阵插口(2)、网线插口(3)、USB插口(4)、麦克风插口(5)、三插两插通用插口(8)设于插座面板(1)上，所述的排阵插口(2)和插座面板(1)固定连接，所述的排阵插口(2)设于网线插口(3)下方，所述的网线插口(3)和排阵插口(2)相连接，所述的网线插口(3)设于USB插口(4)右侧，所述的USB插口(4)设于麦克风插口(5)右侧，所述的网线插口(3)通过USB插口(4)和麦克风插口(5)连接，所述的插座面板(1)设于顶板(6)底端，所述的顶板(6)和插座面板(1)为一体化结构；其特征在于：

所述的固定底座(10)右侧面上设有通风孔，所述的散热扇(11)设于固定底座(10)内部，所述的固定底座(10)和散热扇(11)相连接，所述的散热扇(11)由风扇(1101)、连接扣(1102)、插头(1203)、电线(1104)组成，所述的风扇(1101)设于连接扣(1102)顶端，所述的连接扣(1102)和风扇(1101)固定连接，所述的风扇(1101)底端设有电线接口，所述的电线(1104)设于插头(1203)与风扇(1101)中部，所述的风扇(1101)和电线(1104)固定连接，所述的电线(1104)和插头(1203)为一体化结构。

2.根据权利要求1所述的一种用于网络通讯的智能插座，其特征在于：所述的固定螺丝(7)由十字插口(701)、螺帽(702)、螺柱(703)、螺纹(704)组成。

3.根据权利要求2所述的一种用于网络通讯的智能插座，其特征在于：所述的十字插口(701)设于螺帽(702)表面，所述的十字插口(701)和螺帽(702)为一体化结构。

4.根据权利要求2所述的一种用于网络通讯的智能插座，其特征在于：所述的螺帽(702)设于螺柱(703)顶端，所述的螺柱(703)和螺帽(702)固定连接。

5.根据权利要求2所述的一种用于网络通讯的智能插座，其特征在于：所述的螺纹(704)设于螺柱(703)外层，所述的螺柱(703)和螺纹(704)相连接。

一种用于网络通讯的智能插座

技术领域

[0001] 本实用新型是一种用于网络通讯的智能插座，属于智能插座领域。

背景技术

[0002] 智能插座，现在通常指内置Wi-FI模块，通过智能手机的客户端来进行功能操作的插座，最基本的功能是通过手机客户端可以遥控插座通断电流，设定插座的定时开关，智能插座现在不主打安全方面的功能，而是强调家居的智能化，智能插座通常与家电设备配合使用，以实现定时开关等功能。

[0003] 现有技术公开了申请号为:201621070438.8 的一种智能插座，属于插座领域，它包括插座模块、主控制模块，与主控制模块连接的接线柱、无线传输模块、开关模块、USB充电接口、开关按钮、无线状态指示灯，接线柱通过开关模块与插座模块连接，还包括前面板、后壳体，前面板和后壳体前后固定，形成一个空腔，主控制模块、无线传输模块、开关模块安装在空腔内，插座模块、USB充电接口、开关按钮、无线状态指示灯设在前面板上，接线柱设在后壳体上，通过内置主控制模块、无线传输模块、开关模块，用户能够远程连接智能网关控制中心，通过智能网关控制中心控制，该实用新型的通电和断电；开关按钮与主控制模块连接，控制开关模块通断，实现普通插座的通断电开关功能，但是现有技术不能够对装置内部散热，容易导致装置过热瘫痪，对装置的使用寿命有极大影响。

实用新型内容

[0004] 针对现有技术存在的不足，本实用新型目的是提供一种用于网络通讯的智能插座，以解决不能够对装置内部散热，容易导致装置过热瘫痪，对装置的使用寿命有极大影响的问题。

[0005] 为了实现上述目的，本实用新型是通过如下的技术方案来实现：一种用于网络通讯的智能插座，其结构包括插座面板、排阵插口、网线插口、USB插口、麦克风插口、顶板、固定螺丝、三插两插通用插口、支撑板、固定底座、散热扇；所述的固定底座设于支撑板底部并且为一体化结构，所述的插座面板设于支撑板顶端，所述的支撑板和插座面板为铰链连接，所述的排阵插口、网线插口、USB插口、麦克风插口、三插两插通用插口设于插座面板上，所述的排阵插口和插座面板固定连接，所述的插座面板为矩形，所述的排阵插口设于网线插口下方，所述的网线插口和排阵插口相连接，所述的网线插口设于USB插口右侧，所述的USB插口设于麦克风插口右侧，所述的网线插口通过USB插口和麦克风插口连接，所述的插座面板设于顶板底端，所述的顶板和插座面板为一体化结构；

[0006] 所述的固定底座右侧面上设有通风孔，所述的散热扇设于固定底座内部，所述的固定底座和散热扇相连接，所述的散热扇由风扇、连接扣、插头、电线组成，所述的风扇设于连接扣顶端，所述的连接扣和风扇固定连接，所述的风扇底端设有电线接口，所述的电线设于插头与风扇中部，所述的风扇和电线固定连接，所述的电线和插头为一体化结构。

[0007] 进一步地，所述的固定螺丝由十字插口、螺帽、螺柱、螺纹组成。

[0008] 进一步地，所述的十字插口设于螺帽表面，所述的十字插口和螺帽为一体化结构。

[0009] 进一步地，所述的螺帽设于螺柱顶端，所述的螺柱和螺帽固定连接。

[0010] 进一步地，所述的螺纹设于螺柱外层，所述的螺柱和螺纹相连接。

[0011] 进一步地，所述的插座面板内部设有WI-FI模块。

[0012] 进一步地，所述的所述的插座面板为矩形。

[0013] 本实用新型的有益效果：设有散热扇，能够有效地对装置进行一个降温，使装置运作更高效，不容易因为过热导致热瘫痪，从而使得装置不能使用，降低了装置的使用寿命。

附图说明

[0014] 通过阅读参照以下附图对非限制性实施例所作的详细描述，本实用新型的其它特征、目的和优点将会变得更明显：

[0015] 图1为本实用新型一种用于网络通讯的智能插座的结构示意图。

[0016] 图2为本实用新型一种用于网络通讯的智能插座散热扇的结构示意图。

[0017] 图3为本实用新型一种用于网络通讯的智能插座固定螺丝的结构示意图。

[0018] 图中：插座面板-1、排阵插口-2、网线插口-3、USB插口-4、麦克风插口-5、顶板-6、固定螺丝-7、三插两插通用插口-8、支撑板-9、固定底座-10、散热扇-11、风扇-1101、连接扣-1102、插头-1203、电线-1104、十字插口-701、螺帽-702、螺柱-703。

具体实施方式

[0019] 为使本实用新型实现的技术手段、创作特征、达成目的与功效易于明白了解，下面结合具体实施方式，进一步阐述本实用新型。

[0020] 请参阅图1、图2与图3，本实用新型提供一种用于网络通讯的智能插座：其结构包括插座面板1、排阵插口2、网线插口3、USB插口4、麦克风插口5、顶板6、固定螺丝7、三插两插通用插口8、支撑板9、固定底座10、散热扇11；所述的固定底座10设于支撑板9底部并且为一体化结构，所述的插座面板1设于支撑板9顶端，所述的支撑板9和插座面板1为铰链连接，所述的排阵插口2、网线插口3、USB插口4、麦克风插口5、三插两插通用插口8设于插座面板1上，所述的排阵插口2和插座面板1固定连接，所述的插座面板1为矩形，所述的排阵插口2设于网线插口3下方，所述的网线插口3和排阵插口2相连接，所述的网线插口3设于USB插口4右侧，所述的USB插口4设于麦克风插口5右侧，所述的网线插口3通过USB插口4和麦克风插口5连接，所述的插座面板1设于顶板6底端，所述的顶板6和插座面板1为一体化结构；

[0021] 所述的固定底座10右侧面上设有通风孔，所述的散热扇11设于固定底座10内部，所述的固定底座10和散热扇11相连接，所述的散热扇11由风扇1101、连接扣1102、插头1203、电线1104组成，所述的风扇1101设于连接扣1102顶端，所述的连接扣1102和风扇1101固定连接，所述的风扇1101底端设有电线接口，所述的电线1104设于插头1203与风扇1101中部，所述的风扇1101和电线1104固定连接，所述的电线1104和插头1203为一体化结构，所述的固定螺丝7由十字插口701、螺帽702、螺柱703、螺纹组成，所述的十字插口701设于螺帽702表面，所述的十字插口701和螺帽702为一体化结构，所述的螺帽702设于螺柱703顶端，所述的螺柱703和螺帽702固定连接，所述的螺纹704设于螺柱703外层，所述的螺柱703和螺纹704相连接，所述的插座面板1内部设有WI-FI模块，所述的所述的插座面板1为矩形。

[0022] 用户可以利用插座面板1内部WI-FI模块来对装置进行一个定时功能，在装置运行过程中散热扇11中的插头103与插座面板1相连接，插座面板1一通电，散热扇11便会跟着通电，通过电线1104把电能传入风扇1101，风扇1101便能转动，例如甲村的一种智能插座，不能够对装置内部散热，容易导致装置过热瘫痪，对装置的使用寿命有极大影响，那么便可以使用本实用新型设有散热扇，能够有效地对装置进行一个降温，使装置运作更高效，不容易因为过热导致热瘫痪，从而使得装置不能使用，降低了装置的使用寿命。

[0023] 本专利所述的电线1104是指传导电流的导线。

[0024] 本实用新型的插座面板1、排阵插口2、网线插口3、USB插口4、麦克风插口5、顶板6、固定螺丝7、三插两插通用插口8、支撑板9、固定底座10、散热扇11、风扇1101、连接扣1102、插头1203、电线1104、十字插口701、螺帽702、螺柱703部件均为通用标准件或本领域技术人员知晓的部件，其结构和原理都为本技术人员均可通过技术手册得知或通过常规实验方法获知，本实用新型解决的问题是能够对装置内部散热，容易导致装置过热瘫痪，对装置的使用寿命有极大影响，本实用新型通过上述部件的互相组合，设有散热扇，能够有效地对装置进行一个降温，使装置运作更高效，不容易因为过热导致热瘫痪，从而使得装置不能使用，降低了装置的使用寿命，具体如下所述：

[0025] 所述的固定底座10右侧面上设有通风孔，所述的散热扇11设于固定底座10内部，所述的固定底座10和散热扇11相连接，所述的散热扇11由风扇1101、连接扣1102、插头1203、电线1104组成，所述的风扇1101设于连接扣1102顶端，所述的连接扣1102和风扇1101固定连接，所述的风扇1101底端设有电线接口，所述的电线1104设于插头1203与风扇1101中部，所述的风扇1101和电线1104固定连接，所述的电线1104和插头1203为一体化结构。

[0026] 以上显示和描述了本实用新型的基本原理和主要特征和本实用新型的优点，对于本领域技术人员而言，显然本实用新型不限于上述示范性实施例的细节，而且在不背离本实用新型的精神或基本特征的情况下，能够以其他的具体形式实现本实用新型。因此，无论从哪一点来看，均应将实施例看作是示范性的，而且是非限制性的，本实用新型的范围由所附权利要求而不是上述说明限定，因此旨在将落在权利要求的等同要件的含义和范围内的所有变化囊括在本实用新型内。不应将权利要求中的任何附图标记视为限制所涉及的权利要求。

[0027] 此外，应当理解，虽然本说明书按照实施方式加以描述，但并非每个实施方式仅包含一个独立的技术方案，说明书的这种叙述方式仅仅是为清楚起见，本领域技术人员应当将说明书作为一个整体，各实施例中的技术方案也可以经适当组合，形成本领域技术人员可以理解的其他实施方式。

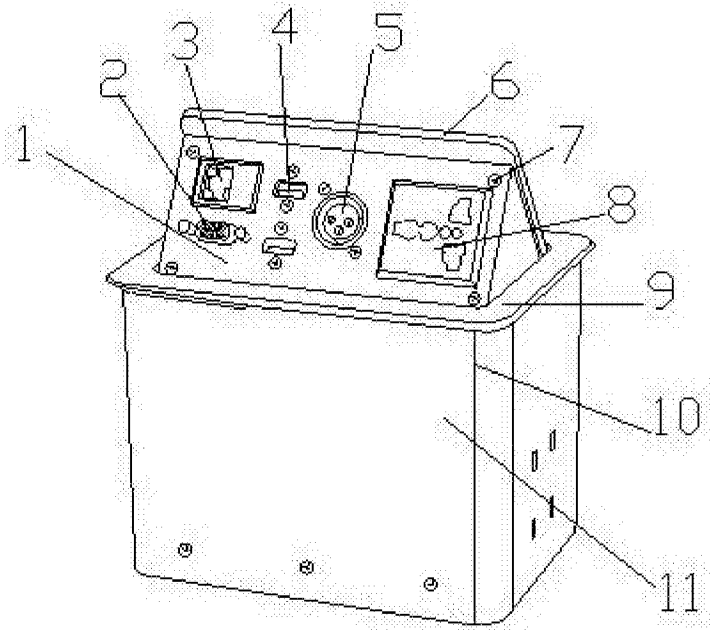

图1

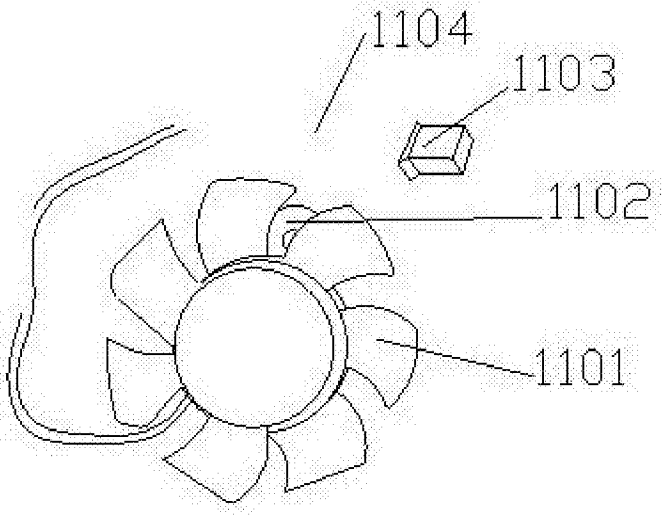

图2

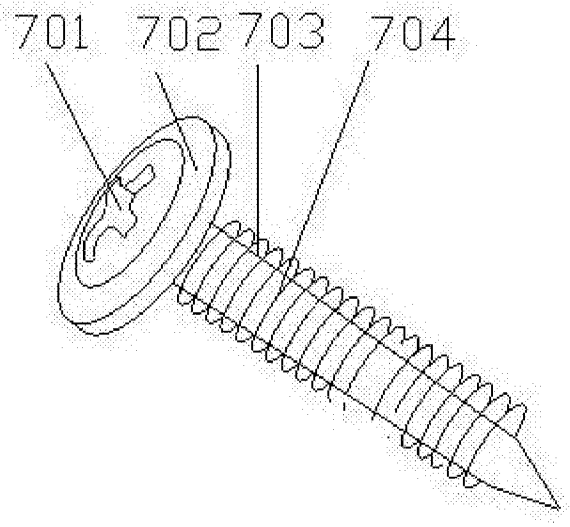

图3