(19)中华人民共和国国家知识产权局

(12)实用新型专利

(10)授权公告号 CN 203805585 U
(45)授权公告日 2014.09.03

(21)申请号 201420222467.6

(22)申请日 2014.05.04

(73)专利权人 翟登凯
地址 272100 山东省济宁市兖州区实验高级中学数学组

(72)发明人 翟登凯

(51)Int.Cl.
*B43L 13/24*(2006.01)
*B43L 13/00*(2006.01)

权利要求书1页 说明书2页 附图1页

(54)实用新型名称

一种组合数学教具

(57)摘要

本实用新型公开了一种组合数学教具，包括直尺和量角器，所述量角器上还设有副尺，所述副尺的一端为开口圆环状，量角器的中心点设有与开口圆环状相卡合的凸起块，所述凸起块的中心设有中心孔，所述量角器的下端尺设有放置副尺的上凹槽，所述直尺一端与量角器活动连接，所述直尺放置在量角器下端尺的下凹槽内，所述直尺内设有凹槽用于放置次尺，所述量角器的下端尺与直尺和次尺连接形成直角三角尺。本实用新型一种组合数学教具，方便携带，并可以方便教师的教学，副尺可以方便的画线，直尺展开后可以配合使用，起到了使用方便，降低教师工作量的效果。

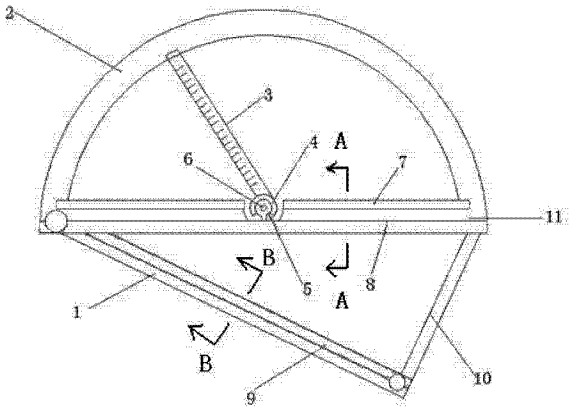


CN 203805585 U

1. 一种组合数学教具，包括直尺和量角器，其特征在于：所述量角器上还设有副尺，所述副尺的一端为开口圆环状，量角器的中心点设有与开口圆环状相卡合的凸起块，所述凸起块的中心设有中心孔，所述量角器的下端尺设有放置副尺的上凹槽。

2. 根据权利要求 1 所述的一种组合数学教具，其特征在于：所述直尺一端与量角器活动连接，所述直尺放置在量角器下端尺的下凹槽内。

3. 根据权利要求 1 所述的一种组合数学教具，其特征在于：所述直尺内设有凹槽。

# 一种组合数学教具

## 技术领域

[0001] 本实用新型涉及一种教具，特别涉及一种组合数学教具。

## 背景技术

[0002] 目前，教师在数学教学过程中，经常使用教具在黑板上进行作图，尤其是在几何作图演示中，会使用三角尺教具，量角器教具，这些教具比较分散，作图时需要来回更换，浪费了宝贵的教学时间，且大大增加了教师的工作量。

## 发明内容

[0003] 本实用新型要解决的技术问题是提供一种组合数学教具，结构简单，省时省力，能够降低教师工作。

[0004] 为了解决上述技术问题，本实用新型采用的技术方案是：一种组合数学教具，包括直尺和量角器，所述量角器上还设有副尺，所述副尺的一端为开口圆环状，量角器的中心点设有与开口圆环状相卡合的凸起块，所述凸起块的中心设有中心孔，所述量角器的下端尺设有放置副尺的上凹槽，所述直尺一端与量角器活动连接，所述直尺放置在量角器下端尺的下凹槽内，所述直尺内设有凹槽用于放置次尺，所述量角器的下端尺与直尺和次尺连接形成直角三角尺。

[0005] 本实用新型的有益效果是：方便携带，并可以方便教师的教学，副尺可以方便的画线，直尺展开后可以配合使用，起到了使用方便，降低教师工作量的效果。

## 附图说明

[0006] 图 1 是本实用新型数学教具实施例的结构示意图。

[0007] 图 2 是图 1 中 A-A 的剖视图。

[0008] 图 3 是图 1 中 B-B 的剖视图。

[0009] 图中，1- 直尺，2- 量角器，3- 副尺，4- 开口圆环状，5- 凸起块，6- 中心孔，7- 上凹槽，8- 下凹槽，9- 凹槽，10- 次尺，11- 下端尺。

## 具体实施方式

[0010] 根据附图 1、附图 2、附图 3，本实用新型包括直尺 1 和量角器 2，所述量角器 2 上还设有副尺 3，所述副尺 3 的一端为开口圆环状 4，量角器 2 的中心点设有与开口圆环状 4 相卡合的凸起块 5，所述副尺 3 上的开口圆环状 4 可以绕凸起块 5 转动，也可以方便的取下，所述凸起块 5 的中心设有中心孔 6，所述量角器 2 的下端尺 11 设有放置副尺 3 的上凹槽 7，所述直尺 1 一端与量角器 2 活动连接，所述直尺 1 放置在量角器 2 下端尺 11 的下凹槽 8 内，所述直尺 1 内设有凹槽 9 用于放置次尺 10，所述量角器 2 的下端尺 11 与直尺 1 和次尺 10 连接形成直角三角尺。

[0011] 使用本实用新型时，将下端尺 11 的上边重合在需要测量的角的一条边上，转动副

尺 3 至所需测量的角的另一条边上，根据量角器 2 的刻度，即可测出角的度数；需要画出所需度数的角时，将副尺 3 转动到量角器 2 的所需度数时，沿副尺 3 和下端尺 11 上沿划线，即可画出所需度数的角；直尺 1 可以直接测量线段长度；将副尺 3 转动放入上凹槽 7 内，将次尺 10 转动放入凹槽 9 内，转动直尺 1 放入下凹槽 8 内，即可方便携带移动本实用新型。

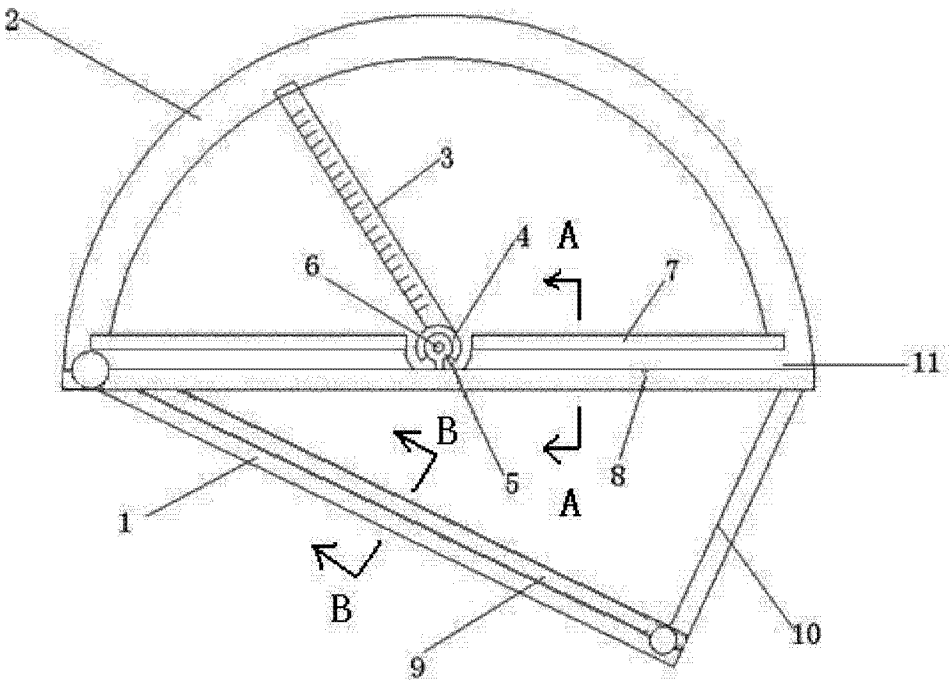


图 1

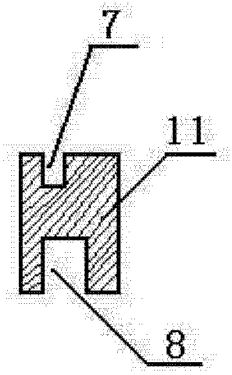


图 2

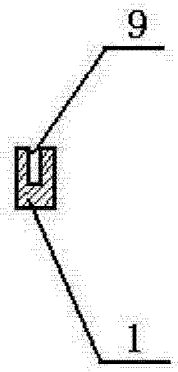


图 3