(19)中华人民共和国国家知识产权局

(12)实用新型专利

(10)授权公告号 CN 206013403 U
(45)授权公告日 2017.03.15

(21)申请号 201620913489.6

(22)申请日 2016.08.22

(73)专利权人 青岛浩恩医药耗材有限公司
地址 266000 山东省青岛市即墨市普东镇顺联路西侧

(72)发明人 黄克兴

(51)Int.Cl.
B65D 47/06(2006.01)
B65D 41/04(2006.01)
B65D 41/20(2006.01)

权利要求书1页 说明书3页 附图2页

(54)实用新型名称

一种口服液密封盖

(57)摘要

本实用新型公开了一种口服液密封盖，本实用新型包括瓶身、瓶颈、瓶盖；所述瓶身的外轮廓采用圆柱形空腔设计；所述瓶身的下端与支撑板连接为一体；所述支撑板的下端中心设有圆形凹槽；所述瓶身的上端与端盖无缝连接为一体；所述端盖的中心开有一个导液口；所述导液口内密封有一层密封塞；所述端盖上端的侧边缘环绕设有环形扣槽；所述瓶颈垂直设于导液口上端；所述瓶颈采用薄壁圆柱拉伸设计并且其外壁设有螺纹槽；所述瓶盖与瓶颈外壁的螺纹槽螺纹密封连接；所述瓶盖与瓶身上端的环形扣槽加固扣合连接；本实用新型密封盖设计可以提高瓶体的密封性能，避免存放和使用时药物的挥发，可以保证插管顺利的插入瓶体中避免折断，方便使用。

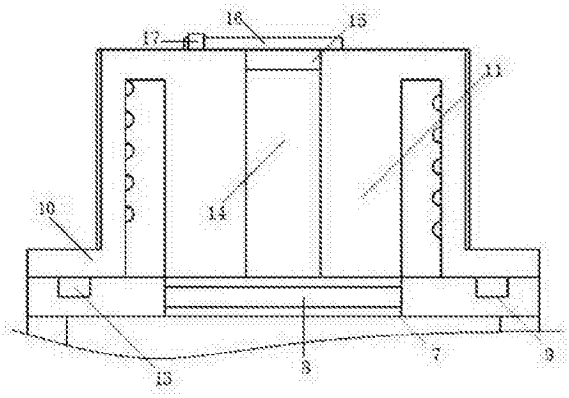

CN 206013403 U

1.一种口服液密封盖，其特征在于：包括瓶身(1)、瓶颈(2)、瓶盖(3)；所述瓶身(1)的外轮廓采用圆柱形空腔设计；所述瓶身(1)的下端与支撑板(4)连接为一体；所述支撑板(4)的下端中心设有圆形凹槽(5)；所述瓶身(1)的上端与端盖(6)无缝连接为一体；所述端盖(6)的中心开有一个导液口(7)；所述导液口(7)内密封有一层密封塞(8)；所述端盖(6)上端的侧边缘环绕设有环形扣槽(9)；所述瓶颈(2)垂直设于导液口(7)上端；所述瓶颈(2)采用薄壁圆柱拉伸设计并且其外壁设有螺纹槽；所述瓶盖(3)与瓶颈(2)外壁的螺纹槽螺纹密封连接；所述瓶盖(3)与瓶身(1)上端的环形扣槽(9)加固扣合连接。

2.根据权利要求1所述的一种口服液密封盖，其特征在于：所述瓶颈(2)的内径值与导液口(7)的内径值相等；所述瓶颈(2)的外径值小于瓶身(1)的内径值。

3.根据权利要求1所述的一种口服液密封盖，其特征在于：所述瓶盖(3)包括L形外套板(10)、内配合筒体(11)、防滑螺纹(12)、环形扣环(13)；所述L形外套板(10)与内配合筒体(11)连接为一体；所述L形外套板(10)的外壁设有防滑螺纹(12)；所述L形外套板(10)的内壁设有与瓶颈(2)外壁配合的螺纹；所述L形外套板(10)的下端设有环形扣环(13)；所述环形扣环(13)与环形扣槽(9)配合连接；所述内配合筒体(11)与瓶颈(2)内壁过盈配合；所述内配合筒体(11)上设有吸管槽(14)；所述吸管槽(14)内设有保护膜(15)。

4.根据权利要求1或3所述的一种口服液密封盖，其特征在于：所述瓶盖(3)的上端设有弹性扣片(16)；所述弹性扣片(16)与瓶盖(3)上端的旋转轴(17)转动连接。

一种口服液密封盖

技术领域

[0001] 本实用新型涉及密封技术领域，具体为一种口服液密封盖。

背景技术

[0002] 口服液瓶是用来盛放口服液的容器，口服液具有服用剂量小、吸收较快、质量稳定、携带和服用方便、易保存等优点，尤其适合工业化生产。

[0003] 现对于口服液瓶身的密封处理，在密封性能还不够完善，对于需要多次吸收的口服液而言，使用者往往需要多次使用，而在配备吸管的前提下很难对插口处做到隔绝空气的效果，容易导致药物的挥发，另外对于以往的瓶盖设计使得插管在插入药瓶后容易折断，使用效果不够理想。

实用新型内容

[0004] 本实用新型的目的在于提供一种口服液密封盖，以解决上述背景技术中提出的问题。

[0005] 为实现上述目的，本实用新型提供如下技术方案：一种口服液密封盖，包括瓶身、瓶颈、瓶盖；所述瓶身的外轮廓采用圆柱形空腔设计；所述瓶身的下端与支撑板连接为一体；所述支撑板的下端中心设有圆形凹槽；所述瓶身的上端与端盖无缝连接为一体；所述端盖的中心开有一个导液口；所述导液口内密封有一层密封塞；所述端盖上端的侧边缘环绕设有环形扣槽；所述瓶颈垂直设于导液口上端；所述瓶颈采用薄壁圆柱拉伸设计并且其外壁设有螺纹槽；所述瓶盖与瓶颈外壁的螺纹槽螺纹密封连接；所述瓶盖与瓶身上端的环形扣槽加固扣合连接。

[0006] 优选的，所述瓶颈的内径值与导液口的内径值相等；所述瓶颈的外径值小于瓶身的内径值。

[0007] 优选的，所述瓶盖包括L形外套板、内配合筒体、防滑螺纹、环形扣环；所述L形外套板与内配合筒体连接为一体；所述L形外套板的外壁设有防滑螺纹；所述L形外套板的内壁设有与瓶颈外壁配合的螺纹；所述L形外套板的下端设有环形扣环；所述环形扣环与环形扣槽配合连接；所述内配合筒体与瓶颈内壁过盈配合；所述内配合筒体上设有吸管槽；所述吸管槽内设有保护膜。

[0008] 优选的，所述瓶盖的上端设有弹性扣片；所述弹性扣片与瓶盖上端的旋转轴转动连接。

[0009] 与现有技术相比，本实用新型的有益效果是：本实用新型密封盖设计通过采用螺纹连接设计配合环形扣槽与环形扣环配合连接可以提高瓶体的密封性能，避免存放和使用时药物的挥发；保护膜与密封塞的组合设计以及两者中的导液口及吸管槽位于同一竖直方向上，可以保证插管顺利的插入瓶体中避免折断，方便使用；弹性扣片的设计使得每次药物吸收后方便吸管槽的密封与开启；整体而言，瓶体的密封性能得到了提高。

附图说明

[0010] 图1为本实用新型的侧视图；

[0011] 图2为本实用新型的瓶身与瓶盖配合后的剖视图；

[0012] 图3为本实用新型的瓶盖侧视图；

[0013] 图4为本实用新型的瓶盖剖视图。

[0014] 图中：1、瓶身；2、瓶颈；3、瓶盖；4、支撑板；5、圆形凹槽；6、端盖；7、导液口；8、密封塞；9、环形扣槽；10、L形外套板；11、内配合筒体；12、防滑螺纹；13、环形扣环；14、吸管槽；15、保护膜；16、弹性扣片；17、旋转轴。

具体实施方式

[0015] 下面将结合本实用新型实施例中的附图，对本实用新型实施例中的技术方案进行清楚、完整地描述，显然，所描述的实施例仅仅是本实用新型一部分实施例，而不是全部的实施例。基于本实用新型中的实施例，本领域普通技术人员在没有做出创造性劳动前提下所获得的所有其他实施例，都属于本实用新型保护的范围。

[0016] 请参阅图1-4，本实用新型提供一种技术方案：一种口服液密封盖，包括瓶身1、瓶颈2、瓶盖3；所述瓶身1的外轮廓采用圆柱形空腔设计；所述瓶身1的下端与支撑板4连接为一体；所述支撑板4的下端中心设有圆形凹槽5；所述瓶身1的上端与端盖6无缝连接为一体；所述端盖6的中心开有一个导液口7；所述导液口7内密封有一层密封塞8；所述端盖6上端的侧边缘环绕设有环形扣槽9；所述瓶颈2垂直设于导液口7上端；所述瓶颈2采用薄壁圆柱拉伸设计并且其外壁设有螺纹槽；所述瓶盖3与瓶颈2外壁的螺纹槽螺纹密封连接；所述瓶盖3与瓶身1上端的环形扣槽9加固扣合连接；所述瓶颈2的内径值与导液口7的内径值相等；所述瓶颈2的外径值小于瓶身1的内径值；所述瓶盖3包括L形外套板10、内配合筒体11、防滑螺纹12、环形扣环13；所述L形外套板10与内配合筒体11连接为一体；所述L形外套板10的外壁设有防滑螺纹12；所述L形外套板10的内壁设有与瓶颈2外壁配合的螺纹；所述L形外套板10的下端设有环形扣环13；所述环形扣环13与环形扣槽9配合连接；所述内配合筒体11与瓶颈2内壁过盈配合；所述内配合筒体11上设有吸管槽14；所述吸管槽14内设有保护膜15；所述瓶盖3的上端设有弹性扣片16；所述弹性扣片16与瓶盖3上端的旋转轴17转动连接。

[0017] 本实用新型在具体实施时，瓶身1、瓶颈2、瓶盖3配合连接为一体，详细参见图2以及图4，环形扣环13与环形扣槽9的配合连接、L形外套板10的内壁与瓶颈2外壁的螺纹连接以及内配合筒体11与瓶颈2内壁的过盈配合充分加强了瓶体的密封性能，另外通过大径的导液口7与小径的吸管槽14组合设计，一方面避免了内置液体的挥发与溢出，另一方面方便了吸管的插入与使用。

[0018] 而对于多次需要服用的口服液(例如口服糖浆)，使用者每次需要使用固定用量的药液，在使用前可以先拨开弹性扣片16，再使用吸管依次通过保护膜15、密封塞8，由于小径的吸管槽14位于大径的导液口7上侧以便于稳定吸管，避免折断，当不要使用时，旋转弹性扣片16密封出口以便下次使用。

[0019] 尽管已经示出和描述了本实用新型的实施例，对于本领域的普通技术人员而言，可以理解在不脱离本实用新型的原理和精神的情况下可以对这些实施例进行多种变化、修

改、替换和变型，本实用新型的范围由所附权利要求及其等同物限定。

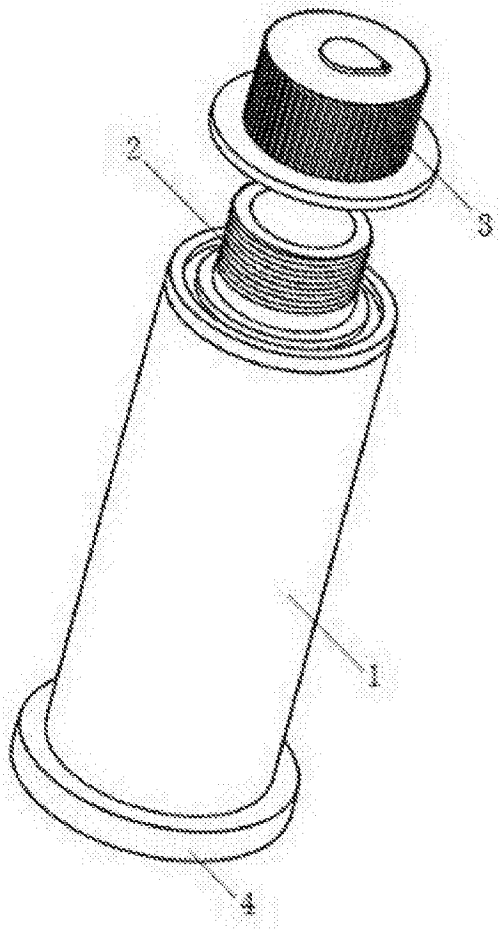

图1

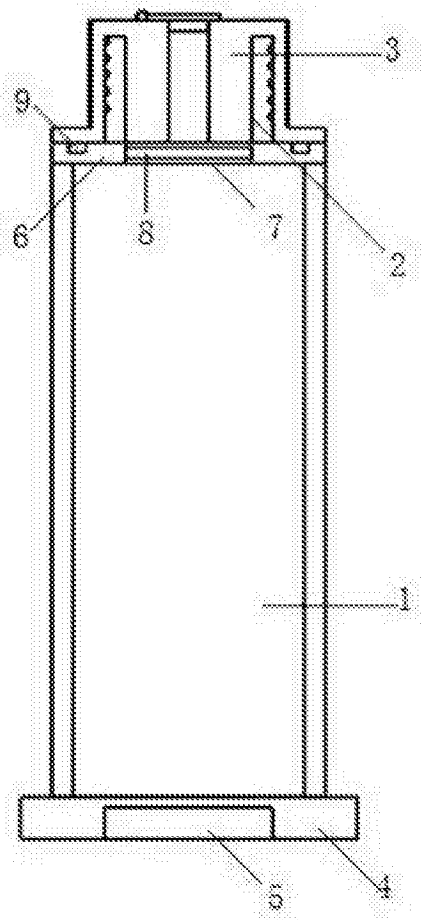

图2

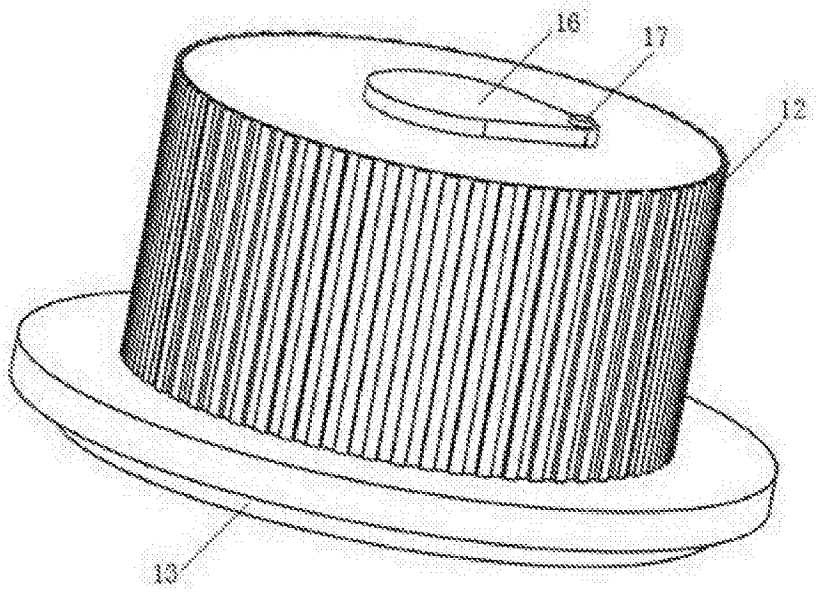

图3

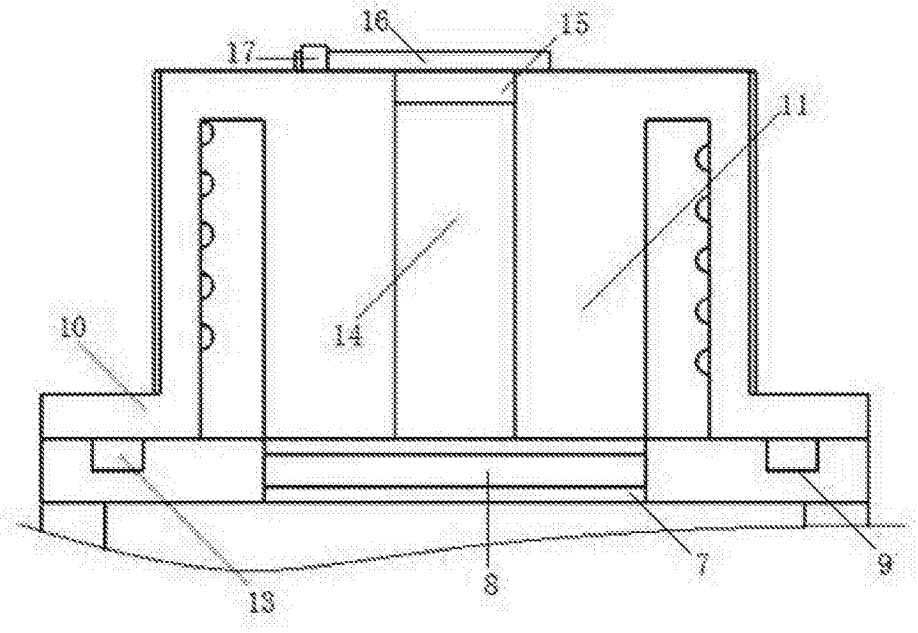

图4