(19)中华人民共和国国家知识产权局

(12)实用新型专利

(10)授权公告号 CN 210277310 U
(45)授权公告日 2020.04.10

(21)申请号 201920637974.9

(22)申请日 2019.05.07

(73)专利权人 黄艳民
地址 274400 山东省菏泽市曹县青堌集镇医院前街157号

(72)发明人 黄艳民

(51)Int.Cl.
A61B 17/42(2006.01)
A61B 17/44(2006.01)

权利要求书1页 说明书3页 附图2页

(54)实用新型名称

一种妇产科分娩生产用助产器

(57)摘要

本实用新型涉及妇产科医疗器械技术领域，且公开了一种妇产科分娩生产用助产器，包括支撑架，所述支撑架的底部固定安装有行走装置，所述支撑架的顶部螺纹安装有螺杆，所述螺杆的外表面固定套装有转动把手，所述螺杆的顶部活动安装有铰接装置，所述铰接装置的顶部固定安装有工作台，工作台的内腔开设有放置腔。该妇产科分娩生产用助产器，通过螺杆和支撑架以及铰接装置的配合可以调节工作台的高度进行可以对不同高度的产床上的孕妇进行助产，通过充放气量调节旋钮以及充放气频率调节旋钮可以根据不同的产妇调节气囊的充放气量和充放气的频率，进而使得该助产器更具人性化，防止不同的产妇采用相同的气囊大小和充放气频率导致产妇的不适。

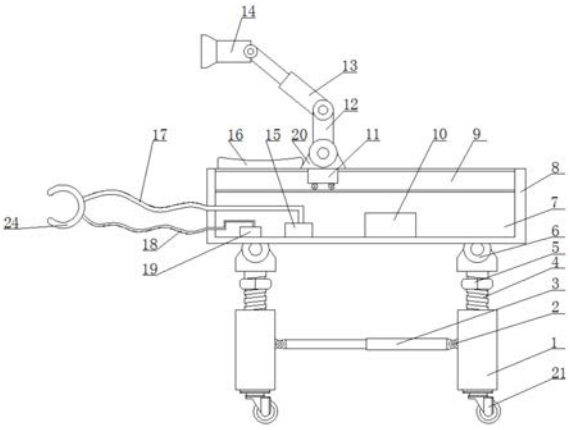

CN 210277310 U

1.一种妇产科分娩生产用助产器,包括支撑架(1),其特征在于:所述支撑架(1)的底部固定安装有行走装置(21),所述支撑架(1)的顶部螺纹安装有螺杆(4),所述螺杆(4)的外表面固定套装有转动把手(5),所述螺杆(4)的顶部活动安装有铰接装置(6),所述铰接装置(6)的顶部固定安装有工作台(8),所述工作台(8)的内腔开设有放置腔(7),所述放置腔(7)的底部固定安装有充气装置(15),所述充气装置(15)的顶部固定连通有充气管(17),所述充气管(17)的另一端贯穿放置腔(7)并延伸至工作台(8)的左侧且固定连通有气囊(24),所述放置腔(7)的底部固定安装有抽气装置(19),所述抽气装置(19)的顶部固定连通有抽气管(18),所述抽气管(18)的另一端贯穿放置腔(7)并延伸至工作台(8)的左侧且与气囊(24)的侧面相连通,所述放置腔(7)的底部固定安装有控制装置(10),所述工作台(8)位于放置腔(7)的上方开设有活动腔(9),所述活动腔(9)的底部活动安装有移动座(11),所述移动座(11)的顶部贯穿活动腔(9)并延伸至工作台(8)的顶部且固定安装有支撑座(20),所述支撑座(20)的顶部活动铰接有支撑杆(12),所述支撑杆(12)的顶部活动铰接有第一伸缩杆(13),所述第一伸缩杆(13)的顶部活动铰接有吸盘装置(14),所述工作台(8)的顶部活动连接有折叠毛毯(16),所述折叠毛毯(16)的右侧与支撑座(20)的左侧面固定粘接,所述工作台(8)的正面活动安装有充放气频率调节旋钮(23),所述工作台(8)的正面活动安装有充放气量调节旋钮(22)。

2.根据权利要求1所述的一种妇产科分娩生产用助产器,其特征在于:所述支撑架(1)的内侧面活动铰接有铰接座(2),所述铰接座(2)的侧面固定连接有第二伸缩杆(3),所述第二伸缩杆(3)与另一所述支撑架(1)的内侧面活动铰接。

3.根据权利要求1所述的一种妇产科分娩生产用助产器,其特征在于:所述控制装置(10)与充放气频率调节旋钮(23)以及充放气量调节旋钮(22)之间为电性连接,所述控制装置(10)与充气装置(15)、抽气装置(19)以及吸盘装置(14)之间为电性连接。

4.根据权利要求1所述的一种妇产科分娩生产用助产器,其特征在于:所述放置腔(7)与活动腔(9)之间不相连通。

5.根据权利要求1所述的一种妇产科分娩生产用助产器,其特征在于:所述工作台(8)的左侧面开设有与气囊(24)相配合的放置槽。

一种妇产科分娩生产用助产器

技术领域

[0001] 本实用新型涉及妇产科医疗器械技术领域，具体为一种妇产科分娩生产用助产器。

背景技术

[0002] 分娩，特指胎儿脱离母体成为独立存在的个体的这段时期和过程，分娩的全过程共分为3期，也称为3个产程，第一产程，即宫口扩张期，第二产程，即胎儿娩出期，第三产程，胎盘娩出期。

[0003] 在母体进行分娩时如果无法顺产，就需要使用到助产器进行助产，避免采用剖腹产，然而目前使用的助产器结构比较简单，使用气囊或者吸盘装置进行助产，然而这些装置在使用时需要手动进行充气或者吸气处理，这样及其容易导致医务人员的体力跟不上，而且这些装置一般都是分开放置，在操作时不够方便。

实用新型内容

[0004] 针对现有技术的不足，本实用新型提供了一种妇产科分娩生产用助产器，具备结构紧凑，无需医务人员进行大量的体力劳动的优点，解决了传统的助产器结构简单而且医务人员使用过后容易出现过度劳累的问题。

[0005] 本实用新型提供如下技术方案：一种妇产科分娩生产用助产器，包括支撑架，所述支撑架的底部固定安装有行走装置，所述支撑架的顶部螺纹安装有螺杆，所述螺杆的外表面固定套装有转动把手，所述螺杆的顶部活动安装有铰接装置，所述铰接装置的顶部固定安装有工作台，所述工作台的内腔开设有放置腔，所述放置腔的底部固定安装有充气装置，所述充气装置的顶部固定连通有充气管，所述充气管的另一端贯穿放置腔并延伸至工作台的左侧且固定连通有气囊，所述放置腔的底部固定安装有抽气装置，所述抽气装置的顶部固定连通有抽气管，所述抽气管的另一端贯穿放置腔并延伸至工作台的左侧且与气囊的侧面相连通，所述放置腔的底部固定安装有控制装置，所述工作台位于放置腔的上方开设有活动腔，所述活动腔的底部活动安装有移动座，所述移动座的顶部贯穿活动腔并延伸至工作台的顶部且固定安装有支撑座，所述支撑座的顶部活动铰接有支撑杆，所述支撑杆的顶部活动铰接有第一伸缩杆，所述第一伸缩杆的顶部活动铰接有吸盘装置，所述工作台的顶部活动连接有折叠毛毯，所述折叠毛毯的右侧与支撑座的左侧面固定粘接，所述工作台的正面活动安装有充放气频率调节旋钮，所述工作台的正面活动安装有充放气量调节旋钮。

[0006] 优选的，所述支撑架的内侧面活动铰接有铰接座，所述铰接座的侧面固定连接有第二伸缩杆，所述第二伸缩杆与另一所述支撑架的内侧面活动铰接。

[0007] 优选的，所述控制装置与充放气频率调节旋钮以及充放气量调节旋钮之间为电性连接，所述控制装置与充气装置、抽气装置以及吸盘装置之间为电性连接。

[0008] 优选的，所述放置腔与活动腔之间不相连通。

[0009] 优选的，所述工作台的左侧面开设有与气囊相配合的放置槽。

[0010] 与现有技术对比，本实用新型具备以下有益效果：

[0011] 1、该妇产科分娩生产用助产器，通过螺杆和支撑架以及铰接装置的配合可以调节工作台的高度进行可以对不同高度的产床上的孕妇进行助产，通过充放气量调节旋钮以及充放气频率调节旋钮可以根据不同的产妇调节气囊的充放气量和充放气的频率，进而使得该助产器更具人性化，防止不同的产妇采用相同的气囊大小和充放气频率导致产妇的不适。

[0012] 2、该妇产科分娩生产用助产器，通过折叠毛毯和支撑座连接在一起可以在胎儿从母体中脱离时慢慢的放在折叠毛毯上，而且折叠毛毯的长度在逐渐加大，直到胎儿完全被折叠毛毯包住，无需医护人员拖住胎儿，通过支撑杆和第一伸缩杆的配合使得吸盘装置的移动更加的稳定，避免对孕妇和胎儿造成伤害。

附图说明

[0013] 图1为本实用新型结构剖视图；

[0014] 图2为本实用新型结构正视图。

[0015] 图中：1、支撑架；2、铰接座；3、第二伸缩杆；4、螺杆；5、转动把手；6、铰接装置；7、放置腔；8、工作台；9、活动腔；10、控制装置；11、移动座；12、支撑杆；13、第一伸缩杆；14、吸盘装置；15、充气装置；16、折叠毛毯；17、充气管；18、抽气管；19、抽气装置；20、支撑座；21、行走装置；22、充放气量调节旋钮；23、充放气频率调节旋钮；24、气囊。

具体实施方式

[0016] 下面将结合本实用新型实施例中的附图，对本实用新型实施例中的技术方案进行清楚、完整地描述，显然，所描述的实施例仅仅是本实用新型一部分实施例，而不是全部的实施例。基于本实用新型中的实施例，本领域普通技术人员在没有做出创造性劳动前提下所获得的所有其他实施例，都属于本实用新型保护的范围。

[0017] 请参阅图1-2，一种妇产科分娩生产用助产器，包括支撑架1，支撑架1的底部固定安装有行走装置21，支撑架1的内侧面活动铰接有铰接座2，铰接座2的侧面固定连接有第二伸缩杆3，第二伸缩杆3与另一支撑架1的内侧面活动铰接，第二伸缩杆3可以保持两个支撑架1之间的相对位置，防止发生该装置倾倒的情况出现，支撑架1的顶部螺纹安装有螺杆4，螺杆4的外表面固定套装有转动把手5，螺杆4的顶部活动安装有铰接装置6，铰接装置6的顶部固定安装有工作台8，通过螺杆4和支撑架1以及铰接装置6的配合可以调节工作台8的高度进行可以对不同高度的产床上的孕妇进行助产，工作台8的内腔开设有放置腔7，放置腔7的底部固定安装有充气装置15，充气装置15的顶部固定连通有充气管17，充气管17的另一端贯穿放置腔7并延伸至工作台8的左侧且固定连通有气囊24，工作台8的左侧面开设有与气囊24相配合的放置槽，放置槽可以在气囊24清洁完成以后进行放置，防止后期使用时无法快速寻找，放置腔7的底部固定安装有抽气装置19，抽气装置19的顶部固定连通有抽气管18，抽气管18的另一端贯穿放置腔7并延伸至工作台8的左侧且与气囊24的侧面相连通，放置腔7的底部固定安装有控制装置10，工作台8位于放置腔7的上方开设有活动腔9，放置腔7与活动腔9之间不相连通，活动腔9的底部活动安装有移动座11，移动座11的顶部贯穿活动腔9并延伸至工作台8的顶部且固定安装有支撑座20，支撑座20的顶部活动铰接有支撑杆

12，支撑杆12的顶部活动铰接有第一伸缩杆13，第一伸缩杆13的顶部活动铰接有吸盘装置14，通过支撑杆12和第一伸缩杆13的配合使得吸盘装置14的移动更加的稳定，避免对孕妇和胎儿造成伤害，工作台8的顶部活动连接有折叠毛毯16，折叠毛毯16的右侧与支撑座20的左侧面固定粘接，通过折叠毛毯16和支撑座20连接在一起可以在胎儿从母体中脱离时慢慢的放在折叠毛毯16上，而且折叠毛毯16的长度在逐渐加大，直到胎儿完全被折叠毛毯16包住，无需医护人员拖住胎儿，工作台8的正面活动安装有充放气频率调节旋钮23，工作台8的正面活动安装有充放气量调节旋钮22，控制装置10与充放气频率调节旋钮23以及充放气量调节旋钮22之间为电性连接，控制装置10与充气装置15、抽气装置19以及吸盘装置14之间为电性连接，通过充放气量调节旋钮22以及充放气频率调节旋钮23可以根据不同的产妇调节气囊24的充放气量和充放气的频率，进而使得该助产器更具人性化，防止不同的产妇采用相同的气囊24大小和充放气频率导致产妇的不适。

[0018] 工作原理，在进行助产前首先通过旋转充放气量调节旋钮22和充放气频率调节旋钮23来调节抽气装置19和充气装置15的工作状态，进而使得气囊24来调节子宫的收缩频率和幅度，根据孕妇生产病床的高度来转动转动把手5，转动把手5带动螺杆4转动进而调节工作台8的高度值和倾斜角度，进而保证该助产器保持一个比较容易操作的状态，一只手手握第一伸缩杆13，另一只手手握吸盘装置14对胎儿进行吸附，逐渐完后拉动支撑杆12使得支撑杆进行移动，胎儿逐渐进入到折叠毛毯16上即可。

[0019] 尽管已经示出和描述了本实用新型的实施例，对于本领域的普通技术人员而言，可以理解在不脱离本实用新型的原理和精神的情况下可以对这些实施例进行多种变化、修改、替换和变型，本实用新型的范围由所附权利要求及其等同物限定。

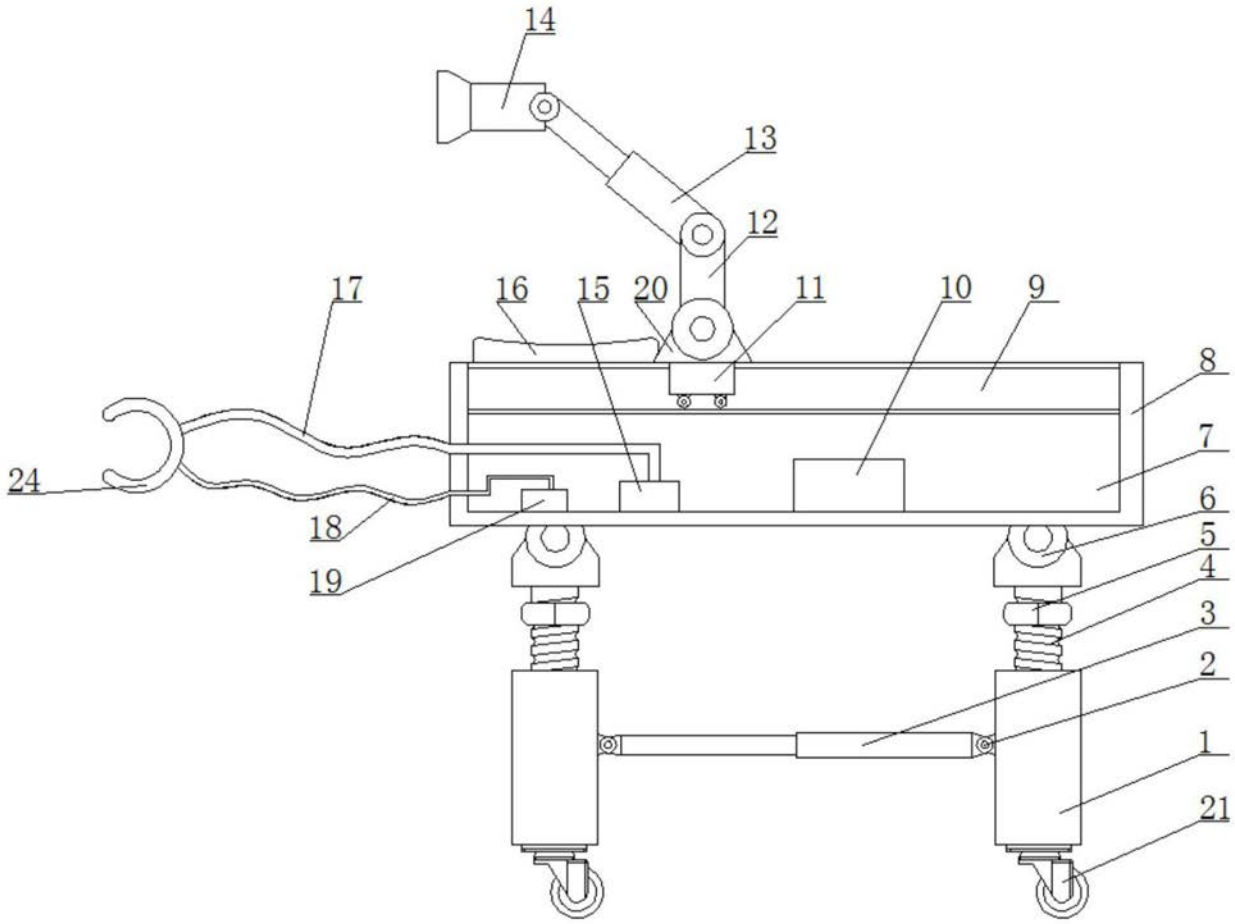

图1

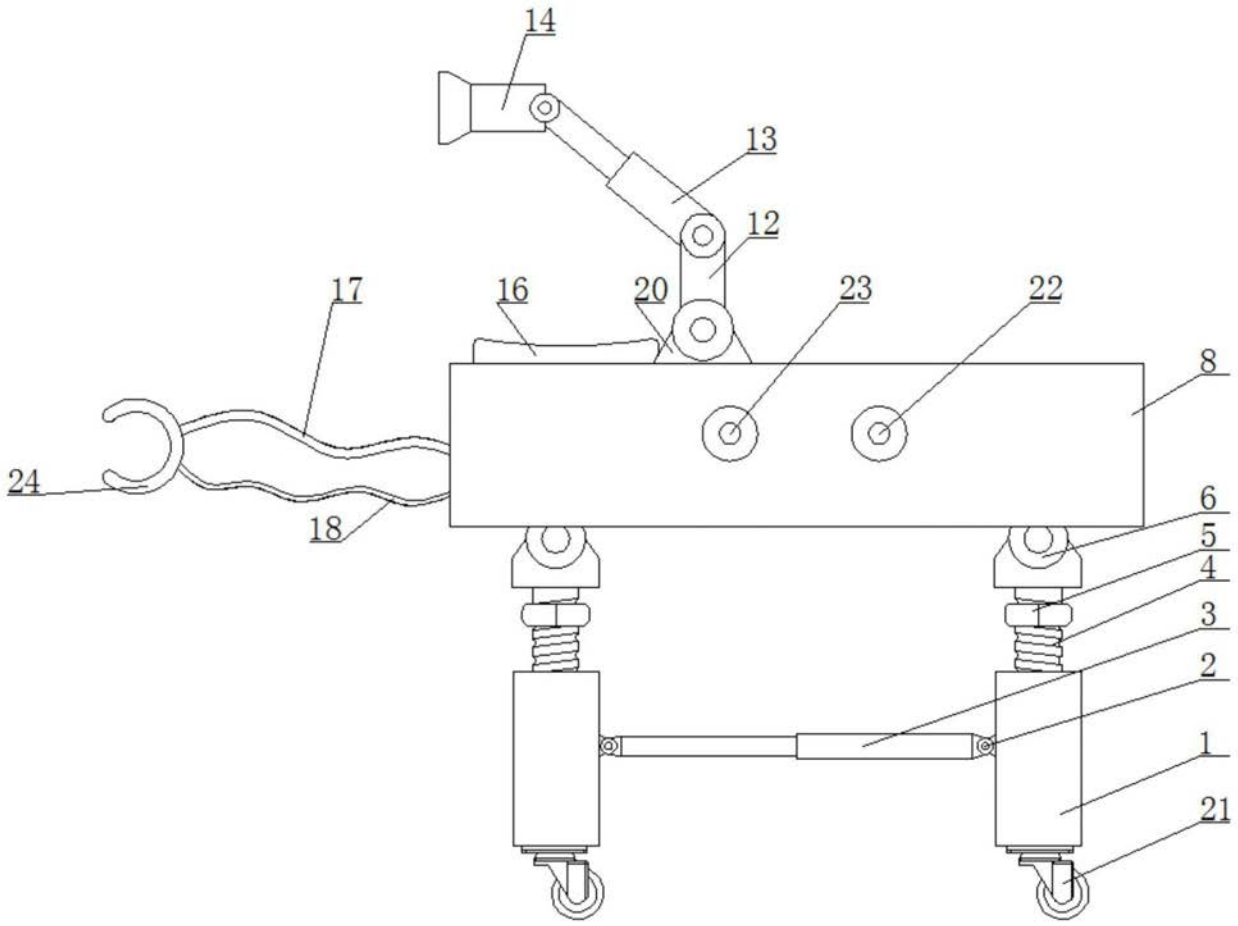

图2