(19)国家知识产权局

(12)实用新型专利

(10)授权公告号 CN 218746688 U
(45)授权公告日 2023.03.28

(21)申请号 202223356923.X

(22)申请日 2022.12.14

(73)专利权人 宜丰俊亚实业有限公司
地址 336300 江西省宜春市宜丰县工业园化工产业区

(72)发明人 郭文才 陈士波

(74)专利代理机构 深圳中创智财知识产权代理有限公司 44553
专利代理师 李春林

(51)Int.Cl.
B24B 9/02(2006.01)
B24B 41/04(2006.01)
B24B 41/02(2006.01)
B24B 41/06(2012.01)
B24B 47/22(2006.01)

权利要求书1页 说明书3页 附图3页

(54)实用新型名称

一种用于化妆海绵生产的磨边机

(57)摘要

本实用新型公开了一种用于化妆海绵生产的磨边机，包括工作台，工作台的内部设置有调节机构，调节机构包括有安装架、转动杆、把手、固定销和升降组件，工作台的顶端开设有通槽，安装架的两边侧分别与两个转动杆固定连接，转动杆与通槽的内壁转动穿插连接，其中一个转动杆的一端与把手固定连接，固定销与把手滑动穿插连接，工作台的一边侧等距开设有多个固定孔，固定销与固定孔的内腔滑动穿插连接，升降组件位于工作台的内部。本实用新型利用安装架、转动杆、把手、固定销和升降组件相配合的设置方式，可进行角度的调节，也能够通过升降组件对打磨机构进行高度上的调节，从而适用于不同要求的化妆棉生产打磨需求。

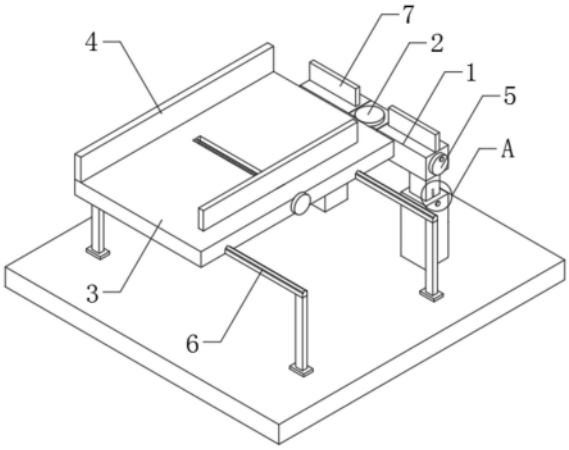

CN 218746688 U

1.一种用于化妆海绵生产的磨边机,包括:

工作台(1),其顶端设置有打磨机构(2);

承载台(3),其顶端设置有夹持机构(4);

其特征在于:所述工作台(1)的内部设置有调节机构(5);

所述调节机构(5)包括有安装架(51)、转动杆(52)、把手(53)、固定销(54)和升降组件(55),所述工作台(1)的顶端开设有通槽,所述安装架(51)的两边侧分别与两个转动杆(52)固定连接,所述转动杆(52)与通槽的内壁转动穿插连接,其中一个所述转动杆(52)的一端与把手(53)固定连接,所述固定销(54)与把手(53)滑动穿插连接,所述工作台(1)的一边侧等距开设有多个固定孔,所述固定销(54)与固定孔的内腔滑动穿插连接,所述升降组件(55)位于工作台(1)的内部。

2.根据权利要求1所述的一种用于化妆海绵生产的磨边机,其特征在于,所述升降组件(55)包括有套筒(551)、连接杆(552)和定位销(553),所述连接杆(552)的一端与套筒(551)的内腔滑动穿插连接,所述连接杆(552)的另一端与工作台(1)固定连接,所述定位销(553)与套筒(551)的一边侧滑动穿插连接,所述连接杆(552)的一边侧等距开设有多个定位孔,所述定位销(553)与定位孔的内腔螺纹穿插连接。

3.根据权利要求1所述的一种用于化妆海绵生产的磨边机,其特征在于,所述打磨机构(2)包括有电机(21)和打磨轮(22),所述电机(21)固定安装于安装架(51)的内部,所述电机(21)的输出端与打磨轮(22)传动连接。

4.根据权利要求1所述的一种用于化妆海绵生产的磨边机,其特征在于,所述夹持机构(4)包括有定位板(41)、螺纹杆(42)和移动板(43),所述承载台(3)的顶端开设有凹槽,所述螺纹杆(42)与凹槽的内壁转动穿插连接,所述移动板(43)与螺纹杆(42)螺纹穿插连接,所述定位板(41)固定连接于承载台(3)的顶端。

5.根据权利要求1所述的一种用于化妆海绵生产的磨边机,其特征在于,所述承载台(3)的底端滑动穿插连接有两个滑轨(6),所述滑轨(6)的底端固定连接有两个支撑腿。

6.根据权利要求1所述的一种用于化妆海绵生产的磨边机,其特征在于,所述工作台(1)的顶端固定连接有限位板(7)。

一种用于化妆海绵生产的磨边机

技术领域

[0001] 本实用新型涉及磨边机技术领域，特别涉及一种用于化妆海绵生产的磨边机。

背景技术

[0002] 化妆海绵是化妆过程中的必备物件之一，随着化妆术的兴起，化妆海绵的需求量也不断的增加，需求促使生产，化妆海绵的生产规模也不断扩大。

[0003] 在化妆海绵的生产过程中，需要对海绵的边角进行打磨，使得化妆海绵的边角被磨出斜棱角，方便后续化妆海绵的使用。然而如今的加工化妆海绵的磨边装置一般通过螺栓等紧固件固定安装于工作台的顶端，不能根据不同的加工需求对磨边装置进行调节，适应性较差，无法满足生产需求。

实用新型内容

[0004] 本实用新型的目的在于提供一种用于化妆海绵生产的磨边机，以解决上述背景技术中提出的问题。

[0005] 为实现上述目的，本实用新型提供如下技术方案：一种用于化妆海绵生产的磨边机，包括工作台，其顶端设置有打磨机构；

[0006] 承载台，其顶端设置有夹持机构；

[0007] 所述工作台的内部设置有调节机构；

[0008] 所述调节机构包括有安装架、转动杆、把手、固定销和升降组件，所述工作台的顶端开设有通槽，所述安装架的两边侧分别与两个转动杆固定连接，所述转动杆与通槽的内壁转动穿插连接，其中一个所述转动杆的一端与把手固定连接，所述固定销与把手滑动穿插连接，所述工作台的一边侧等距开设有多个固定孔，所述固定销与固定孔的内腔滑动穿插连接，所述升降组件位于工作台的内部。

[0009] 优选的，所述升降组件包括有套筒、连接杆和定位销，所述连接杆的一端与套筒的内腔滑动穿插连接，所述连接杆的另一端与工作台固定连接，所述定位销与套筒的一边侧滑动穿插连接，所述连接杆的一边侧等距开设有多个定位孔，所述定位销与定位孔的内腔螺纹穿插连接。

[0010] 优选的，所述打磨机构包括有电机和打磨轮，所述电机固定安装于安装架的内部，所述电机的输出端与打磨轮传动连接。

[0011] 优选的，所述夹持机构包括有定位板、螺纹杆和移动板，所述承载台的顶端开设有凹槽，所述螺纹杆与凹槽的内壁转动穿插连接，所述移动板与螺纹杆螺纹穿插连接，所述定位板固定连接于承载台的顶端。

[0012] 优选的，所述承载台的底端滑动穿插连接有两个滑轨，所述滑轨的底端固定连接有两个支撑腿。

[0013] 优选的，所述工作台的顶端固定连接有限位板。

[0014] 本实用新型的技术效果和优点：

[0015] (1)本实用新型利用安装架、转动杆、把手、固定销和升降组件相配合的设置方式，可通过转动安装架使得内部的打磨机构进行角度的调节，也能够通过升降组件对打磨机构进行高度上的调节，从而适用于不同要求的化妆棉生产打磨需求；

[0016] (2)本实用新型利用夹持机构和滑轨相配合的设置方式，通过螺纹杆调节移动板与定位板之间的距离，从而对不同大小的海绵进行夹持，从而便于通过滑轨滑动承载板，并对所夹持的海绵进行打磨。

附图说明

[0017] 图1为本实用新型整体结构示意图之一。

[0018] 图2为本实用新型整体结构示意图之二。

[0019] 图3为本实用新型打磨机构处内部结构示意图。

[0020] 图4为本实用新型图1中A处放大结构示意图。

[0021] 图中：1、工作台；2、打磨机构；21、电机；22、打磨轮；3、承载台；4、夹持机构；41、定位板；42、螺纹杆；43、移动板；5、调节机构；51、安装架；52、转动杆；53、把手；54、固定销；55、升降组件；551、套筒；552、连接杆；553、定位销；6、滑轨；7、限位板。

具体实施方式

[0022] 下面将结合本实用新型实施例中的附图，对本实用新型实施例中的技术方案进行清楚、完整地描述，显然，所描述的实施例仅仅是本实用新型一部分实施例，而不是全部的实施例。基于本实用新型中的实施例，本领域普通技术人员在没有做出创造性劳动前提下所获得的所有其他实施例，都属于本实用新型保护的范围。

[0023] 本实用新型提供了如图1-4所示的一种用于化妆海绵生产的磨边机，包括工作台1，其顶端设置有打磨机构2；

[0024] 承载台3，其顶端设置有夹持机构4；

[0025] 工作台1的内部设置有调节机构5；

[0026] 调节机构5包括有安装架51、转动杆52、把手53、固定销54和升降组件55，工作台1的顶端开设有通槽，安装架51的两边侧分别与两个转动杆52固定连接，转动杆52与通槽的内壁转动穿插连接，其中一个转动杆52的一端与把手53固定连接，固定销54与把手53滑动穿插连接，工作台1的一边侧等距开设有多个固定孔，多个固定孔呈圆周排列，且每两个固定孔之间的夹角为15°，固定销54与固定孔的内腔滑动穿插连接，固定销54的外壁设置有防滑纹理，从而增大了固定销54与固定孔内壁的摩擦力，升降组件55位于工作台1的内部，通过把手53转动转动杆52，使得安装架51也随之转动，从而使得安装架51内部的打磨机构2也随之进行角度的调节，调节完毕后，可通过固定销54再次进行固定。

[0027] 升降组件55包括有套筒551、连接杆552和定位销553，连接杆552的一端与套筒551的内腔滑动穿插连接，连接杆552的另一端与工作台1固定连接，定位销553与套筒551的一边侧滑动穿插连接，连接杆552的一边侧等距开设有多个定位孔，定位销553与定位孔的内腔螺纹穿插连接，通过拧出定位销553，即可拉动工作台1使得连接杆552在套筒551的内腔之中滑动，并再次通过定位销553将连接杆552固定在套筒551的内腔之中，从而方便调节打磨轮22的高度，从而适用于不同的打磨需求。

[0028] 打磨机构2包括有电机21和打磨轮22，电机21固定安装于安装架51的内部，电机21通过外接的开关与外界电源电性连接，电机21的输出端与打磨轮22传动连接。

[0029] 夹持机构4包括有定位板41、螺纹杆42和移动板43，承载台3的顶端开设有凹槽，螺纹杆42与凹槽的内壁转动穿插连接，移动板43与螺纹杆42螺纹穿插连接，定位板41固定连接于承载台3的顶端，通过螺纹杆42使得移动板43沿着凹槽进行水平方向上的移动，从而与定位板41配合，将不同规格的海绵板进行夹持，方便后续的加工。

[0030] 承载台3的底端滑动穿插连接有两个滑轨6，滑轨6的底端固定连接有两个支撑腿，承载台3在滑轨6上滑动，从而方便打磨轮22对承载台3上的海绵板进行打磨，滑轨6底端的支撑腿与套筒551均固定连接于同一个底板上。

[0031] 工作台1的顶端固定连接有限位板7，限位板7起到了对海绵板的限位作用。

[0032] 本实用新型工作原理：

[0033] 在需要对海绵进行一定角度的打磨时，通过拔出固定销54，通过把手53转动转动杆52，从而将安装架51转动至一定的角度，并再次使用固定销54将把手53固定住，从而将安装架51内部的电机21以及打磨轮22固定呈一定的倾斜角度，将海绵板放置在承载台3的顶端，转动螺纹杆42，螺纹杆42带动移动板43进行水平方向上的移动，并配合定位板41将海绵板夹持住，且海绵板的一侧与限位板7进行贴合，通过拉动承载台3，使得承载台3在两个滑轨6上滑动，从而经过打磨轮22时，即可对海绵板的边角处进行打磨；

[0034] 若需要调节打磨的高度时，通过拧出定位销553，即可拉动工作台1使得连接杆552在套筒551的内腔之中滑动，并再次通过定位销553将连接杆552固定在套筒551的内腔之中，从而方便调节打磨轮22的高度，从而适用于不同的打磨需求。

[0035] 最后应说明的是：以上所述仅为本实用新型的优选实施例而已，并不用于限制本实用新型，尽管参照前述实施例对本实用新型进行了详细的说明，对于本领域的技术人员来说，其依然可以对前述各实施例所记载的技术方案进行修改，或者对其中部分技术特征进行等同替换，凡在本实用新型的精神和原则之内，所作的任何修改、等同替换、改进等，均应包含在本实用新型的保护范围之内。

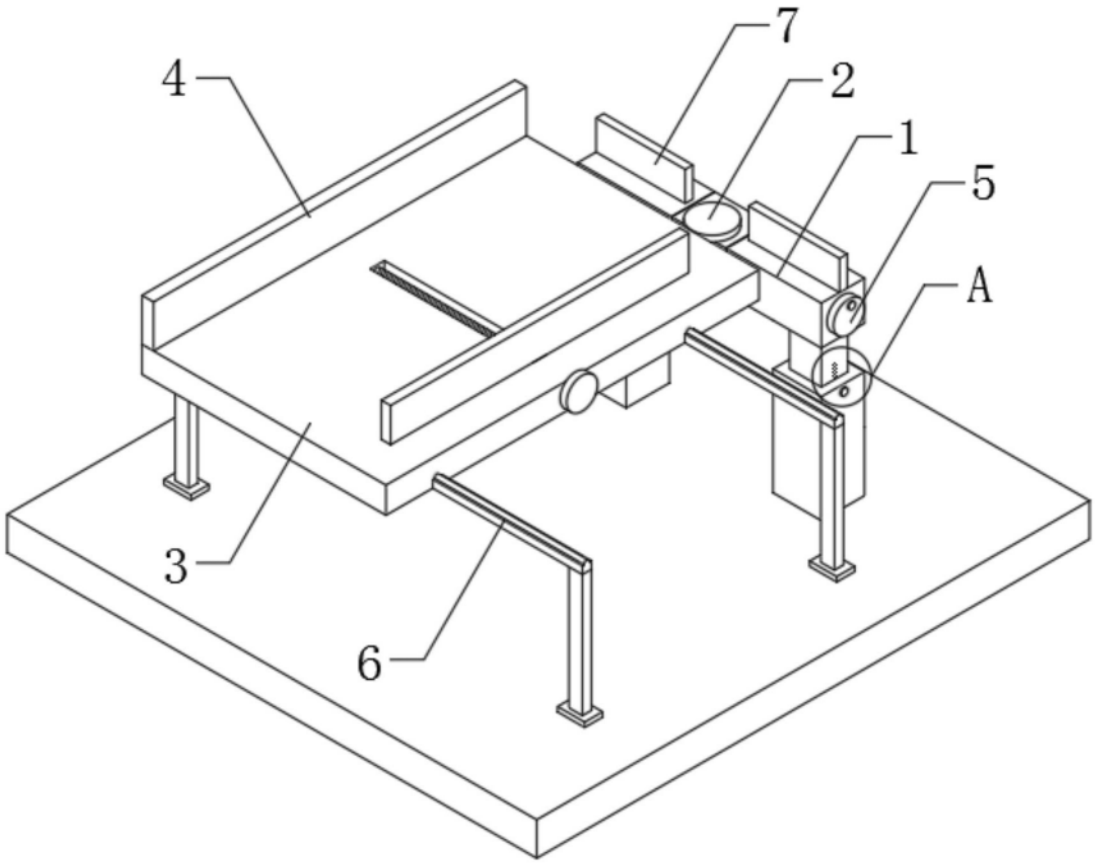

图1

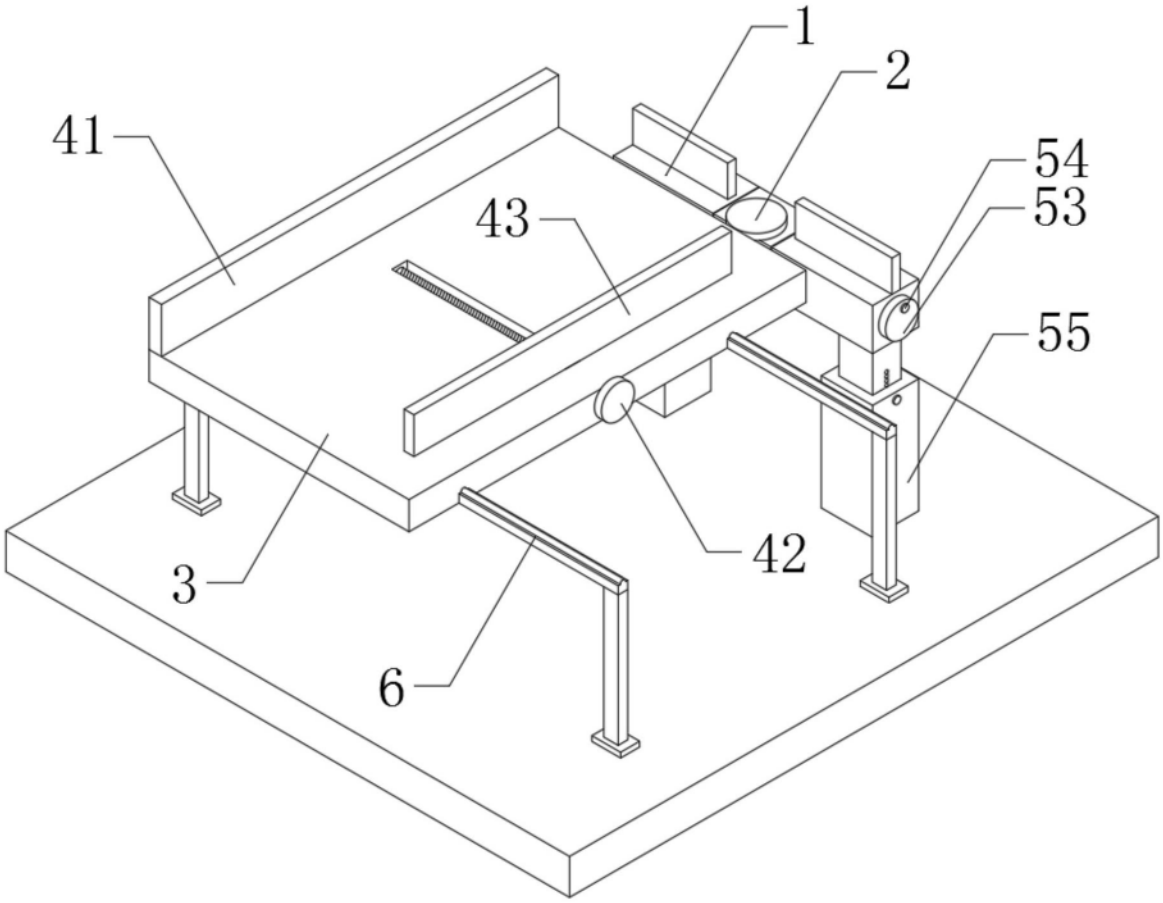

图2

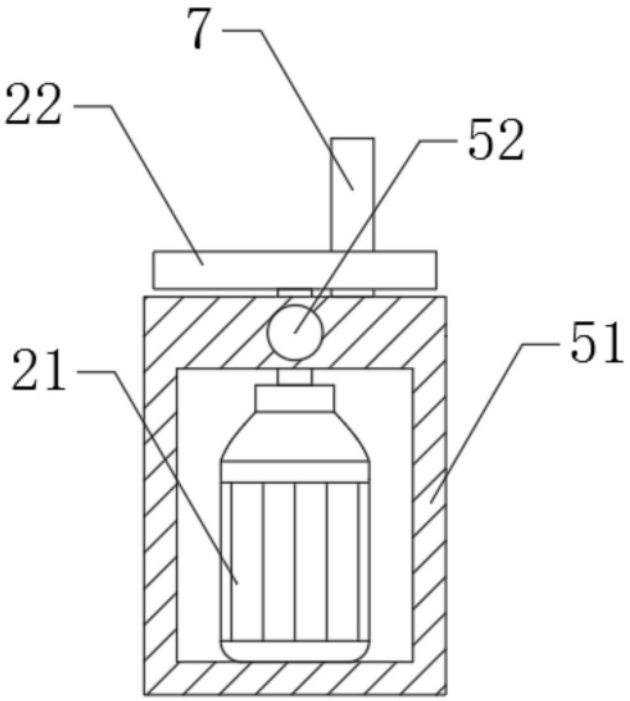

图3

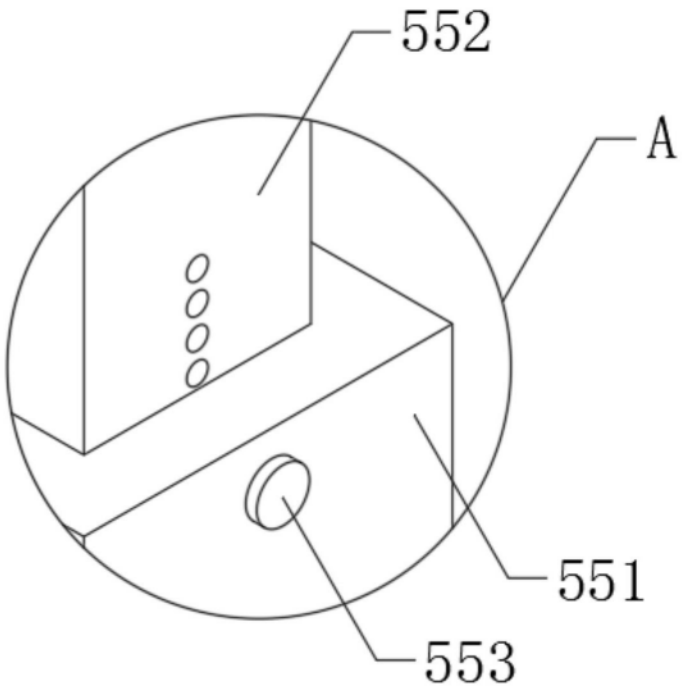

图4