(19)国家知识产权局

(12)实用新型专利

(10)授权公告号 CN 219471488 U
(45)授权公告日 2023.08.04

(21)申请号 202320909963.8

(22)申请日 2023.04.21

(73)专利权人 致谷建筑设计(山东)有限公司
地址 250000 山东省济南市历下区龙鼎大道海尔绿城全运村中央广场A区4号楼702室

(72)发明人 王风军 祁英 白皎 赵伟

(74)专利代理机构 济南市易拓知识产权代理事务所(普通合伙) 37325
专利代理师 邱兰双

(51)Int.Cl.
E04G 1/18(2006.01)
E04G 5/00(2006.01)
E04G 1/15(2006.01)
E04G 5/14(2006.01)

权利要求书1页 说明书3页 附图3页

(54)实用新型名称

一种室内装饰施工的脚手架

(57)摘要

本实用新型涉及脚手架技术领域，具体为一种室内装饰施工的脚手架，包括工作台，所述工作台的顶端靠中间的位置开设有容纳槽，且工作台的顶端靠容纳槽的对应两侧位置均开设有贯穿槽，两组所述贯穿槽的对应两侧内壁均设置有滑块，且对应滑块的对应一端分别伸入对应滑槽的内部并与其呈滑动连接设置，对应滑槽分别位于对应安装板的对应一侧相设置，且对应安装板的对应另一侧安装有齿条板。通过容纳槽、贯穿槽、滑块、安装板、滑槽、齿条板、延伸板、升降台、电机、齿轮、底板和液压伸缩支撑杆等零部件设置可有效解决现有的脚手架需要施工人员自行攀登上去，在自行攀登的过程中，施工人员容易发生踩空进而存在一定安全隐患的问题。

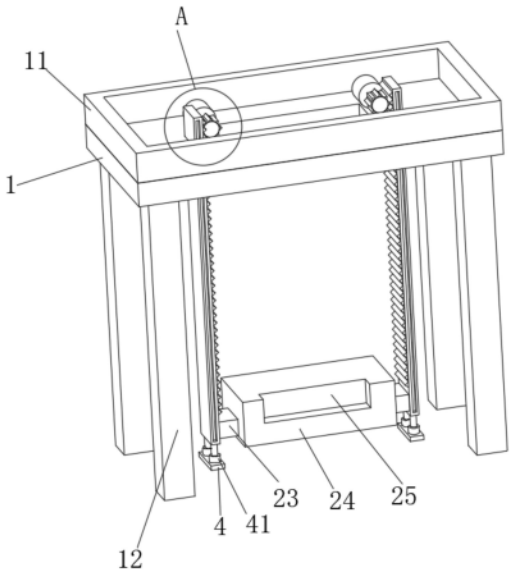

CN 219471488 U

1.一种室内装饰施工的脚手架,包括工作台(1),其特征在于:所述工作台(1)的顶端靠中间的位置开设有容纳槽(13),且工作台(1)的顶端靠容纳槽(13)的对应两侧位置均开设有贯穿槽(14),两组所述贯穿槽(14)的对应两侧内壁均设置有滑块(15),且对应滑块(15)的对应一端分别伸入对应滑槽(21)的内部并与其呈滑动连接设置,对应滑槽(21)分别位于对应安装板(2)的对应一侧相设置,且对应安装板(2)的对应另一侧安装有齿条板(22),所述工作台(1)的顶端靠对应安装板(2)的对应一侧位置均安装有电机(3),且电机(3)的输出端分别通过对应传动轴传动连接有齿轮(31),两组所述安装板(2)的对应另一侧靠底端的位置均安装有延伸板(23),且对应延伸板(23)的对应一侧分别与升降台(24)的对应一侧相安装。

2.根据权利要求1所述的一种室内装饰施工的脚手架,其特征在于:所述工作台(1)的顶端靠边缘的位置安装有围栏(11),且工作台(1)的底端靠四角的位置均安装有支撑腿(12)。

3.根据权利要求1所述的一种室内装饰施工的脚手架,其特征在于:两组所述安装板(2)的大小相等,且两组安装板(2)的对应一端分别通过对应贯穿槽(14)贯穿于工作台(1)的内部。

4.根据权利要求1所述的一种室内装饰施工的脚手架,其特征在于:两组所述齿轮(31)的大小相等,且两组齿轮(31)分别与对应齿条板(22)呈啮合卡接设置。

5.根据权利要求1所述的一种室内装饰施工的脚手架,其特征在于:所述升降台(24)的外框大小与容纳槽(13)的内框大小相适配,且升降台(24)的顶面靠对应一侧的位置开设有脚踏槽(25)。

6.根据权利要求1所述的一种室内装饰施工的脚手架,其特征在于:两组所述安装板(2)的底端靠两端的位置均安装有液压伸缩支撑杆(41),且对应液压伸缩支撑杆(41)的底端分别与对应底板(4)的顶端相安装。

一种室内装饰施工的脚手架

技术领域

[0001] 本实用新型涉及脚手架技术领域，具体为一种室内装饰施工的脚手架。

背景技术

[0002] 脚手架指施工现场为工人操作并解决垂直和水平运输而搭设的各种支架，建筑界的通用术语，指建筑工地上用在外墙、内部装修或层高较高无法直接施工的地方，主要为了施工人员上下干活或外围安全网围护及高空安装构件等。

[0003] 但现有的脚手架需要施工人员自行攀登上去，在自行攀登的过程中，施工人员容易发生踩空进而存在一定安全隐患的问题，故需要针对上述问题进行相应的改进。

发明内容

[0004] 本实用新型的目的在于提供一种室内装饰施工的脚手架，以解决上述背景技术中提出的问题。

[0005] 为实现上述目的，本实用新型提供如下技术方案：一种室内装饰施工的脚手架，包括工作台，所述工作台的顶端靠中间的位置开设有容纳槽，且工作台的顶端靠容纳槽的对应两侧位置均开设有贯穿槽，两组所述贯穿槽的对应两侧内壁均设置有滑块，且对应滑块的对应一端分别伸入对应滑槽的内部并与其呈滑动连接设置，对应滑槽分别位于对应安装板的对应一侧相设置，且对应安装板的对应另一侧安装有齿条板，所述工作台的顶端靠对应安装板的对应一侧位置均安装有电机，且电机的输出端分别通过对应传动轴传动连接有齿轮，两组所述安装板的对应另一侧靠底端的位置均安装有延伸板，且对应延伸板的对应一侧分别与升降台的对应一侧相安装。

[0006] 优选的，所述工作台的顶端靠边缘的位置安装有围栏，且工作台的底端靠四角的位置均安装有支撑腿。

[0007] 优选的，两组所述安装板的大小相等，且两组安装板的对应一端分别通过对应贯穿槽贯穿于工作台的内部。

[0008] 优选的，两组所述齿轮的大小相等，且两组齿轮分别与对应齿条板呈啮合卡接设置。

[0009] 优选的，所述升降台的外框大小与容纳槽的内框大小相适配，且升降台的顶面靠对应一侧的位置开设有脚踏槽。

[0010] 优选的，两组所述安装板的底端靠两端的位置均安装有液压伸缩支撑杆，且对应液压伸缩支撑杆的底端分别与对应底板的顶端相安装。

[0011] 与现有技术相比，本实用新型的有益效果是：

[0012] 通过容纳槽、贯穿槽、滑块、安装板、滑槽、齿条板、延伸板、升降台、电机、齿轮、底板和液压伸缩支撑杆等零部件设置可有效解决现有的脚手架需要施工人员自行攀登上去，在自行攀登的过程中，施工人员容易发生踩空进而存在一定安全隐患的问题。

附图说明

[0013] 图1为本实用新型的主体结构的立体示意图。

[0014] 图2为图1中A处放大示意图。

[0015] 图3为本实用新型的容纳槽结构的立体示意图。

[0016] 图中：1、工作台；11、围栏；12、支撑腿；13、容纳槽；14、贯穿槽；15、滑块；2、安装板；21、滑槽；22、齿条板；23、延伸板；24、升降台；25、脚踏槽；3、电机；31、齿轮；4、底板；41、液压伸缩支撑杆。

具体实施方式

[0017] 下面将结合本实用新型实施例中的附图，对本实用新型实施例中的技术方案进行清楚、完整地描述，显然，所描述的实施例仅仅是本实用新型一部分实施例，而不是全部的实施例。基于本实用新型中的实施例，本领域普通技术人员在没有做出创造性劳动前提下所获得的所有其他实施例，都属于本实用新型保护的范围。

[0018] 请参阅图1至图3，本实用新型提供一种技术方案：一种室内装饰施工的脚手架，包括工作台1，工作台1的顶端靠边缘的位置安装有围栏11，且工作台1的底端靠四角的位置均安装有支撑腿12，四组支撑腿12可对工作台1进行有效的支撑，工作台1的顶端靠中间的位置开设有容纳槽13，且工作台1的顶端靠容纳槽13的对应两侧位置均开设有贯穿槽14，两组贯穿槽14的对应两侧内壁均设置有滑块15，且对应滑块15的对应一端分别伸入对应滑槽21的内部并与其呈滑动连接设置。

[0019] 对应滑槽21分别位于对应安装板2的对应一侧相设置，且对应安装板2的对应另一侧安装有齿条板22，两组安装板2的大小相等，且两组安装板2的对应一端分别通过对应贯穿槽14贯穿于工作台1的内部。

[0020] 工作台1的顶端靠对应安装板2的对应一侧位置均安装有电机3，且电机3的输出端分别通过对应传动轴传动连接有齿轮31，两组齿轮31的大小相等，且两组齿轮31分别与对应齿条板22呈啮合卡接设置，两组安装板2的对应另一侧靠底端的位置均安装有延伸板23，且对应延伸板23的对应一侧分别与升降台24的对应一侧相安装，升降台24的外框大小与容纳槽13的内框大小相适配，且升降台24的顶面靠对应一侧的位置开设有脚踏槽25。

[0021] 两组安装板2的底端靠两端的位置均安装有液压伸缩支撑杆41，且对应液压伸缩支撑杆41的底端分别与对应底板4的顶端相安装，四组支撑腿12的底端和两组液压伸缩支撑杆41的底端均与地面相固定。

[0022] 在使用时，施工人员可通过脚踏槽25登上升降台24的顶面，此时便可将两组电机3进行相应启动，从而在两组电机3的运转作用下，使得对应齿轮31能够随之进行相应的转动，从而使得对应齿条板22能够在对应齿轮31转动作用下进行向上移动，从而使得两组安装板2能够同时进行向上移动，在向上移动的过程中可使得两组滑块15分别在对应滑槽21的内部中进行相应的移动，从而使得对应安装板2向上移动时更加稳定且不易发生晃动，此时便可将两组延伸板23以及升降台24进行向上移动，从而最终使得升降台24能够通过容纳槽13移动至与工作台1的顶面相持平，从而能够将施工人员安全的运输至工作台1的顶面上，围栏11的设置可对施工人员起到防护的作用，在对应安装板2向上移动时，对应两组液压伸缩支撑杆41会随之进行相应的向上伸缩移动，从而能够实时对对应安装板2起到有效

支撑作用，从而使得对应齿条板22能够与对应齿轮31稳定的进行相应啮合卡接。

[0023] 尽管已经示出和描述了本实用新型的实施例，对于本领域的普通的技术人员而言，可以理解在不脱离本实用新型的原理和精神的情况下可以对这些实施例进行多种变化、修改、替换和变型，本实用新型的范围由所附权利要求及其等同物限定。

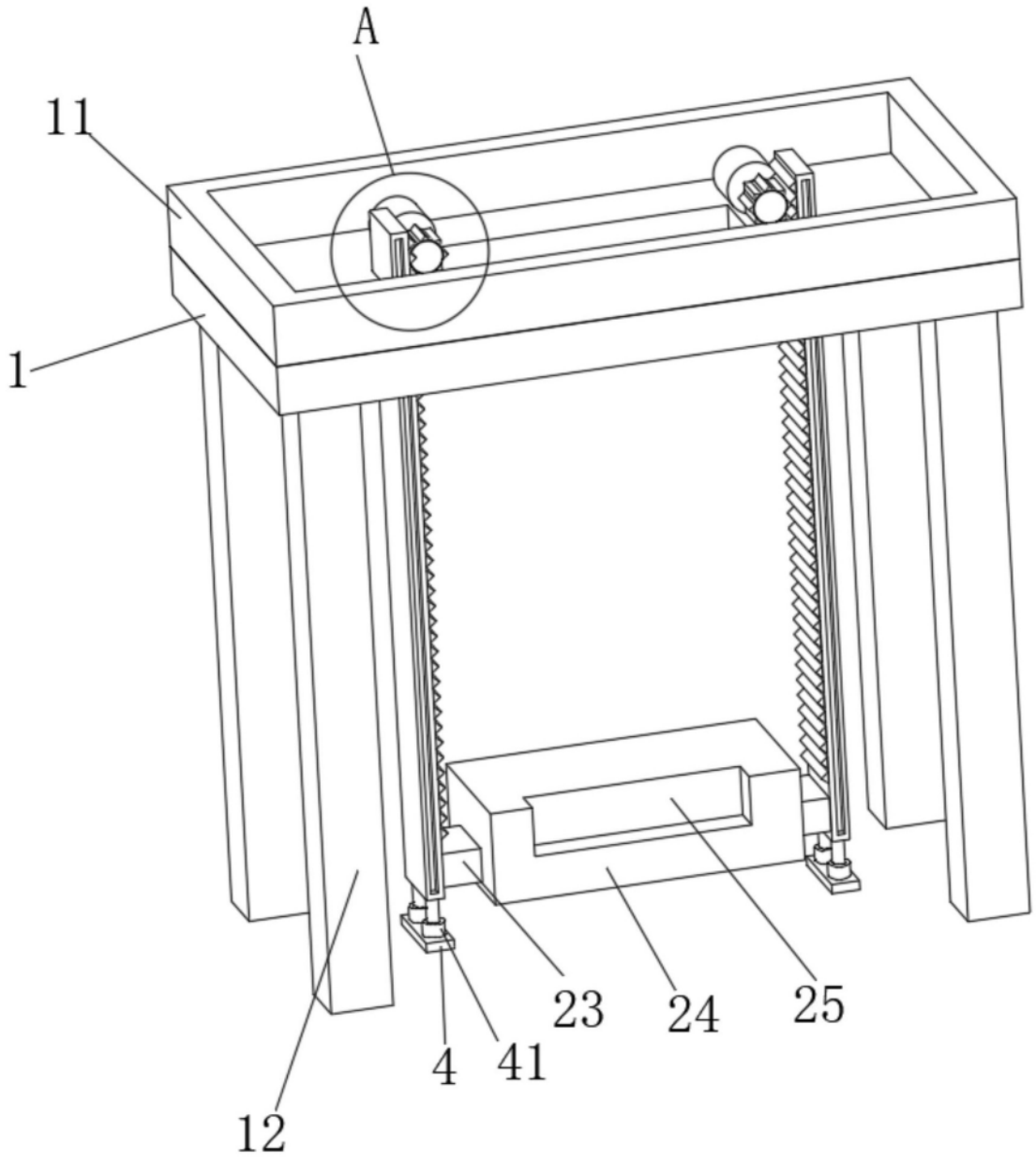

图1

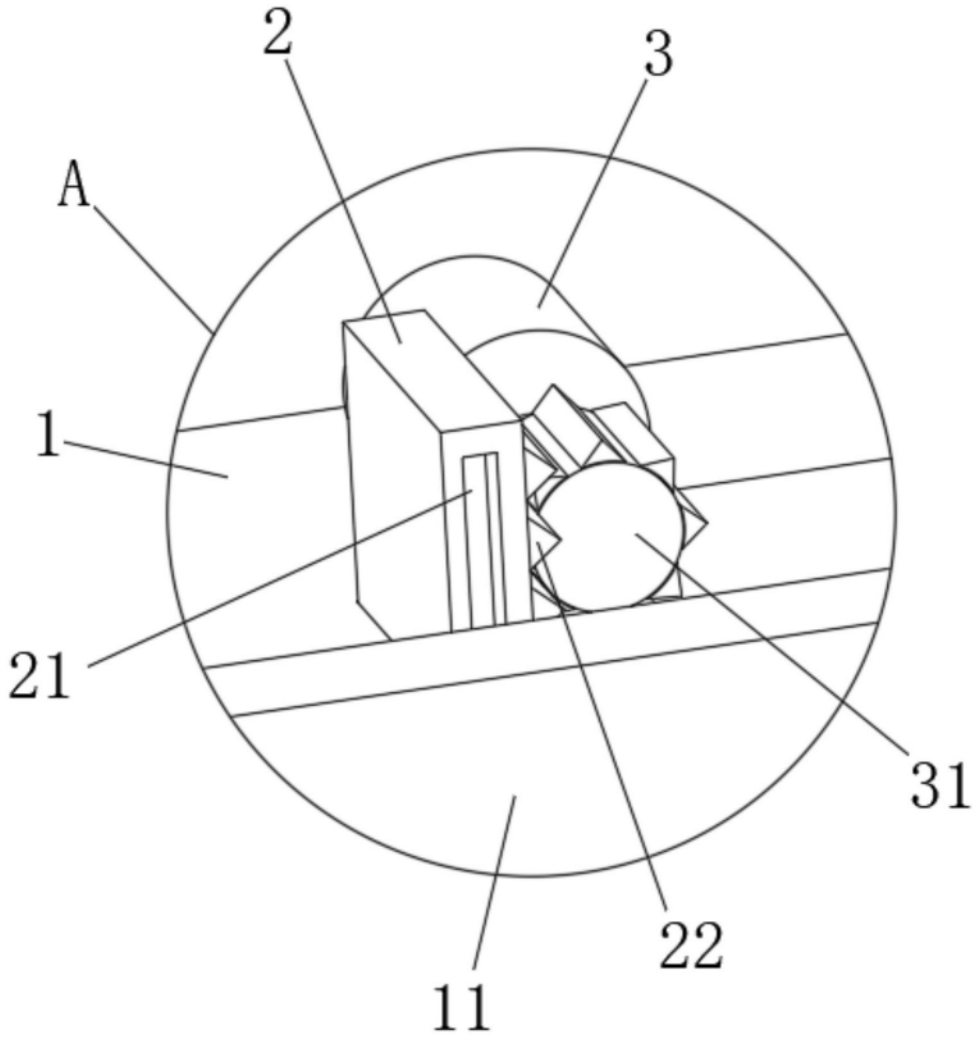

图2

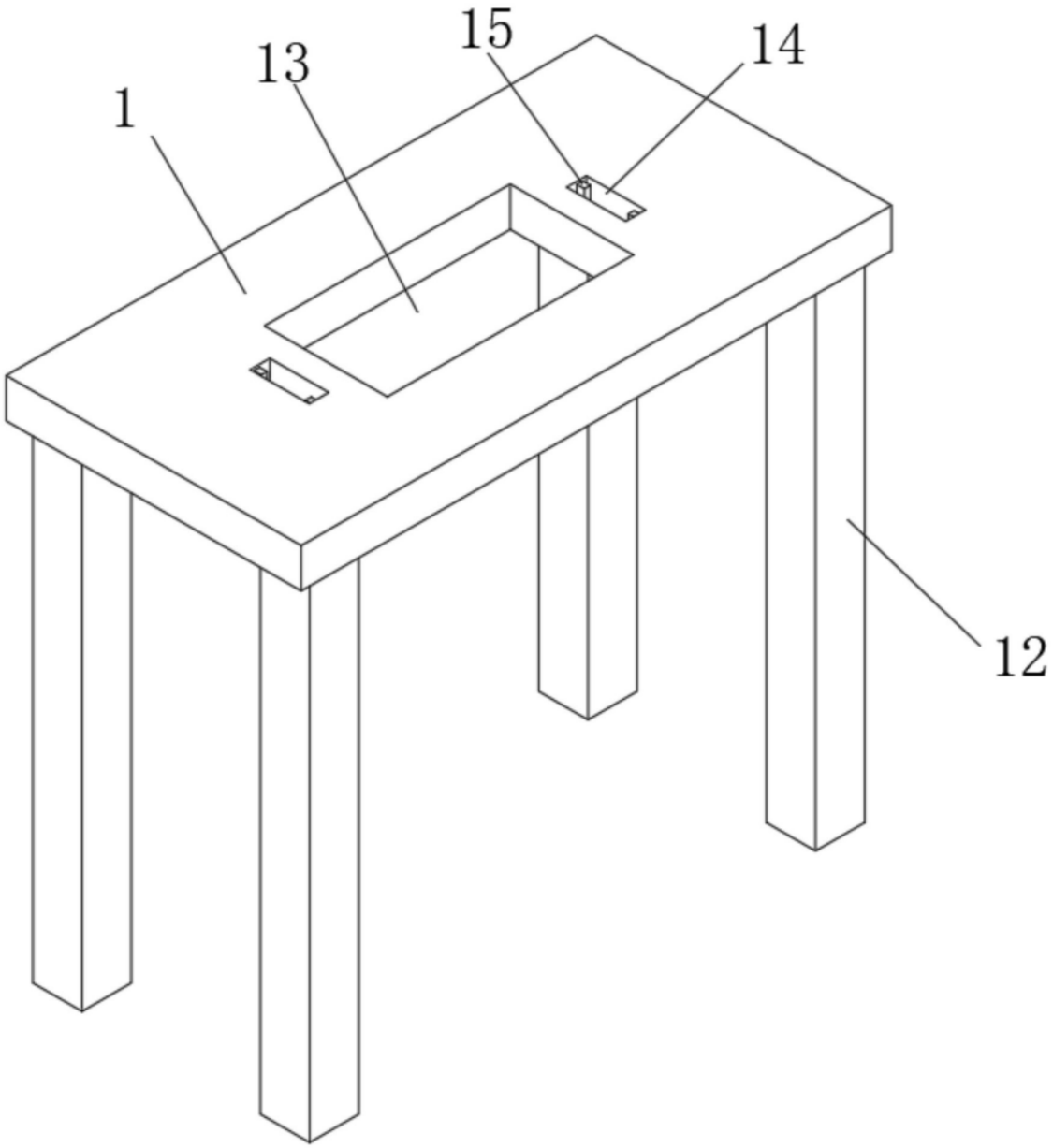

图3