(19)中华人民共和国国家知识产权局

(12)实用新型专利

(10)授权公告号 CN 205831540 U
(45)授权公告日 2016.12.28

(21)申请号 201620476915.4

(22)申请日 2016.05.23

(73)专利权人 衢州学院
地址 324000 浙江省衢州市九华北大道78号

(72)发明人 邓小雷 张帅 王振飞 夏鑫鑫 吴耿育 程赟 徐宾 刘钊武 周锦瑜 庞士杰 梁倩倩

(74)专利代理机构 台州市方圆专利事务所(普通合伙) 33107
代理人 蔡正保

(51)Int.Cl.
A47D 13/02(2006.01)

权利要求书1页 说明书3页 附图4页

(54)实用新型名称

一种婴儿背带

(57)摘要

本实用新型提供了一种婴儿背带，属于婴儿用品技术领域。它解决了现有的婴儿背带需要以搂抱者的手臂为支撑点，才能实现将婴儿搂抱在搂抱者的胸前的问题。本婴儿背带，包括背带一和背带二，背带一的两端与背带二缝合，且背带一和背带二之间形成可供搂抱者手臂穿过的空间，本婴儿背带还包括坐板和可供婴儿抵靠的挡片，挡片的两侧分别与背带一和背带二连接，挡片的下端与坐板缝合，坐板底部上设有可供搂抱者手臂放入的让位腔，坐板顶部的两侧分别与背带二的两端连接。本婴儿背带能实现在外出时，搂抱者既能使用手臂将婴儿托起放在胸前，又能在不使用手臂的情况下就能将婴儿放置在胸前。

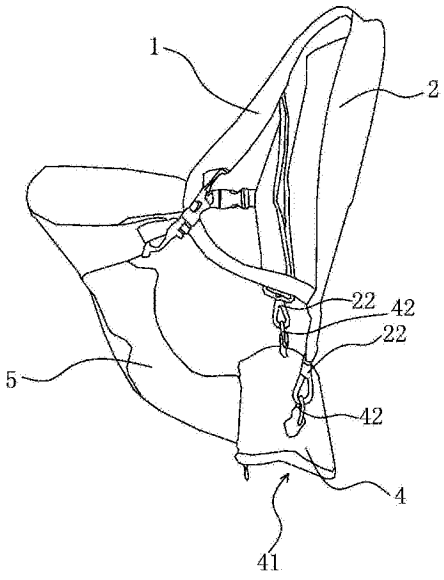

CN 205831540 U

1.一种婴儿背带，包括背带一(1)和背带二(2)，所述背带一(1)的两端与背带二(2)缝合，且背带一(1)和背带二(2)之间形成可供搂抱者手臂穿过的空间，其特征在于，本婴儿背带还包括坐板(4)和可供婴儿抵靠的挡片(5)，所述挡片(5)的两侧分别与背带一(1)和背带二(2)连接，所述挡片(5)的下端与坐板(4)缝合，所述坐板(4)底部上设有可供搂抱者手臂放入的让位腔(41)，所述坐板(4)顶部的两侧分别与背带二(2)的两端连接。

2.根据权利要求1所述的婴儿背带，其特征在于，所述背带一(1)的中部设有插座一(11)，所述背带二(2)的端部设有插座二(21)，所述挡片(5)的两侧分别设有插塞一(51)和插塞二(52)，所述插塞一(51)能与插座一(11)相互扣合，且挡片(5)的一侧与背带一(1)连接，所述插塞二(52)能与插座二(21)相互扣合，且挡片(5)的另一侧与背带二(2)连接。

3.根据权利要求1所述的婴儿背带，其特征在于，所述背带二(2)的两端上设有搭扣(22)，所述坐板(4)顶部的两侧均设有固定环(42)，所述搭扣(22)扣接在固定环(42)内。

4.根据权利要求1或2或3所述的婴儿背带，其特征在于，所述挡片(5)远离坐板(4)一端的端部宽度大于挡片(5)靠近坐板(4)一端的端部宽度。

5.根据权利要求1或2或3所述的婴儿背带，其特征在于，所述坐板(4)的上端面为曲面。

一种婴儿背带

技术领域

[0001] 本实用新型属于婴儿用品技术领域，涉及一种婴儿背带。

背景技术

[0002] 在搂抱婴儿时，搂抱者对于胸前的婴儿，需要以一只手臂托住婴儿的臀部，另一只手臂围在婴儿的背部，使得搂抱者的两只手臂都被占用，也给行动带来了极大的不便，且托住婴儿臀部的手臂受到的力较大，长时间保持下来也是非常吃力的。

[0003] 针对上述存在的缺陷，人们研发出了各种各样的婴儿背带的专利：

[0004] 如中国专利申请(申请号:201510426472.8)公开了一种婴儿背带，设置肩带是跨在搂抱者的一侧肩头上的环形带，环形带作为搂抱者托住婴儿的一只手臂的手臂吊带，设置胸带是处于搂抱者的胸部高度位置，胸带与肩带相连接，以胸带对肩带进行限位，肩带与胸带之间为固定是连接或为可拆式连接，设置婴儿护带，婴儿护带是围护在婴儿的背部，婴儿护带的两端固定连接在胸带上，以胸带作为婴儿护带的固定件，使婴儿被搂抱在搂抱者的胸前。

[0005] 上述的婴儿背带虽然在一定程度上解决的传统的婴儿背带存在的各种缺陷，但仍存在以下缺陷:需要以搂抱者的手臂为支撑点，才能实现将婴儿搂抱在搂抱者的胸前，使得在外出时，造成搂抱者的行动不便。

发明内容

[0006] 本实用新型的目的是针对现有的技术存在上述问题，提出了一种婴儿背带，本实用新型所要解决的技术问题是如何在外出时，搂抱者既能使用手臂将婴儿托起放在胸前，又能在不使用手臂的情况下就能将婴儿放置在胸前。

[0007] 本实用新型的目的可通过下列技术方案来实现:一种婴儿背带，包括背带一和背带二，所述背带一的两端与背带二缝合，且背带一和背带二之间形成可供搂抱者手臂穿过的空间，其特征在于，本婴儿背带还包括坐板和可供婴儿抵靠的挡片，所述挡片的两侧分别与背带一和背带二连接，所述挡片的下端与坐板缝合，所述坐板底部上设有可供搂抱者手臂放入的让位腔，所述坐板顶部的两侧分别与背带二的两端连接。

[0008] 搂抱者可先将手臂穿过空腔，再将背带一和背带二设置在肩部，背带二以斜跨的方式设置在搂抱者身上，再将手臂放置在让位腔内，此时可将婴儿放在坐板上，通过挡片将婴儿的背部护住，也可以将婴儿朝向挡片放置在坐板上，并将婴儿的前胸与挡片相抵靠，在搂抱者一只手臂用力过度时，可将该手臂放下，同时将另一只手臂放入让位腔内，将婴儿托起，当搂抱者将手臂放下时，由于挡片的下端与坐板缝合，挡片、坐板和搂抱者之间形成能将婴儿放入在其内的容纳腔，使得搂抱者在不将手臂放入让位腔内也能将婴儿放置在胸前，进一步的使得婴儿背带的实用性更好。

[0009] 在上述的婴儿背带中，所述背带一的中部设有插座一，所述背带二的端部设有插座二，所述挡片的两侧分别设有插塞一和插塞二，所述插塞一能与插座一相互扣合，且挡片

的一侧与背带一连接，所述插塞二能与插座二相互扣合，且挡片的另一侧与背带二连接。

[0010] 插座一和插塞一以及插座二和插塞二之间的配合，使得挡片、背带一和背带二之间的连接更加的牢固，保证在搂抱者的手臂没有放入让位腔内时，也能将婴儿放置在胸前，而插座一和插塞一以及插座二和插塞二能调节挡片与背带一和背带二之间的距离，都可以根据婴儿的体型大小来调节挡片与背带一和背带二之间的距离，增加了婴儿背带的适用性。

[0011] 在上述的婴儿背带中，所述背带二的两端上设有搭扣，所述坐板顶部的两侧均设有固定环，所述搭扣扣接在固定环内。

[0012] 该结构能增强背带二和坐板之间的牢固程度，使得搂抱者将手臂放下后，坐板不会支撑不住婴儿的体重而与背带二发生断裂，保证了本婴儿背带的多种使用功能能顺利进行。

[0013] 在上述的婴儿背带中，所述挡片远离坐板一端的端部宽度大于挡片靠近坐板一端的端部宽度。

[0014] 该结构的设置，能将婴儿的背部更好的抵靠在挡片上，增加了婴儿的舒适性。

[0015] 在上述的婴儿背带中，所述坐板的上端面为曲面。

[0016] 将坐板的上端面设计呈曲面，使得婴儿能更加舒适的坐在坐板上，增加了婴儿背带的舒适性。

[0017] 与现有技术相比，本婴儿背带具有以下优点：

[0018] 1、通过背带一、背带二、挡片和坐板之间的配合，能使得搂抱者既能使用手臂将婴儿托起放在胸前，又能在不使用手臂的情况下就能将婴儿用婴儿背带放置在胸前。

[0019] 2、插座一和插塞一以及插座二和插塞二能调节挡片与背带一和背带二之间的距离，都可以根据婴儿的体型大小来调节挡片与背带一和背带二之间的距离，增加了婴儿背带的适用性。

[0020] 3、搭扣与固定环之间的配合能增强背带二和坐板之间的牢固程度，使得搂抱者将手臂放下后，坐板不会支撑不住婴儿的重量而与背带二发生断裂，保证了本婴儿背带的多种使用功能能顺利进行。

附图说明

[0021] 图1是本婴儿背带的结构示意图。

[0022] 图2是本婴儿背带中挡片的正视图。

[0023] 图3是本婴儿背带中背带一和背带二的侧视图。

[0024] 图4是本婴儿背带中坐板的结构示意图。

[0025] 图中，1、背带一；11、插座一；2、背带二；21、插座二；22、搭扣；4、坐板；41、让位腔；42、固定环；5、挡片；51、插塞一；52、插塞二。

具体实施方式

[0026] 以下是本实用新型的具体实施例并结合附图，对本实用新型的技术方案作进一步的描述，但本实用新型并不限于这些实施例。

[0027] 如图1所示，本婴儿背带包括背带一1、背带二2、坐板4和可供婴儿抵靠的挡片5。

[0028] 具体的说，如图1-4所示，背带一1的两端与背带二2缝合，且背带一1和背带二2之间形成可供搂抱者手臂穿过的空间，挡片5的两侧分别与背带一1和背带二2连接，挡片5的下端与坐板4缝合，坐板4底部上设有可供搂抱者手臂放入的让位腔41，坐板4顶部的两侧分别与背带二2的两端连接，挡片5远离坐板4一端的端部宽度大于挡片5靠近坐板4一端的端部宽度，搂抱者可先将手臂穿过背带一1和背带二2之间的空间，再将背带一1和背带二2设置在肩部，背带二2以斜跨的方式设置在搂抱者身上，再将手臂放置在让位腔41内，此时可将婴儿放在坐板4上，通过挡片5将婴儿护住，在搂抱者一只手臂用力过度时，可将该手臂放下，同时将另一只手臂放入让位腔41内，将婴儿托起，当搂抱者将手臂放下时，由于挡片5的下端与坐板4的底部缝合，挡片5、坐板4和搂抱者之间形成能将婴儿放入在其内的容纳腔，使得搂抱者在不将手臂放置在让位腔41内也能将婴儿放置在胸前，进一步的使得婴儿背带的实用性更好。

[0029] 更具体的说，如图2和图3所示，背带一1的中部设有插座一11，背带二2的端部设有插座二21，挡片5的两侧分别设有插塞一51和插塞二52，插塞一51能与插座一11相互扣合，且挡片5的一侧与背带一1连接，插塞二52能与插座二21相互扣合，且挡片5的另一侧与背带二2连接，插座一11和插塞一51以及插座二21和插塞二52之间的配合，使得挡片5、背带一1和背带二2之间的连接更加的牢固，保证在搂抱者的手臂没有放入让位腔41内时，也能将婴儿放置在胸前，而插座一11和插塞一51以及插座二21和插塞二52能调节挡片5与背带一1和背带二2之间的距离，都可以根据婴儿的体型大小来调节挡片5与背带一1和背带二2之间的距离，增加了婴儿背带的适用性。

[0030] 进一步的说，如图2和图3所示，背带二2的两端上设有搭扣22，坐板4顶部的两侧均设有固定环42，搭扣22扣接在固定环42内，坐板4的上端面为曲面，坐板4的竖向截面呈U型，坐板4整体设计采用的是人体工学设计，使得搂抱者将手臂放入让位腔41内时，能更加省力的将婴儿托住，坐板4、背带二2和挡片5之间相互连接，具有能够支撑婴儿体重的强度。

[0031] 本文中所描述的具体实施例仅仅是对本实用新型精神作举例说明。本实用新型所属技术领域的技术人员可以对所描述的具体实施例做各种各样的修改或补充或采用类似的方式替代，但并不会偏离本实用新型的精神或者超越所附权利要求书所定义的范围。

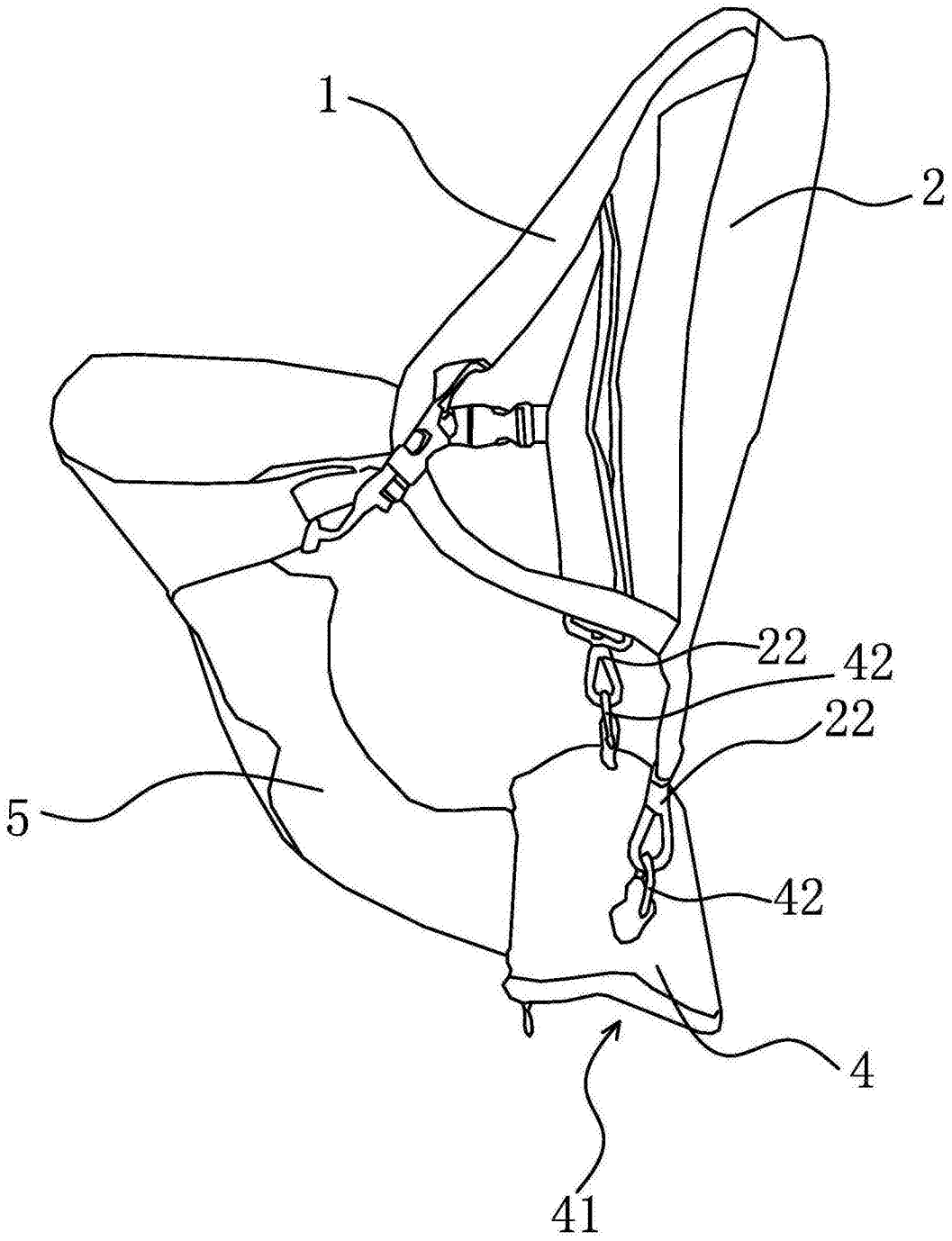

图1

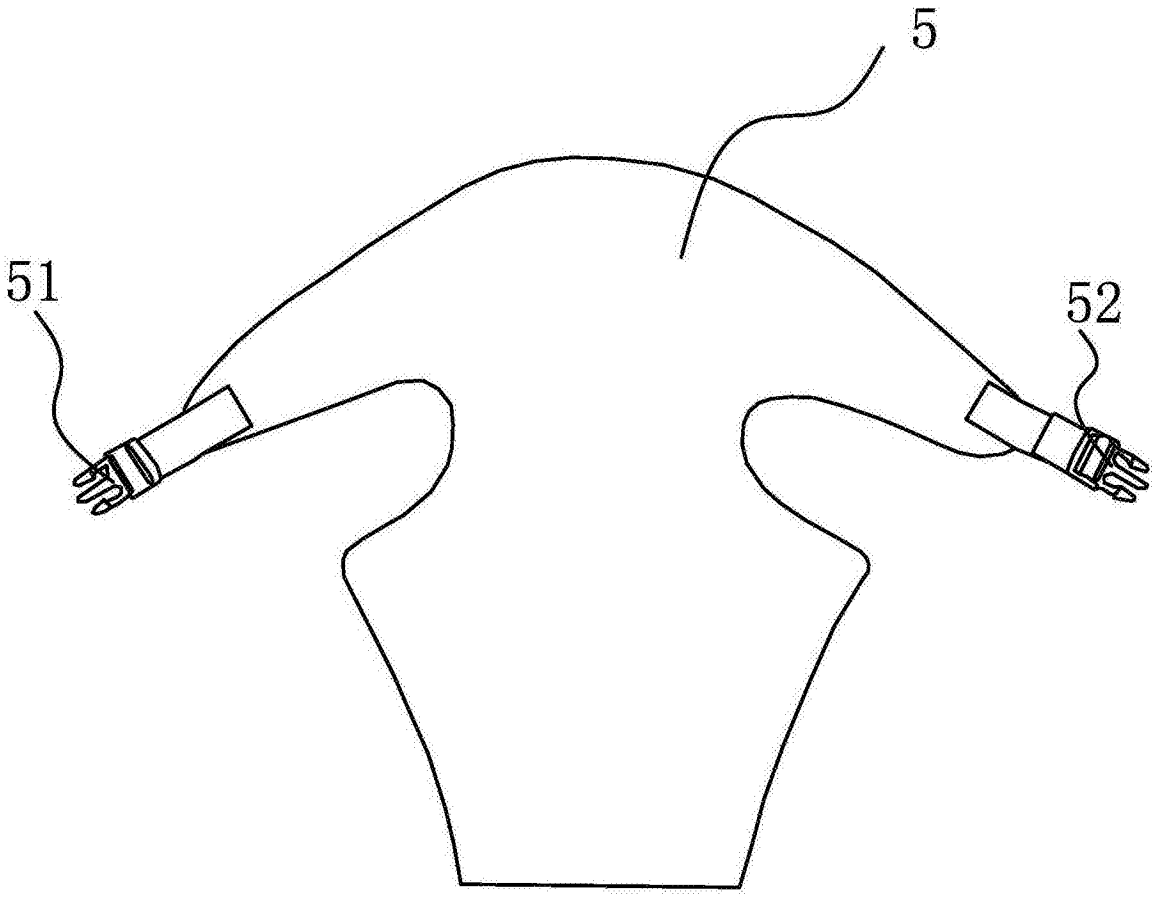

图2

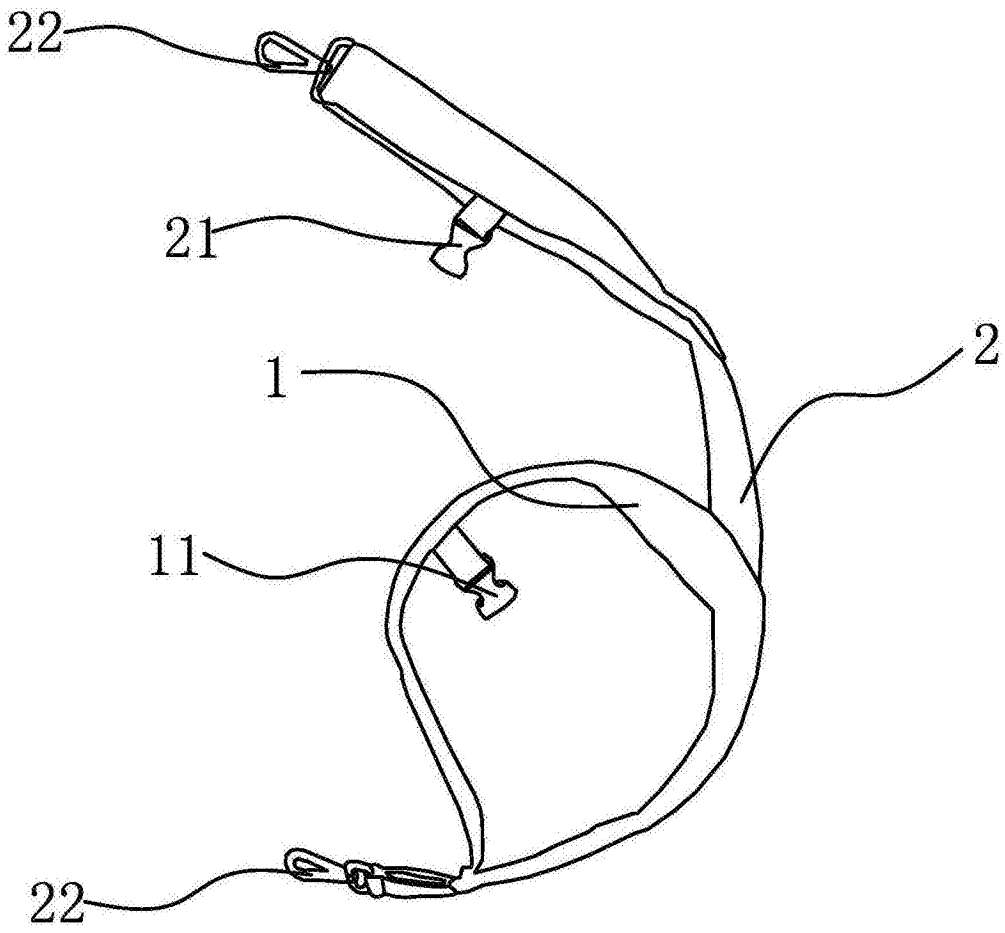

图3

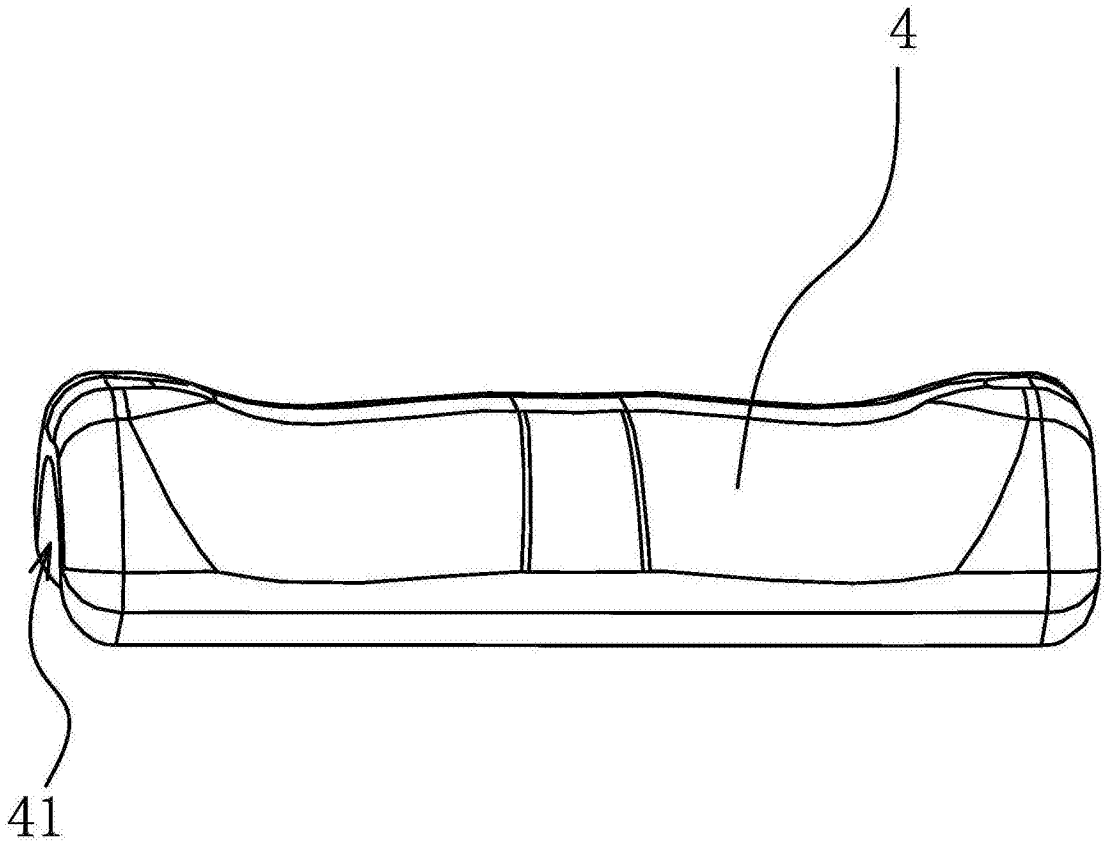

图4