(19)中华人民共和国国家知识产权局

(12)实用新型专利

(10)授权公告号 CN 201472907 U
(45)授权公告日 2010.05.19

(21)申请号 200920204016.9

(22)申请日 2009.08.21

(73)专利权人 张满文
地址 518001 广东省深圳市罗湖区东乐花园乐富楼 11C

(72)发明人 张明剑

(74)专利代理机构 东莞市中正知识产权事务所 44231
代理人 谷庆红

(51)Int.Cl.
B65D 85/816(2006.01)

权利要求书 1 页 说明书 2 页 附图 1 页

(54)实用新型名称

装有固体饮料的能防潮抗压的一次性杯子

(57)摘要

装有固体饮料的能防潮抗压的一次性杯子，能对固体饮料防潮，在直立叠放时有抗压功能的一次性杯子。包括有杯体、杯底、固体饮料，杯体和杯底由柔性材料做成，其特征在于：还包括有一个防潮抗压垫和拉线，防潮抗压垫包括上部的基板和下部的保鲜膜，拉线一端穿过基板固定于基板与保鲜膜之间，防潮抗压垫安放于过滤膜上方。在固体饮料与防潮抗压垫之间还可以有一层过滤网。

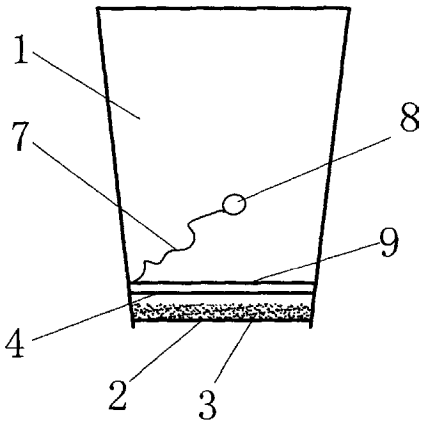

CN 201472907 U

1. 一种装有固体饮料的能防潮抗压的一次性杯子，包括有杯体 (1)、杯底 (2) 和固体饮料 (3)，杯体 (1) 和杯底 (2) 由柔性材料做成，其特征在于：还包括有防潮抗压垫 (9) 和拉线 (7)，所述防潮抗压垫 (9) 包括上部的基板 (6) 和下部的保鲜膜 (5)，拉线 (7) 一端穿过基板 (6) 固定于基板 (6) 与保鲜膜 (5) 之间，防潮抗压垫 (9) 安放于固体饮料 (3) 上方。

2. 根据权利要求 1 的装有固体饮料的能防潮抗压的一次性杯子，其特征在于：还包括有一层过滤膜 (4)，过滤膜 (4) 是有网孔的薄膜，固定于防潮抗压垫 (9) 与固体饮料 (3) 之间。

装有固体饮料的能防潮抗压的一次性杯子

技术领域

[0001] 本实用新型涉及一种杯子，尤指一种柔性材料的、可堆放且装有固体饮料的能防潮抗压的一次性杯子。

背景技术

[0002] 装有固体饮料的一次性杯子包括有杯体、杯底、固体饮料和过滤膜，杯体和杯底由柔性材料例如纸做成，在杯体一定高度的位置有过滤膜，过滤膜与杯底之间放有固体饮料，例如茶叶等，过滤膜是带有网孔的薄膜，网孔可以冲入液体但可阻拦固体饮料倒出，已有技术的装有固体饮料的一次性杯子因过滤膜上有网孔，固体饮料直接与空气接触，会引起受潮，并且在直立推放（叠放）时上一杯子的底部会压着下一杯子的过滤膜，造成过滤膜破损，这是其缺点。

发明内容

[0003] 本实用新型的目的在于提供一种装有固体饮料的能对固体饮料防潮，在直立叠放时有抗压功能的一次性杯子。

[0004] 本实用新型解决其技术问题所采用的技术方案是：包括有杯体、杯底和固体饮料，杯体和杯底由柔性材料做成，其特征在于：还包括有一个防潮抗压垫和拉线，防潮抗压垫包括上部的基板和下部的保鲜膜，拉线一端穿过基板固定于基板与保鲜膜之间，防潮抗压垫安放于固体饮料上方。拉线的另一端放于杯体内部，此端可以连接一拉线头，以方便找到拉线和方便手握拉动。保鲜膜是一种不透气的薄膜，可以防止杯底的固体饮料受潮，杯子直立推放（叠放）时上一杯子的底部压在下一杯子的防潮抗压垫的基板边沿上，不会压到下一杯子的固体饮料。

[0005] 使用时手握拉线头，将防潮抗压垫拉出即可冲入开水等液体泡浸固体饮料。

[0006] 固体饮料可以是茶叶、咖啡、果味颗粒等。在使用茶叶等一类不溶性固体饮料时，可以增加一层过滤膜，即根据上述的装有固体饮料的能防潮抗压的一次性杯子，其特征在于：还包括有一层过滤膜，过滤膜是有网孔的薄膜，固定于防潮抗压垫与固体饮料之间。

[0007] 本实用新型的有益效果是：解决了普通一次性杯子不能防潮，包装时不能抗压的问题，能对杯内固体饮料防潮，在直立叠放时有抗压功能。

附图说明

[0008] 下面结合附图对本实用新型作进一步的描述。

[0009] 图 1 是本实用新型实施例一的结构示意图。

[0010] 图 2 是本实用新型防潮抗压垫的结构示意图。

[0011] 图中：1 为杯体、2 为杯底、3 为固体饮料、4 为过滤膜、5 为保鲜膜、6 为基板、7 为线绳、8 为拉线头、9 为防潮抗压垫。

具体实施方式

[0012] 下面结合附图对本实用新型作进一步的描述。

[0013] 参见附图，本实用新型的实施例一中，至少包括有杯体 1、杯底 2 和固体饮料 3，杯体 1 和杯底 2 由柔性材料做成，其特征在于：还包括有防潮抗压垫 9 和拉线 7，防潮抗压垫 9 包括上部的基板 6 和下部的保鲜膜 5，拉线 7 一端穿过基板 6 固定于基板 6 与保鲜膜 5 之间，防潮抗压垫 9 安放于固体饮料 3 上方。

[0014] 本实用新型的实施例二中，根据上述的装有固体饮料的能防潮抗压的一次性杯子，其特征在于：还包括有一层过滤膜 4，过滤膜 4 是有网孔的薄膜，固定于防潮抗压垫 9 与固体饮料 3 之间。此种结构比较适用于不溶性固体饮料例如茶叶等。

[0015] 在本实用新型的实施中，所述基板 6 的材料是纸板。基板 6 和下部的保鲜膜 5 粘接成一体。

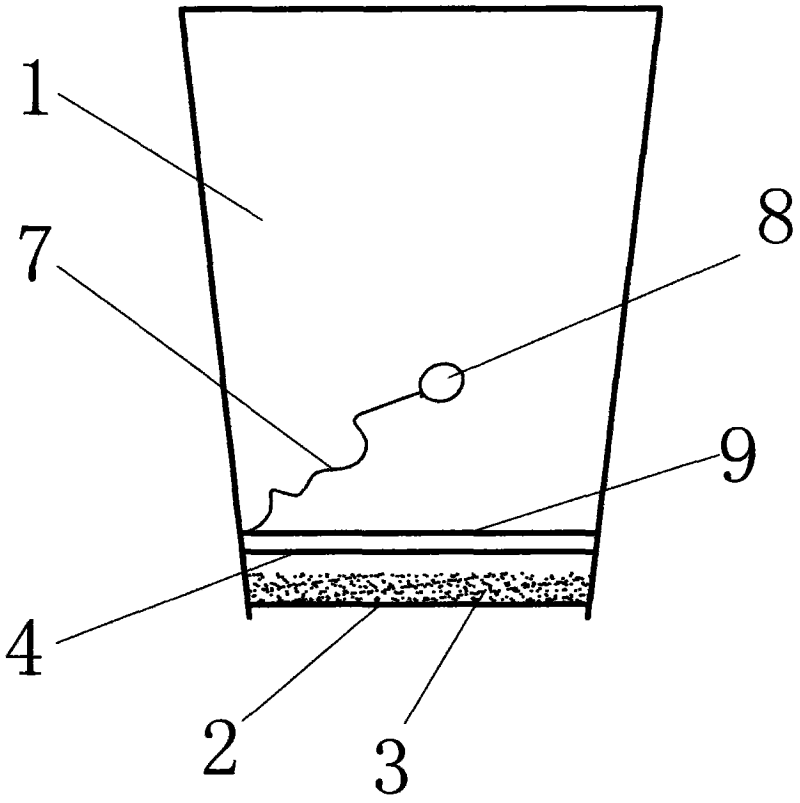

图 1

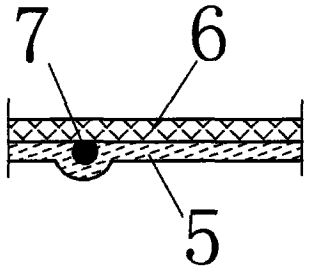

图 2