(19)中华人民共和国国家知识产权局

(12)实用新型专利

(10)授权公告号 CN 204518782 U
(45)授权公告日 2015.08.05

(21)申请号 201520208296.6

(22)申请日 2015.04.09

(73)专利权人 中国农业科学院兰州畜牧与兽药研究所

地址 730000 甘肃省兰州市七里河区小西湖硷沟沿335号

(72)发明人 孙晓萍 刘建斌 岳耀敬 杨博辉 高雅琴 郭健 褚敏 郭宪 丁学智 袁超 包鹏甲 李维红 王宏博 裴杰 郭婷婷 冯瑞林

(74)专利代理机构 北京中恒高博知识产权代理有限公司 11249

代理人 高玉滨

(51)Int.Cl.

A01K 1/00(2006.01)

权利要求书1页 说明书2页 附图1页

(54)实用新型名称

一种羊只运输的装车装置

(57)摘要

本实用新型公开一种羊只运输的装车装置，包括围栏和装车通道，所述装车通道由羊行道和人行道组成，所述羊行道一端与运输车相连通，另一端与所述围栏相连通，所述人行道位于羊行道一侧。本实用新型解决了大型标准化、规模化羊场日常管理羊只运输装车问题，避免了运输装车时不必要的混乱带来的羊只损伤、死亡，人工增加、劳动力消耗等不必要的浪费和管理成本的增加。

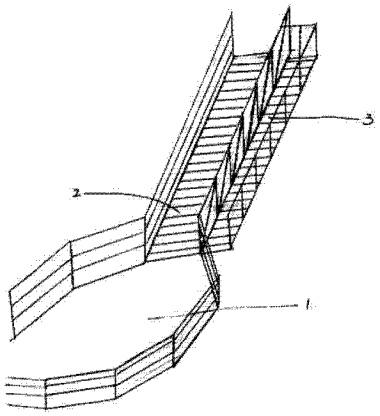

CN 204518782 U

1. 一种羊只运输的装车装置，其特征在于，包括围栏和装车通道，所述装车通道由羊行道和人行道组成，所述羊行道一端与运输车相连通，另一端与所述围栏相连通，所述人行道位于羊行道一侧。

2. 根据权利要求 1 所述的羊只运输的装车装置，其特征在于，所述羊行道两侧栏杆和底部均铺有波形铁皮，底部波形铁皮波纹方向与羊行走方向垂直。

3. 根据权利要求 1 所述的羊只运输的装车装置，其特征在于，所述人行道外侧护栏有栏杆，底部铺有波形铁皮。

一种羊只运输的装车装置

技术领域

[0001] 本实用新型属于畜牧业技术领域，涉及一种羊只运输的装车装置。

背景技术

[0002] 在羊的养殖、生产、经营过程中，运输羊是不可或缺的生产经营环节，羊的转场、出售、调配等，都离不开羊只运输。一个好的装车运输设备，可以让羊在装车、运输过程中把死亡率减少到最低。通常情形下，装车主要依靠人力搬抬，费时、费力，经常造成人员和羊只损伤、死亡，尤其特殊时期的羊只，如妊娠期母羊，搬抬不当容易造成流产，大的种公羊搬抬很容易造成羊只损伤，羔羊也容易造成挤压、死亡。

实用新型内容

[0003] 本实用新型要解决的技术问题：目前，羊群在装车时经常造成人员费时、费力、受伤或羊只损伤、死亡。

[0004] 本实用新型的技术方案是这样实现：一种羊只运输的装车装置，包括围栏和装车通道，所述装车通道由羊行道和人行道组成，所述羊行道一端与运输车相连通，另一端与所述围栏相连通，所述人行道位于羊行道一侧。

[0005] 优选地，所述羊行道两侧栏杆和底部均铺有波形铁皮，底部波形铁皮波纹方向与羊行走方向垂直。

[0006] 优选地，所述人行道外侧护栏有栏杆，底部铺有波形铁皮。

[0007] 本实用新型的有益效果：本实用新型解决了大型标准化、规模化羊场日常管理羊只运输装车问题，避免了运输装车时不必要的混乱带来的羊只损伤、死亡，人工增加、劳动力消耗等不必要的浪费和管理成本的增加。

附图说明

[0008] 图 1 为本实用新型一种羊只运输的装车装置的结构示意图；

[0009] 图 2 为本实用新型一种羊只运输的装车装置中围栏片的结构示意图；

[0010] 图中：1 围栏，2 羊行道，3 人行道。

具体实施方式

[0011] 结合附图对本实用新型提供的实施方式作进一步详细的说明：

[0012] 一种羊只运输的装车装置，包括围栏 1 和装车通道，所述装车通道由羊行道 2 和人行道 3 组成，所述羊行道 2 一端与运输车相连通，另一端与所述围栏 1 相连通，所述人行道 3 位于羊行道 2 一侧。

[0013] 围栏 1：由围栏片构成，相邻两围栏片之间用环、柱相连接，围栏可大可小，可根据羊只的数量调整围栏片数，围栏片长约 1.2-1.4 m，高约 1.0 m，一般用钢精管焊接而成。

[0014] 装车通道：为钢管焊接的长约 2.0 ～ 3.0 m，宽约 1.3 ～ 1.5 m，高约 1 m 的通道，

由羊行道 2 和人行道 3 组成，人行道 3 位于羊行道 2 一侧，羊行道 2 宽约 1.0 m，人行道 3 宽约 0.3 ～ 0.5 m。整个通道底部和羊行道两侧栏杆铺有波形铁皮，底部波形铁皮波纹方向与羊行走方向垂直，便于羊行走，羊行道 2 两侧栏杆上铺有波形铁皮，利于羊行走时不受外界环境干扰，人行道 3 外侧护栏有栏杆，栏杆间距约 0.5 m，人行道 3 一端与车厢接触处缩进 0.2 ～ 0.3 m，便于羊行道 2 固定在运输车的车厢上。装车通道一般与地面 30 ～ 50°，根据运输车车厢高度而定，平时可卸下。

[0015] 该装置的具体使用方法：

[0016] 1、将要装车的羊只圈入围栏。

[0017] 2、慢慢将羊只驱赶入装车通道的羊行道内，人可站在装车通道的人行道驱赶，使羊慢慢进入运输车的车厢。

[0018] 3、一层车厢羊只装满后，抬起装车通道，将其固定在运输车的另一层，继续驱赶，装满。如此循环，直到整车车厢装满。

[0019] 在此说明书中，本实用新型已参照其特定的实施例作了描述。但是，很显然仍可以作出各种修改和变换而不背离本实用新型的精神和范围。因此，说明书和附图应被认为是说明性的而非限制性的。

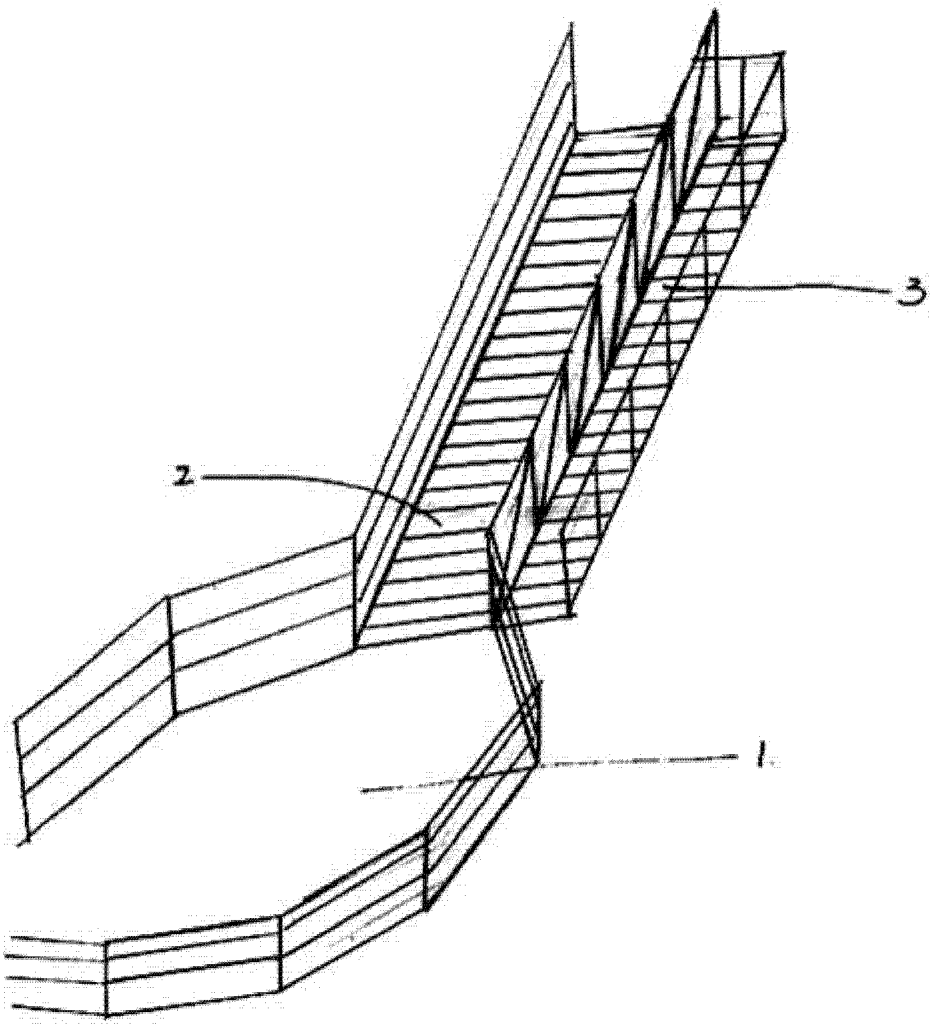

图 1

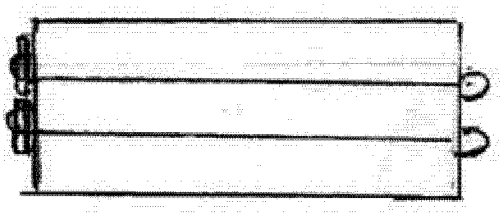

图 2