(19)中华人民共和国国家知识产权局

(12)实用新型专利

(10)授权公告号 CN 202456927 U
(45)授权公告日 2012.10.03

(21)申请号 201220017797.2

(22)申请日 2012.01.16

(73)专利权人 张卫平
地址 213000 江苏省常州市杨柳巷小区 3 幢甲单元 602 室

(72)发明人 张卫平 张心羽

(51)Int.Cl.
A45C 11/24(2006.01)

权利要求书 1 页 说明书 2 页 附图 1 页

(54)实用新型名称

手机伴侣包

(57)摘要

本实用新型公开了一种手机伴侣包，具有底板和盒盖，所述底板分为充电器安装部分和至少两个绕线器安装部分，所述充电器安装部分的底板上设有止挡，所述绕线器安装部分的底板位于绕线器的座体的一端，座体的另一端具有翻边，所述底板、翻边以及座体形成绕线槽，座体的中间具有空腔，所述翻边沿径向设置有至少 4 个嵌槽，且嵌槽延伸至绕线槽的槽底。本实用新型节约很大的空间且便于携带。

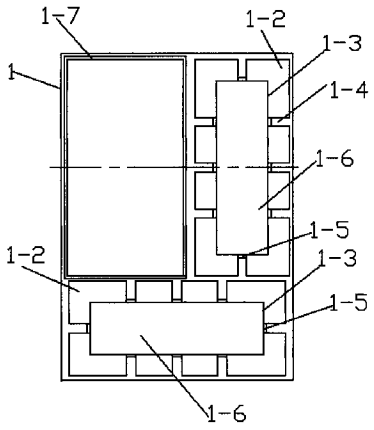

CN 202456927 U

1. 一种手机伴侣包，具有底板 (1) 和盒盖，其特征在于：所述底板 (1) 分为充电器安装部分和至少两个绕线器安装部分，所述充电器安装部分的底板 (1) 上设有止挡 (1-7)，所述绕线器安装部分的底板 (1) 位于绕线器的座体 (1-3) 的一端，座体 (1-3) 的另一端具有翻边 (1-2)，所述底板 (1)、翻边 (1-2) 以及座体 (1-3) 形成绕线槽 (1-4)，座体 (1-3) 的中间具有空腔 (1-6)，所述翻边 (1-2) 沿径向设置有至少 4 个嵌槽 (1-5)，且嵌槽 (1-5) 延伸至绕线槽 (1-4) 的槽底。

2. 根据权利要求 1 所述的手机伴侣包，其特征在于：所述绕线槽 (1-4) 为 U 形槽。

3. 根据权利要求 1 所述的手机伴侣包，其特征在于：所述嵌槽 (1-5) 均匀设置且具有 4 ～ 8 个。

4. 根据权利要求 1 所述的手机伴侣包，其特征在于：所述底板 (1) 为方形，嵌槽 (1-5) 具有 8 个，翻边 (1-2) 的四条边上均具有两个嵌槽 (1-5)。

5. 根据权利要求 1 所述的手机伴侣包，其特征在于：所述空腔 (1-6) 为长方形空间。

6. 根据权利要求 1 所述的手机伴侣包，其特征在于：所述嵌槽 (1-5) 延伸至绕线槽 (1-4) 的槽底的中部。

7. 根据权利要求 1 所述的手机伴侣包，其特征在于：所述底板 (1) 为方形，所述止挡 (1-7) 沿着方形的四条边分别设置四个。

8. 根据权利要求 1 所述的手机伴侣包，其特征在于：所述底板 (1) 为方形，所述止挡 (1-7) 沿着方形的四条边设置一圈。

9. 根据权利要求 1 所述的手机伴侣包，其特征在于：具有两个绕线器安装部分，一个绕线器安装部分位于充电器安装部分的一侧，所述另一个绕线器安装部分位于充电器安装部分的一端。

手机伴侣包

技术领域

[0001] 本实用新型属于集线装置领域，涉及一种手机伴侣包。

背景技术

[0002] 目前小型电子产品特别是手机、MP3\MP4\MP5，平板电脑、随身听等都配有耳机、数据线、充电连接线、充电器等，这些附件出厂后都是散装配给用户，而用户也是没有固定的放置地点，大多随手放在包里或某个地方，往往造成使用时找不到或放在包里和别的线或物件缠绕，存在不方便使用，又容易损坏等存放问题且占据空间大。

发明内容

[0003] 本实用新型的目的是要提供一种节约很大的空间的手机伴侣包。

[0004] 本实用新型实现上述目的的技术方案是，一种手机伴侣包，具有底板和盒盖，其创新点在于：所述底板分为充电器安装部分和至少两个绕线器安装部分，所述充电器安装部分的底板上设有止挡，所述绕线器安装部分的底板位于绕线器的座体的一端，座体的另一端具有翻边，所述底板、翻边以及座体形成绕线槽，座体的中间具有空腔，所述翻边沿径向设置有至少 4 个嵌槽，且嵌槽延伸至绕线槽的槽底。

[0005] 所述绕线槽为 U 形槽。

[0006] 所述嵌槽均匀设置且具有 4 ～ 8 个。

[0007] 所述底板为方形，嵌槽具有 8 个，翻边的四条边上均具有两个嵌槽。

[0008] 所述空腔为长方形空间。

[0009] 所述嵌槽延伸至绕线槽的槽底的中部。

[0010] 所述底板为方形，所述止挡沿着方形的四条边分别设置四个。

[0011] 所述底板为方形，所述止挡沿着方形的四条边设置一圈。

[0012] 具有两个绕线器安装部分，一个绕线器安装部分位于充电器安装部分的一侧，所述另一个绕线器安装部分位于充电器安装部分的一端。

[0013] 本实用新型采用所述底板分为充电器安装部分和至少两个绕线器安装部分，所述充电器安装部分的底板上设有止挡，所述绕线器安装部分的底板位于绕线器的座体的一端，座体的另一端具有翻边，所述底板、翻边以及座体形成绕线槽，座体的中间具有空腔，所述翻边沿径向设置有至少 4 个嵌槽，且嵌槽延伸至绕线槽的槽底这样的结构，一般电子产品连接线不外乎由音频插头、线、送话器、耳机或数据线（充电器）插头、UBS 插头等构成，不管何种连接线，本实用新型都可以很紧密的将各种插头、线、送话器、耳机、UBS 插头等通过简单缠绕集中放在一起，且将充电器也一起集成在一起，极大的缩小了存放空间，减少了缠绕，方便了携带。

附图说明

[0014] 图 1 为本实用新型的结构示意图。

具体实施方式

[0015] 以下结合附图对本实用新型做进一步详细描述。

[0016] 如图 1 所示，一种手机伴侣包，具有底板 1 和盒盖，其特征在于 :所述底板 1 分为充电器安装部分和至少两个绕线器安装部分，所述充电器安装部分的底板 1 上设有止挡 1-7，所述绕线器安装部分的底板 1 位于绕线器的座体 1-3 的一端，座体 1-3 的另一端具有翻边 1-2，所述底板 1、翻边 1-2 以及座体 1-3 形成绕线槽 1-4，座体 1-3 的中间具有空腔 1-6，所述翻边 1-2 沿径向设置有至少 4 个嵌槽 1-5，且嵌槽 1-5 延伸至绕线槽 1-4 的槽底。

[0017] 所述绕线槽 1-4 为 U 形槽。

[0018] 所述嵌槽 1-5 均匀设置且具有 4 ～ 8 个。

[0019] 所述底板 1 为方形，嵌槽 1-5 具有 8 个，翻边 1-2 的四条边上均具有两个嵌槽 1-5。

[0020] 所述空腔 1-6 为长方形空间。

[0021] 所述嵌槽 1-5 延伸至绕线槽 1-4 的槽底的中部。

[0022] 所述底板 1 为方形，所述止挡 1-7 沿着方形的四条边分别设置四个。当然也可以是所述止挡 1-7 沿着方形的四条边设置一圈，这样设置更美观，工艺更简单。

[0023] 具有两个绕线器安装部分，一个绕线器安装部分位于充电器安装部分的一侧，所述另一个绕线器安装部分位于充电器安装部分的一端。

[0024] 本实用新型是通过充电器、绕线器组合还可以将数据连接线绕线、耳机绕线盒一起进行组合，模数相当配合，使所有手机的备件全部放在一个盒子内，便于使用和携带，成为真正的“手机伴侣”。以诺基亚 5230 手机手机伴侣包为例，其长、宽、高外形尺寸仅有 :156mm、72mm 和 16mm，比手机本身只大一点点，而且按此设计之，手机生产后的包装也将大大压缩空间，节约大量的包装材料。

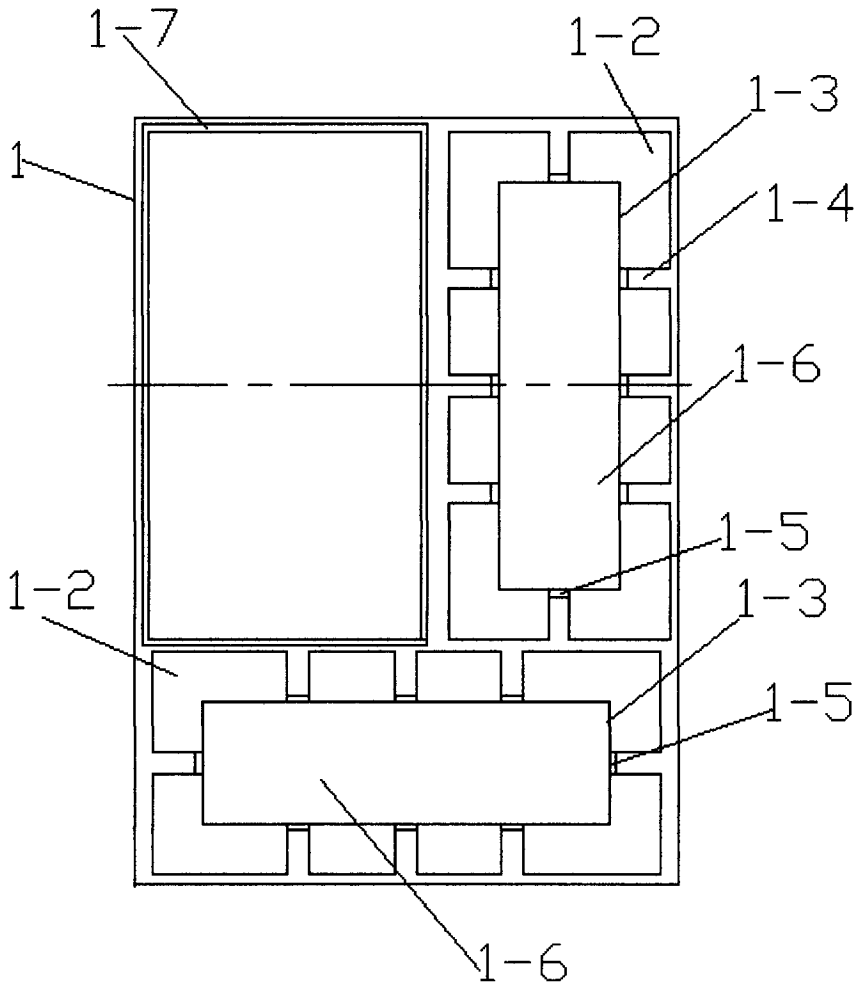

图 1