(19)中华人民共和国国家知识产权局

(12)实用新型专利

(10)授权公告号 CN 215652875 U
(45)授权公告日 2022.01.28

(21)申请号 202120304089.6

(22)申请日 2021.02.03

(73)专利权人 昆明医科大学第一附属医院
地址 650032 云南省昆明市五华区西昌路295号

(72)发明人 李静 杨名钫

(74)专利代理机构 昆明金科智诚知识产权代理事务所(普通合伙) 53216
代理人 胡亚兰

(51)Int.Cl.
A61M 1/00(2006.01)

权利要求书1页 说明书3页 附图2页

(54)实用新型名称

一种便携式泌尿外科护理用导尿装置

(57)摘要

本实用新型公开了医疗器材技术领域中一种便携式泌尿外科护理用导尿装置，使用导尿装置时，首先将内部导尿管沿患者的尿道插入膀胱，固定囊随之进入膀胱，此时使用注射器向进液管内注射水，水沿进液管和外部连接管进入至固定囊内，固定囊被水充满，由此将内部导尿管的插入端固定在膀胱内，防止插入端滑出，内部导尿管的出液端连接有接液袋，尿液经由内部导尿管排出至接液袋内，外部连接管的外部设置有用于固定导尿装置整体的固定裤，当患者需要起身活动时，可将固定裤穿于臀部，将接液袋固定在腿部，由此方便于起身活动，本实用新型导尿装置，便于患者在行走过程中携带，对患者活动限制性小。

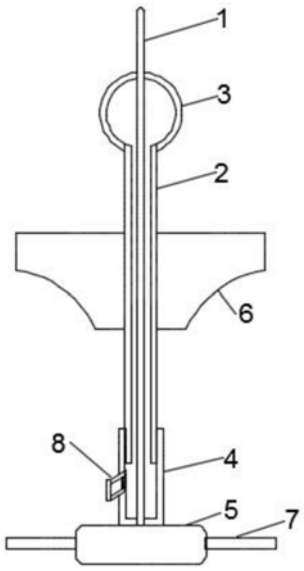

CN 215652875 U

1.一种便携式泌尿外科护理用导尿装置,其特征在于:包括内部导尿管(1)和外部连接管(2),所述内部导尿管(1)贯穿于所述外部连接管(2)的内部,所述外部连接管(2)的一端连通设置有固定囊(3),所述外部连接管(2)的另一端封闭管接头(4),所述封闭管接头(4)的侧壁上连接有进液管(8),所述内部导尿管(1)的出液端连接有接液袋(5),所述外部连接管(2)的外部设置有用于固定导尿装置整体的固定裤(6)。

2.根据权利要求1所述的一种便携式泌尿外科护理用导尿装置,其特征在于:所述固定裤(6)包括前固定片(601)和后固定片(602),所述前固定片(601)和所述后固定片(602)之间构成所述固定裤(6)的裤体部分,所述前固定片(601)和所述后固定片(602)的下端通过裆部固定片(603)相连接,所述裆部固定片(603)与所述前固定片(601)和所述后固定片(602)之间分别构成腿部预留孔,所述裆部固定片(603)固定连接于所述外部连接管(2)的外侧壁上,所述后固定片(602)的上端对称连接有粘贴片(604),所述前固定片(601)的上端对称连接有与所述粘贴片(604)配合使用的粘贴条(605)。

3.根据权利要求2所述的一种便携式泌尿外科护理用导尿装置,其特征在于:所述粘贴片(604)和所述粘贴条(605)分别由魔术贴的子面和母面构成。

4.根据权利要求2所述的一种便携式泌尿外科护理用导尿装置,其特征在于:所述进液管(8)的出液端螺纹连接有封闭盖。

5.根据权利要求2所述的一种便携式泌尿外科护理用导尿装置,其特征在于:所述接液袋(5)的两端均连接有绑带(7),所述绑带(7)用于将所述接液袋(5)绑定在使用者腿部。

6.根据权利要求5所述的一种便携式泌尿外科护理用导尿装置,其特征在于:所述绑带(7)为弹性绑带。

一种便携式泌尿外科护理用导尿装置

技术领域

[0001] 本实用新型涉及医疗器材技术领域，具体领域为一种便携式泌尿外科护理用导尿装置。

背景技术

[0002] 泌尿外科又简称泌尿科，是从外科分出来的一个非常重要的专业科室。它主要是诊治泌尿系统疾病以及肾上腺疾病。多数情况下，泌尿外科是通过外科手术的方法来解决上述系统器官的炎症、占位性病变(包括肿瘤或结石等)、先天性畸形以及外伤等。泌尿外科经常会使用导尿管辅助暂时缺乏主动排尿功能的患者及时排尿，将排尿管经由尿道插入导尿管到膀胱，引流出尿液。现有的导尿管不便于患者在行走过程中携带，限制性较大，为此一种便携式泌尿外科护理用导尿装置。

实用新型内容

[0003] 本实用新型的目的在于提供一种便携式泌尿外科护理用导尿装置，以解决背景技术中提到的问题。

[0004] 为实现上述目的，本实用新型提供如下技术方案：一种便携式泌尿外科护理用导尿装置，包括内部导尿管和外部连接管，所述内部导尿管贯穿于所述外部连接管的内部，所述外部连接管的一端连通设置有固定囊，所述外部连接管的另一端封闭管接头，所述封闭管接头的侧壁上连接有进液管，所述内部导尿管的出液端连接有接液袋，所述外部连接管的外部设置有用于固定导尿装置整体的固定裤。

[0005] 优选的，所述固定裤包括前固定片和后固定片，所述前固定片和所述后固定片之间构成所述固定裤的裤体部分，所述前固定片和所述后固定片的下端通过裆部固定片相连接，所述裆部固定片与所述前固定片和所述后固定片之间分别构成腿部预留孔，所述裆部固定片固定连接于所述外部连接管的外侧壁上，所述后固定片的上端对称连接有粘贴片，所述前固定片的上端对称连接有与所述粘贴片配合使用的粘贴条，当患者需要起身活动时，将所述粘贴片与对应的所述粘贴条相贴合，根据患者腰部尺寸，选择所述粘贴片贴合长度，由此将所述固定裤固定在患者臀部位置，所述固定裤的设置便于患者在行走过程中携带，对患者活动限制性小。

[0006] 优选的，所述粘贴片和所述粘贴条分别由魔术贴的子面和母面构成，魔术贴是衣服上常用的一种连接辅料，分子母两面，母面为细小柔软的纤维，子面为较硬带钩的刺毛，子面可以重复粘贴在母面上。

[0007] 优选的，所述进液管的出液端螺纹连接有封闭盖，所述封闭盖用于封闭所述进液管，防止所述进液管漏液。

[0008] 优选的，所述接液袋的两端均连接有绑带，所述绑带用于将所述接液袋绑定在使用者腿部，所述绑带的设置方便于患者需要起身活动时，将所述接液袋固定在腿部。

[0009] 优选的，所述绑带为弹性绑带。

[0010] 与现有技术相比，本实用新型的有益效果是：设置内部导尿管用于尿液导出，内部导尿管贯穿于外部连接管的内部，外部连接管的一端连通设置有固定囊，外部连接管的另一端封闭管接头，封闭管接头的侧壁上连接有进液管，使用导尿装置时，首先将内部导尿管沿患者的尿道插入膀胱，固定囊随之进入膀胱，此时使用注射器向进液管内注射水，水沿进液管和外部连接管进入至固定囊内，固定囊被水充满，由此将内部导尿管的插入端固定在膀胱内，防止插入端滑出，内部导尿管的出液端连接有接液袋，尿液经由内部导尿管排出至接液袋内，当患者不需要使用导尿装置时，通过进液管抽出固定囊内的水，使固定囊呈回缩状态，将导尿装置整体抽出即可，外部连接管的外部设置有用于固定导尿装置整体的固定裤，当患者需要起身活动时，可将固定裤穿于臀部，将接液袋固定在腿部，由此方便于起身活动，本实用新型导尿装置，便于患者在行走过程中携带，对患者活动限制性小。

附图说明

[0011] 图1为本实用新型主体结构剖视图；

[0012] 图2为本实用新型主体结构主视图；

[0013] 图3为本实用新型固定裤俯视图。

[0014] 图中：1-内部导尿管、2-外部连接管、3-固定囊、4-封闭管接头、5-接液袋、6-固定裤、601-前固定片、602-后固定片、603-裆部固定片、604-粘贴片、605-粘贴条、7-绑带、8-进液管。

具体实施方式

[0015] 下面将结合本实用新型实施例中的附图，对本实用新型实施例中的技术方案进行清楚、完整地描述，显然，所描述的实施例仅仅是本实用新型一部分实施例，而不是全部的实施例。基于本实用新型中的实施例，本领域普通技术人员在没有做出创造性劳动前提下所获得的所有其他实施例，都属于本实用新型保护的范围。

[0016] 关于方向的描述(上、下、左、右、前、后)，是以说明书附图图1所示的结构为参考所进行的描述，但本实用新型的实际使用方向并不限于此。

[0017] 实施例：

[0018] 请参阅图1-3，本实用新型提供一种技术方案：一种便携式泌尿外科护理用导尿装置，包括内部导尿管1和外部连接管2，所述内部导尿管1用于尿液导出，所述内部导尿管1贯穿于所述外部连接管2的内部，所述外部连接管2的一端连通设置有固定囊3，所述外部连接管2的另一端封闭管接头4，所述封闭管接头4的侧壁上连接有进液管8，使用导尿装置时，首先将所述内部导尿管1沿患者的尿道插入膀胱，所述固定囊3随之进入膀胱，此时使用注射器向所述进液管8内注射水，水沿所述进液管8和所述外部连接管2进入至所述固定囊3内，所述固定囊3被水充满，由此将所述内部导尿管1的插入端固定在膀胱内，防止插入端滑出，所述内部导尿管1的出液端连接有接液袋5，尿液经由所述内部导尿管1排出至所述接液袋5内，当患者不需要使用导尿装置时，通过所述进液管8抽出所述固定囊3内的水，使所述固定囊3呈回缩状态，将导尿装置整体抽出即可，所述外部连接管2的外部设置有用于固定导尿装置整体的固定裤6，当患者需要起身活动时，可将所述固定裤6穿于臀部，将所述接液袋5固定在腿部，由此方便于起身活动，本实用新型导尿装置，便于患者在行走过程中携带，对

患者活动限制性小。

[0019] 具体而言，所述固定裤6包括前固定片601和后固定片602，所述前固定片601和所述后固定片602之间构成所述固定裤6的裤体部分，所述前固定片601和所述后固定片602的下端通过裆部固定片603相连接，所述裆部固定片603与所述前固定片601和所述后固定片602之间分别构成腿部预留孔，所述裆部固定片603固定连接于所述外部连接管2的外侧壁上，所述后固定片602的上端对称连接有粘贴片604，所述前固定片601的上端对称连接有与所述粘贴片604配合使用的粘贴条605，当患者需要起身活动时，将所述粘贴片604与对应的所述粘贴条605相贴合，根据患者腰部尺寸，选择所述粘贴片604贴合长度，由此将所述固定裤6固定在患者臀部位置，所述固定裤6的设置便于患者在行走过程中携带，对患者活动限制性小。

[0020] 具体而言，所述粘贴片604和所述粘贴条605分别由魔术贴的子面和母面构成，魔术贴是衣服上常用的一种连接辅料，分子母两面，母面为细小柔软的纤维，子面为较硬带钩的刺毛，子面可以重复粘贴在母面上。

[0021] 具体而言，所述进液管8的出液端螺纹连接有封闭盖，所述封闭盖用于封闭所述进液管8，防止所述进液管8漏液。

[0022] 具体而言，所述接液袋5的两端均连接有绑带7，所述绑带7用于将所述接液袋5绑定在使用者腿部，所述绑带7的设置方便于患者需要起身活动时，将所述接液袋5固定在腿部。

[0023] 具体而言，所述绑带7为弹性绑带。

[0024] 工作原理：内部导尿管1用于尿液导出，内部导尿管1贯穿于外部连接管2的内部，外部连接管2的一端连通设置有固定囊3，外部连接管2的另一端封闭管接头4，封闭管接头4的侧壁上连接有进液管8，使用导尿装置时，首先将内部导尿管1沿患者的尿道插入膀胱，固定囊3随之进入膀胱，此时使用注射器向进液管8内注射水，水沿进液管8和外部连接管2进入至固定囊3内，固定囊3被水充满，由此将内部导尿管1的插入端固定在膀胱内，防止插入端滑出，内部导尿管1的出液端连接有接液袋5，尿液经由内部导尿管1排出至接液袋5内，当患者不需要使用导尿装置时，通过进液管8抽出固定囊3内的水，使固定囊3呈回缩状态，将导尿装置整体抽出即可，外部连接管2的外部设置有用于固定导尿装置整体的固定裤6，当患者需要起身活动时，可将固定裤6穿于臀部，将接液袋5固定在腿部，由此方便于起身活动，本实用新型导尿装置，便于患者在行走过程中携带，对患者活动限制性小。

[0025] 在本实用新型的描述中，除非另有明确的规定和限定，术语“设置”、“安装”、“相连”、“连接”、“固定”应做广义理解，例如，可以是固定连接，也可以是可拆卸连接，或成一体；可以是机械连接，也可以是电连接；可以是直接相连，也可以通过中间媒介间接相连，可以是两个元件内部的连通或两个元件的相互作用关系。对于本领域的普通技术人员而言，可以具体情况理解上述术语在本实用新型中的具体含义。

[0026] 本实用新型使用到的标准零件均可以从市场上购买，异形件根据说明书和附图的记载均可以进行订制。

[0027] 尽管已经示出和描述了本实用新型的实施例，对于本领域的普通技术人员而言，可以理解在不脱离本实用新型的原理和精神的情况下可以对这些实施例进行多种变化、修改、替换和变型，本实用新型的范围由所附权利要求及其等同物限定。

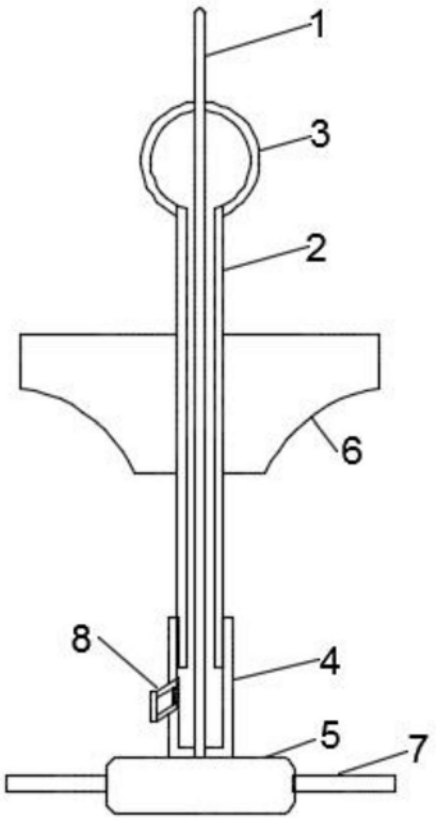

图1

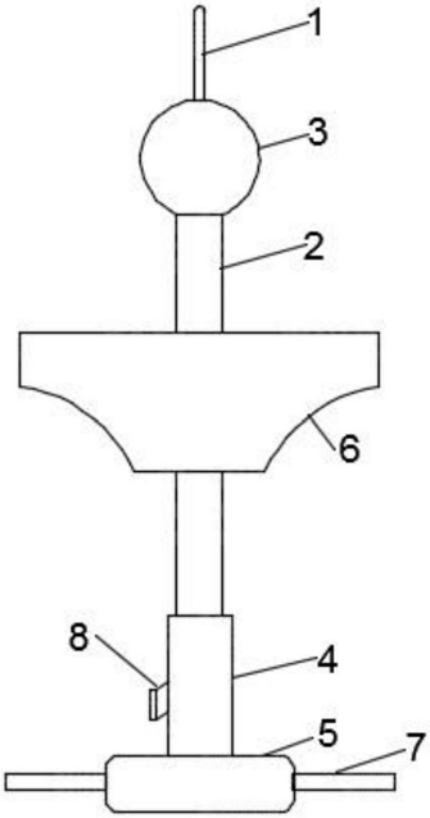

图2

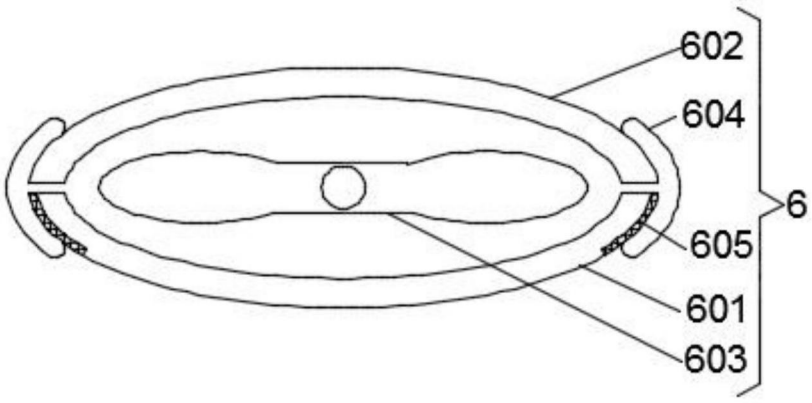

图3