(19)国家知识产权局

(12)实用新型专利

(10)授权公告号 CN 217744178 U
(45)授权公告日 2022.11.08

(21)申请号 202221491956.2

(22)申请日 2022.06.15

(73)专利权人 山东京晶科技有限公司
地址 250000 山东省济南市历下区解放路6号鼎峰中心2804-D

(72)发明人 刘林林 任钊 吴越

(74)专利代理机构 深圳众邦专利代理有限公司 44545
专利代理师 熊指挥

(51)Int.Cl.
A47K 10/02(2006.01)
B32B 33/00(2006.01)
B32B 9/02(2006.01)
B32B 9/04(2006.01)
B32B 5/02(2006.01)

权利要求书1页 说明书3页 附图4页

(54)实用新型名称

一种薄荷纤维抗菌毛浴巾

(57)摘要

本实用新型涉及薄荷纤维技术领域的一种薄荷纤维抗菌毛浴巾，包括第一抗菌层，所述第一抗菌层包括有第一纳米银抗菌层、第一汉麻纤维层，所述第一抗菌层的一侧设有绒径层，所述绒径层远离第一抗菌层的一侧固定有第二抗菌层。通过设置第一纳米银抗菌层，当第一抗菌层在使用时表面粘敷细菌时，此时细菌将通过第一纳米银抗菌层对细菌微生物造成破坏产生功能障碍，同时第一汉麻纤维层将配合对织物具有吸湿，此时第一纳米银抗菌层将配合阻挡微生物细菌在第一汉麻纤维层内滋生，实现了便于抗菌的效果，有利于防止第一抗菌层在使用时双面产生细菌微生物，导致交叉感染，且对使用者的皮肤造成损伤。

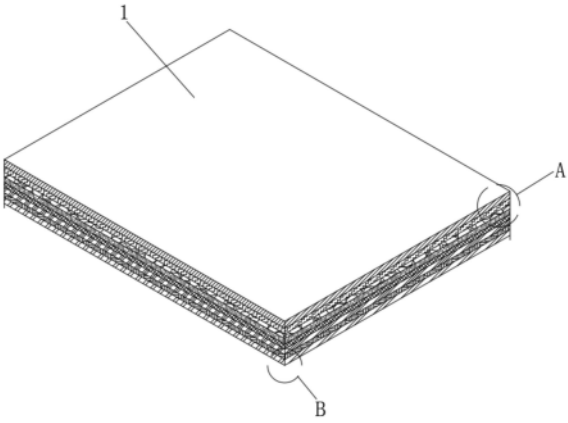

CN 217744178 U

1.一种薄荷纤维抗菌毛浴巾,包括第一抗菌层(1),其特征在于:所述第一抗菌层(1)包括有第一纳米银抗菌层(101)、第一汉麻纤维层(102),所述第一抗菌层(1)的一侧设有绒径层(3),所述绒径层(3)远离第一抗菌层(1)的一侧固定有第二抗菌层(4),所述第二抗菌层(4)包括有第二纳米银抗菌层(401)、第二汉麻纤维层(402)。

2.根据权利要求1所述的一种薄荷纤维抗菌毛浴巾,其特征在于:所述第一抗菌层(1)与绒径层(3)的相向面之间固定有纤维层(2),所述纤维层(2)包括有羊毛纤维层(201)与薄荷纤维层(202),所述羊毛纤维层(201)用于配合薄荷纤维层(202)提高第一抗菌层(1)的亲肤性。

3.根据权利要求1所述的一种薄荷纤维抗菌毛浴巾,其特征在于:所述第一纳米银抗菌层(101)与第一汉麻纤维层(102)为固定连接,所述第一纳米银抗菌层(101)用于对细菌微生物造成破坏,且第一汉麻纤维层(102)用于配合第一纳米银抗菌层(101)增加吸水性。

4.根据权利要求1所述的一种薄荷纤维抗菌毛浴巾,其特征在于:所述第二纳米银抗菌层(401)位于绒径层(3)的下方,所述第二纳米银抗菌层(401)分别与绒径层(3)、第二汉麻纤维层(402)固定连接。

5.根据权利要求1所述的一种薄荷纤维抗菌毛浴巾,其特征在于:所述第二抗菌层(4)远离绒径层(3)的一侧固定有纳米材料层(5),所述纳米材料层(5)用于防止第一抗菌层(1)在使用时变形。

一种薄荷纤维抗菌毛浴巾

技术领域

[0001] 本实用新型涉及薄荷纤维技术领域，特别是涉及一种薄荷纤维抗菌毛浴巾。

背景技术

[0002] 薄荷纤维是采用天然植物为原料，结合纳米粉碎技术和微胶囊技术，将天然植物—薄荷的有效成分以微胶囊包覆的形式，与纤维素共混结合纺丝成纤。

[0003] 如授权公开号为CN209616517U所公开的一种抗菌毛巾，其虽然解决了抗菌毛巾在保证抗菌作用的同时无法保证毛巾的柔软性，亲切性，以及无刺激性，但仍未解决现有的毛浴巾在长时间使用由于浸湿状态产生的细菌，从而导致细菌滋生对使用者的皮肤，造成起痘等感染情况，为此我们提出一种薄荷纤维抗菌毛浴巾。

实用新型内容

[0004] 针对上述问题，本实用新型提供了一种薄荷纤维抗菌毛浴巾，具有便于抗菌的效果，防止出现长时间使用毛浴巾表面滋生细菌，导致使用者皮肤受到损伤，同时具有增加柔软使用感的效果，防止出现毛浴巾在使用者擦拭身体时，布料使用感不佳，影响使用效果。

[0005] 本实用新型的技术方案是：一种薄荷纤维抗菌毛浴巾，包括第一抗菌层，所述第一抗菌层包括有第一纳米银抗菌层、第一汉麻纤维层，所述第一抗菌层的一侧设有绒径层，所述绒径层远离第一抗菌层的一侧固定有第二抗菌层，所述第二抗菌层包括有第二纳米银抗菌层、第二汉麻纤维层。

[0006] 在进一步的技术方案中，所述第一抗菌层与绒径层的相向面之间固定有纤维层，所述纤维层包括有羊毛纤维层与薄荷纤维层，所述羊毛纤维层用于配合薄荷纤维层提高第一抗菌层的亲肤性。

[0007] 在进一步的技术方案中，所述第一纳米银抗菌层与第一汉麻纤维层为固定连接，所述第一纳米银抗菌层用于对细菌微生物造成破坏，且第一汉麻纤维层用于配合第一纳米银抗菌层增加吸水性。

[0008] 在进一步的技术方案中，所述第二纳米银抗菌层位于绒径层的下方，所述第二纳米银抗菌层分别与绒径层、第二汉麻纤维层固定连接。

[0009] 在进一步的技术方案中，所述第二抗菌层远离绒径层的一侧固定有纳米材料层，所述纳米材料层用于防止第一抗菌层在使用时变形。

[0010] 本实用新型的有益效果是：

[0011] 1、通过设置第一纳米银抗菌层，当第一抗菌层在使用时表面粘敷细菌时，此时细菌将通过第一纳米银抗菌层对细菌微生物造成破坏产生功能障碍，同时第一汉麻纤维层将配合对织物具有吸湿，此时第一纳米银抗菌层将配合阻挡微生物细菌在第一汉麻纤维层内滋生，实现了便于抗菌的效果，有利于防止第一抗菌层在使用时双面产生细菌微生物，导致交叉感染，且对使用者的皮肤造成损伤；

[0012] 2、通过设置纤维层，当第一抗菌层在对使用者皮肤擦拭时，此时羊毛纤维层将增

加第一抗菌层的柔软性，防止第一抗菌层在使用时亲肤效果不佳，同时薄荷纤维层可配合羊毛纤维层提高亲肤性，且薄荷纤维层可配合羊毛纤维层防止细菌滋生进行抗菌，实现了提高亲肤性的效果，防止出现第一抗菌层在使用时亲肤效果不佳，导致使用者的使用感差。

附图说明

[0013] 图1是本实用新型实施例的整体结构示意图；

[0014] 图2是本实用新型实施例的第一抗菌层侧剖结构示意图；

[0015] 图3是本实用新型实施例的图2中A处的放大结构示意图；

[0016] 图4是本实用新型实施例图2中B处的放大结构示意图。

[0017] 附图标记说明：

[0018] 1、第一抗菌层；101、第一纳米银抗菌层；102、第一汉麻纤维层；2、纤维层；201、羊毛纤维层；202、薄荷纤维层；3、绒径层；4、第二抗菌层；401、第二纳米银抗菌层；402、第二汉麻纤维层；5、纳米材料层。

具体实施方式

[0019] 下面结合附图对本实用新型的实施例作进一步说明。

[0020] 实施例：

[0021] 如图1-图4所示，一种薄荷纤维抗菌毛浴巾，包括第一抗菌层1，第一抗菌层1包括有第一纳米银抗菌层101、第一汉麻纤维层102，第一抗菌层1的一侧设有绒径层3，绒径层3远离第一抗菌层1的一侧固定有第二抗菌层4，第二抗菌层4包括有第二纳米银抗菌层401、第二汉麻纤维层402。

[0022] 上技术方案的工作原理如下：

[0023] 当第一抗菌层1在使用时表面粘敷细菌时，此时细菌将通过第一纳米银抗菌层101对细菌微生物造成破坏产生功能障碍，同时第一汉麻纤维层102将配合对织物具有吸湿效果，且绒径层3将配合增加第一抗菌层1与纤维层2之间连接稳固性，实现了便于抗菌的效果，防止出现细菌微生物滋生，导致对人体肌肤造成感染起痘的情况。

[0024] 在另外一个实施例中，如图3所示，第一抗菌层1与绒径层3的相向面之间固定有纤维层2，纤维层2包括有羊毛纤维层201与薄荷纤维层202，羊毛纤维层201用于配合薄荷纤维层202提高第一抗菌层1的亲肤性。

[0025] 当第一抗菌层1在对使用者皮肤擦拭时，此时羊毛纤维层201将增加第一抗菌层1的柔软性，防止第一抗菌层1在使用时亲肤效果不佳，同时薄荷纤维层202可配合羊毛纤维层201提高亲肤性，且薄荷纤维层202可配合防止羊毛纤维层201浸湿后内部滋生细菌，实现了提高亲肤性的效果，大大增加了使用感。

[0026] 在另外一个实施例中，如图3所示，第一纳米银抗菌层101与第一汉麻纤维层102为固定连接，第一纳米银抗菌层101用于对细菌微生物造成破坏，且第一汉麻纤维层102用于配合第一纳米银抗菌层101增加吸水性。

[0027] 通过设置第一纳米银抗菌层101，有效的增加了抗菌效果，防止出现第一抗菌层1在使用时细菌滋生，对人体皮肤造成感染导致起痘等情况。

[0028] 在另外一个实施例中，如图4所示，第二纳米银抗菌层401位于绒径层3的下方，第

二纳米银抗菌层401分别与绒径层3、第二汉麻纤维层402固定连接。

[0029] 通过设置第二抗菌层4，有利于增加了抗菌效果，防止出现第一抗菌层1在使用时两面互相接触，出现交叉感染的情况。

[0030] 在另外一个实施例中，如图4所示，第二抗菌层4远离绒径层3的一侧固定有纳米材料层5，纳米材料层5用于防止第一抗菌层1在使用时变形。

[0031] 通过设置纳米材料层5，有利于增加了使用效果，防止出现第一抗菌层1在长时间使用时出现变形的情况，从而使得使用寿命不佳。

[0032] 以上实施例仅表达了本实用新型的具体实施方式，其描述较为具体和详细，但并不能因此而理解为对本实用新型专利范围的限制。应当指出的是，对于本领域的普通技术人员来说，在不脱离本实用新型构思的前提下，还可以做出若干变形和改进，这些都属于本实用新型的保护范围。

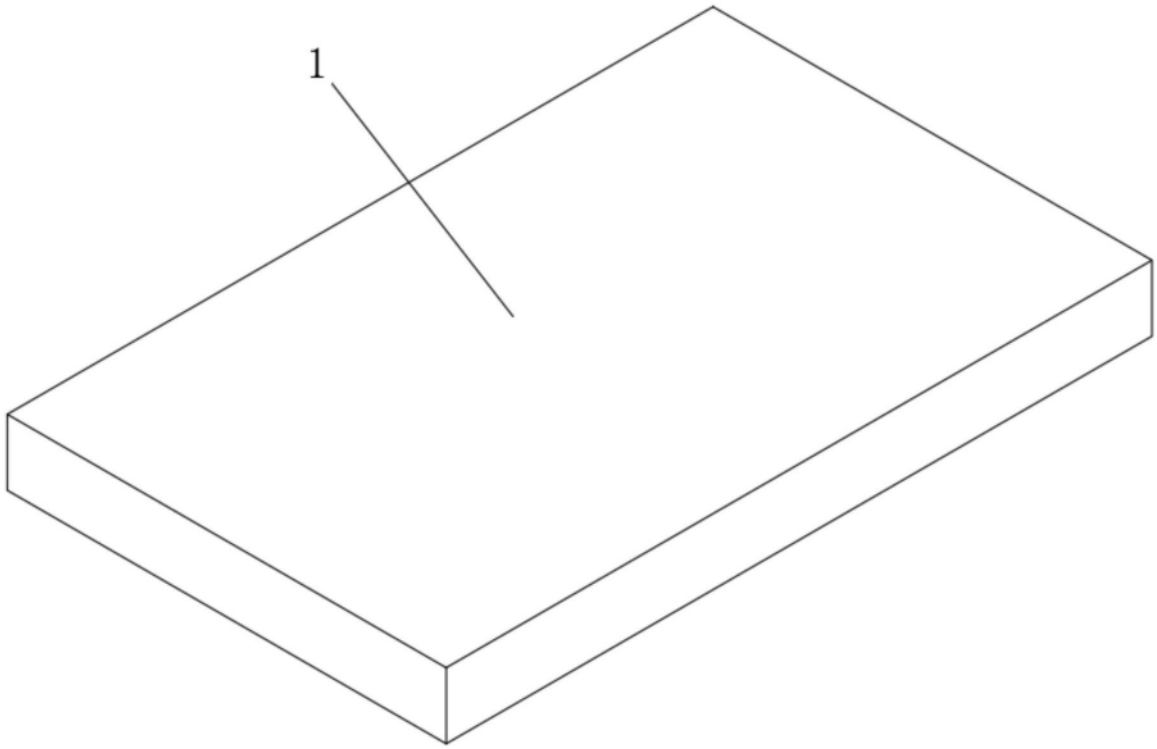

图1

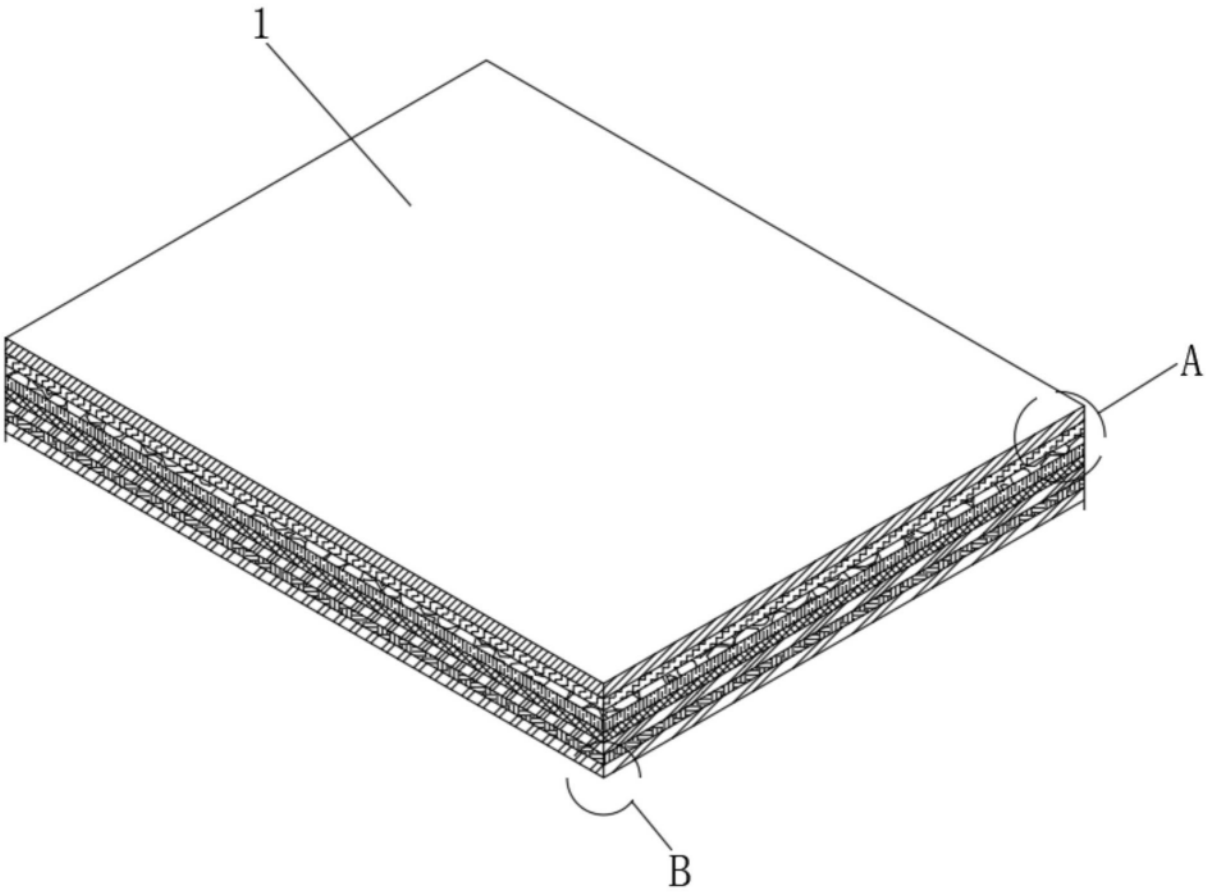

图2

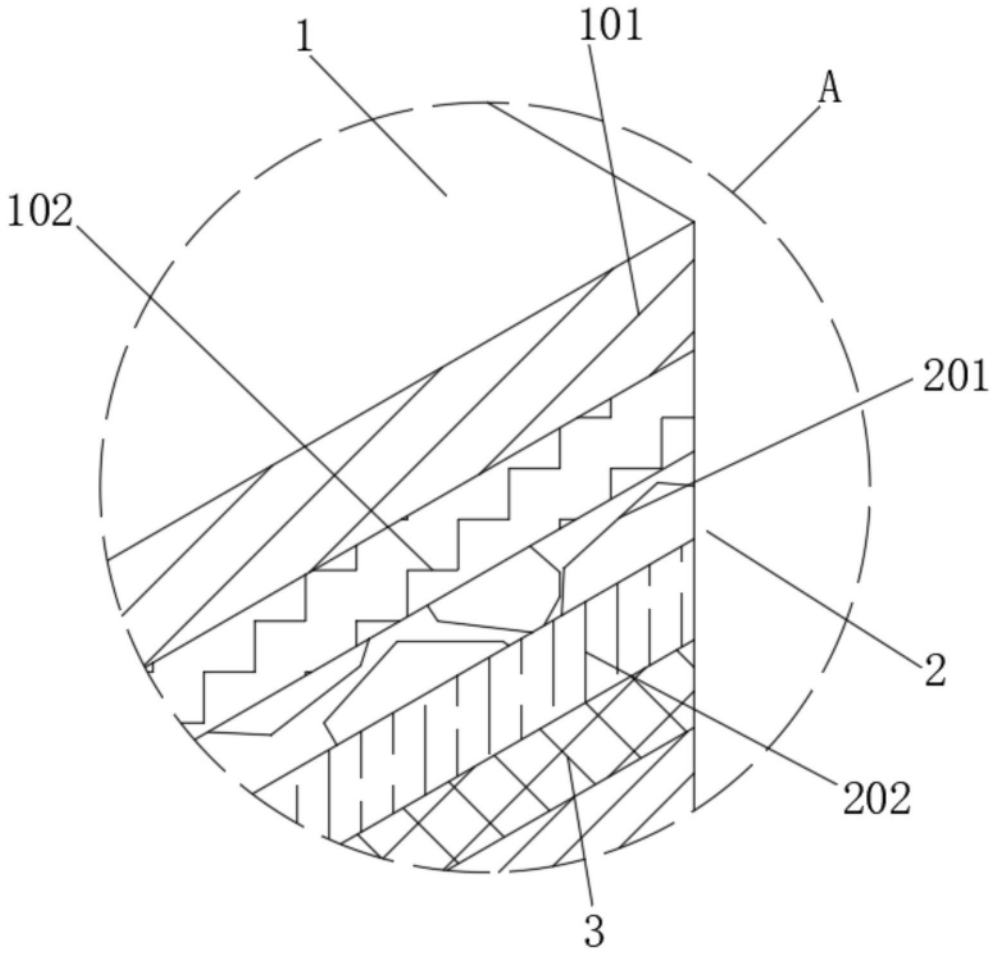

图3

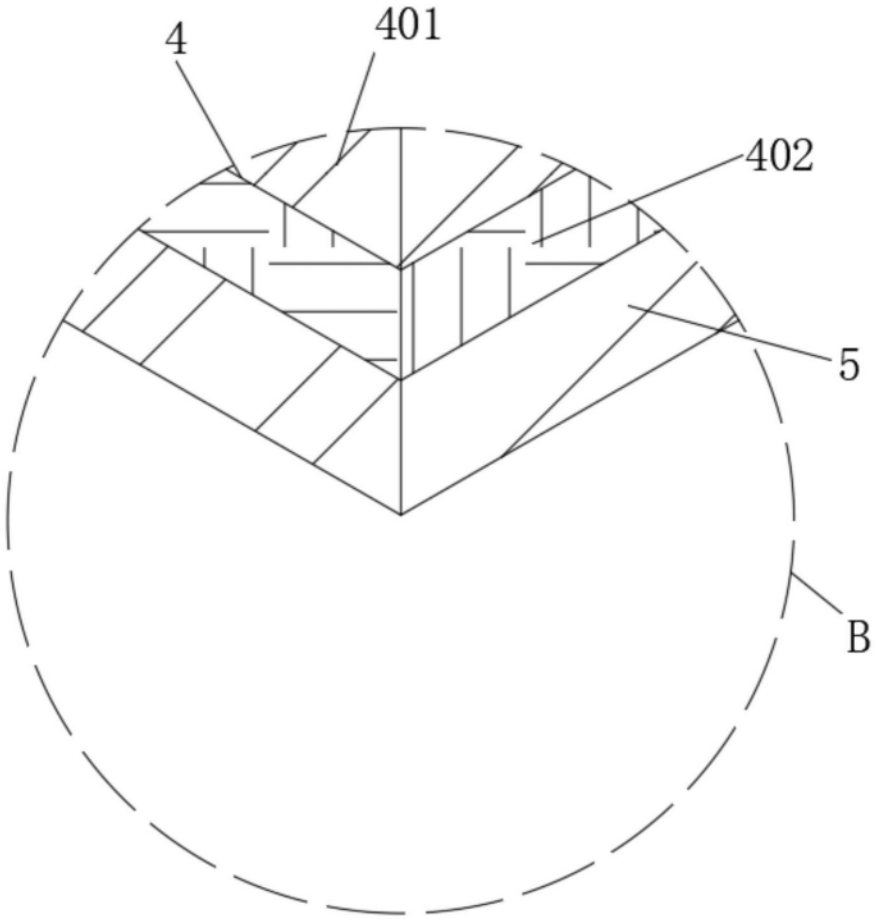

图4