(19)中华人民共和国国家知识产权局

(12)实用新型专利

(10)授权公告号 CN 201905376 U
(45)授权公告日 2011.07.27

(21)申请号 201120002775.4

(22)申请日 2011.01.05

(73)专利权人 沈玲美
地址 314200 浙江省平湖市当湖街道滨湖新村 15 幢 2 单元 402 室

(72)发明人 沈玲美 沈子良

(51)Int.Cl.
A45C 5/04(2006.01)
A45C 5/06(2006.01)
A45C 5/14(2006.01)
A45C 13/00(2006.01)
A45C 13/02(2006.01)
A45C 13/08(2006.01)

权利要求书 1 页 说明书 3 页 附图 5 页

(54)实用新型名称

一种有装饰皮的拉杆箱

(57)摘要

本实用新型公开了一种有装饰皮的拉杆箱，弓凸形箱子的前面之左、右两边各装三角形装饰皮，左、右装饰皮之间设插片小袋，插片小袋下方设菱形状凹陷沟；箱子的前面下部横向设遮盖的布带；箱子的前面四个边装长拉链、后连并联拉链，使箱子的前面四个边与后方箱体四个边相应连接；箱体的左、上、右、下四个面中间围保护带；箱体上面前部装密码锁、后装提把，提把横向设在保护带上；提把后方装拉杆；拉杆插座位于箱体后面与整个箱子的后面之间；拉杆插座与箱体下面装的底座连接，它们都与箱体的骨架相应连接；整个箱子的后面上部横向设暗袋的袋口；箱体的左面纵向装侧提把；箱体的右面装垫脚四只；底座下装轮子及撑脚。

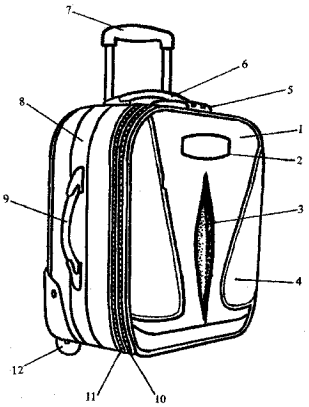

CN 201905376 U

1. 一种有装饰皮的拉杆箱，包括拉杆和箱子，其特征在于箱子的前面 (1) 是弓凸形的，在箱子的前面 (1) 之左、右两边各装有一块装饰皮 (4)，装饰皮 (4) 的形状呈三角形，其下面大、上面小；在箱子的前面 (1) 的上部正面、并于左、右两块装饰皮 (4) 之间，设置着一只插片小袋 (2)；在箱子的前面 (1) 的中部正面、并于左、右两块装饰皮 (4) 之间、又于插片小袋 (2) 的下方设计有一条凹陷沟 (3)，凹陷沟 (3) 形呈菱形状，其上、下两头小、中间大；在箱子的前面 (1) 的下部、并于左、右两块装饰皮 (4) 及凹陷沟 (3) 之下方，横向设置有一条遮盖的布带；箱子的前面 (1) 的左、上、右、下四个边装有长拉链 (10)，长拉链 (10) 后方连着并联拉链 (11)，依靠长拉链 (10) 与并联拉链 (11)，箱子的前面 (1) 的左、上、右、下四个边分别与后方箱体的左、上、右、下四个边相应连接；长拉链 (10) 内围着的是被拉合的褶皱的箱布；箱子的前面 (1) 与长拉链 (10) 连着并联拉链 (11) 及箱体一起围成内部之箱腔；并联拉链 (11) 为双头拉链；在箱体的左、上、右、下四个面中间围绕一条保护带 (8)；在箱体的上面之前部安装有密码锁 (5)；在箱体的上面之中部、并于密码锁 (5) 的后方安装提把 (6)，提把 (6) 横向设置在保护带 (8) 上；提把 (6) 的后方安装拉杆 (7)；拉杆 (7) 下方是拉杆插座，拉杆插座位于箱体后面与整个箱子的后面 (16) 之间，箱体的后面之左、上、右、下四个边与整个箱子的后面 (16) 之左、上、右、下四个边相应连接；拉杆插座与箱体下面安装的底座 (17) 连接，拉杆插座与底座 (17) 都与箱体的骨架相应连接；整个箱子的后面 (16) 上之上部还设计有一只暗袋的袋口 (15)，暗袋的袋口 (15) 横向设置，暗袋的袋口 (15) 上装配横向拉链，与暗袋的袋口 (15) 连接的袋囊藏于整个箱子的后面 (16) 之背部；在箱体的左面上安装有侧提把 (9)，侧提把 (9) 纵向安装于箱体的左面之保护带 (8) 上；在箱体的右面上安装有垫脚 (14)，垫脚 (14) 有四只，前、后、上、下分布；箱体的下面装有底座 (17)，底座 (17) 下安装着轮子 (12) 及撑脚 (13)，轮子 (12) 有 2 个，其中在底座 (17) 下的后方、于左、右两处地方各安装一个轮子 (12)，在底座 (17) 下的前方、于左、右两处地方各安装一只撑脚 (13)；轴与轴承也相应安装在轮子 (12) 上及底座 (17) 上。

2. 根据权利要求 1 所述的一种有装饰皮的拉杆箱，其特征在于所述的插片小袋 (2) 的面是透明的；并联拉链 (11) 的右侧、其中间一段的连接是由布条来始终连接的，其上段部分与下段部分是靠并联拉链 (11) 来连接的；保护带 (8) 的两端分别安装在箱体的下面。

一种有装饰皮的拉杆箱

技术领域

[0001] 本实用新型属于一种旅行用的有拉杆的箱子，具体来说是一种有装饰皮的拉杆箱，可以轻松地拖拉着整个箱子行走。

背景技术

[0002] 通常的拉杆箱结构单调，款式单一、呆板，有的拉杆箱只能拉，不能提，因为它只有拉杆，没有提把；或者有的拉杆箱不能侧着放，因为它没有可以侧着放的底座，而且往往是拉杆箱上的箱袋少、容量小，因而可装的东西不多；还有拉杆箱的面料色彩单调不美观，缺少时代气息；有的拉杆箱功能少、不牢固、使用不方便；为增加拉杆箱的实用性，促使拉杆箱多款式、多结构、使用方便，形成丰富多彩的拉杆箱产品，需要设计出拉杆箱新式样。

发明内容

[0003] 本实用新型的目的是提供一种有装饰皮的拉杆箱，它具有新款式、新结构，既能拉，又能提，装进东西能锁好，它不但有拉杆，而且有提把；能侧着放，它具有可以侧着放的垫脚；而且拉杆箱上的箱袋多、容量大，因而可装的东西多；还有拉杆箱的结构独特，牢固结实，面料色彩美观，增加了拉杆箱的实用性，使用方便，时尚美观；克服了已有技术中拉杆箱结构单调，款式单一、呆板，箱袋少、容量小，功能少、不牢固、使用不方便；色彩单调不美观，缺少时代气息，用料、设计不讲究的不足与缺陷。

[0004] 技术方案：一种有装饰皮的拉杆箱，包括拉杆和箱子，其特征在于箱子的前面是弓凸形的，在箱子的前面之左、右两边各装有一块装饰皮，装饰皮的形状似三角形那样，其下面大、上面小，起到保护与装饰的双重作用；在箱子的前面的上部正面、并于左、右两块装饰皮之间，设置着一只插片小袋，插片小袋的面可以是透明的，插片小袋内可以插进名片或写有姓名、地址等内容的卡片；在箱子的前面的中部正面、并于左、右两块装饰皮之间、又于插片小袋的下方设计有一条凹陷沟，凹陷沟形似菱形的，其上、下两头小、中间大，凹陷沟可采用缝制或粘贴的办法做成；在箱子的前面的下部、并于左、右两块装饰皮及凹陷沟之下方，横向设置有一条遮盖的布带，将箱子的前面的下部遮盖住；箱子的前面的左、上、右、下四个边装有长拉链，长拉链后方连着并联拉链，依靠长拉链与并联拉链的作用，箱子的前面的左、上、右、下四个边分别与后方箱体的左、上、右、下四个边相应连接或打开；长拉链内围着的是被拉合的褶皱的箱布，当长拉链拉开时，褶皱的箱布可展开，如手风琴的风箱那样可被拉开来，这就增加了箱内的容积，能放进的东西就多了；箱子的前面与长拉链连着并联拉链及箱体一起围成内部之箱腔，箱腔是箱子主要盛放衣物、用品等东西的地方；并联拉链的拉开，可将东西放进箱腔内或从箱腔内取出东西，并联拉链的合上，可将箱腔封口、保护了箱腔内的东西；并联拉链为双头拉链，还可以在并联拉链的右侧、其中间一段的连接是由布条来始终连接的，只有其上段部分与下段部分是靠并联拉链来连接或打开的；在箱体的左、上、右、下四个面中间围绕一条保护带，保护带的两端分别安装在箱体的下面，保护带起到保护与装饰的双重作用；在箱体的上面之前部安装有密码锁，密码锁在市场上可以买到，当

并联拉链的双头拉链之两个尾巴孔伸入密码锁的两条槽中时，密码锁就可将其锁上，此时双头拉链即并联拉链就不能拉开，保护了箱腔里面的东西，密码锁可按人们事先设定的密码将其锁上或打开；在箱体的上面之中部、并于密码锁的后方安装提把，提把可横向设置在保护带上，提把可以被人手提着箱子走；提把的后方安装拉杆；拉杆可以拉上来，也可以压下去，拉杆下方是拉杆插座，拉杆插座位于箱体后面与整个箱子的后面之间，箱体的后面之左、上、右、下四个边与整个箱子的后面之左、上、右、下四个边相应连接或有的地方不连接、如升降拉杆及装拉杆插座之处；拉杆插座与箱体下面安装的底座连接，拉杆插座与底座都与箱体的骨架相应连接；整个箱子的后面上之上部还设计有一只暗袋的袋口，暗袋的袋口横向设置，暗袋的袋口上装配横向拉链，与暗袋的袋口连接的袋囊藏于整个箱子的后面之背部；整个箱子的后面上、并于暗袋的袋口之下方设置有一块后面绣品，后面绣品可绣上人们喜闻乐见的孙悟空，孙悟空正拿着金箍棒在追打妖怪；在箱体的左面上安装有侧提把，侧提把可纵向安装于箱体的左面之保护带上；在箱体的右面上安装有垫脚，垫脚可以有四只，前、后、上、下分布，当箱子侧放时，由垫脚支撑着，而人手抓着侧提把可以侧提着箱子走；箱体的下面装有底座，底座下安装着轮子及撑脚，轮子可以有 2 个，其中在底座下的后方、于左、右两处地方各安装一个轮子，在底座下的前方、于左、右两处地方各安装一只撑脚；轴与轴承也相应安装在轮子上及底座上；箱子面料上染上染料，可以染上淡黄色或浅灰色等。

[0005] 本实用新型的优点是：一种有装饰皮的拉杆箱，具有拉杆箱的新结构、新功能与新款式、新式样，具有密码锁，非常实用，使用方便，美观大方，它既能拉，又能提，它不但有拉杆，而且有提把；能侧着放，它具有可以侧着放的垫脚；而且拉杆箱上的箱袋多、容量大，因而可装的东西多；还有拉杆箱结构独特，有装饰皮，牢固结实，箱子的面料色彩美观。可以满足不同层次人群的需求，丰富了日常生活用品，给人们的日常生活尤其是旅游、出差带来方便。

附图说明

[0006] 图 1 一种有装饰皮的拉杆箱之结构示意图

[0007] 图 2 一种有装饰皮的拉杆箱之右侧面结构的示意图

[0008] 图 3 一种有装饰皮的拉杆箱之背后面结构的示意图

[0009] 图 4 一种有装饰皮的拉杆箱之底部结构的示意图

[0010] 图 5 一种有装饰皮的拉杆箱之顶部结构的示意图

具体实施方式

[0011] 下面结合附图详述本实用新型：

[0012] 一种有装饰皮的拉杆箱，包括拉杆和箱子，其特征在于箱子的前面 1 是弓凸形的，在箱子的前面 1 之左、右两边各装有一块装饰皮 4，装饰皮 4 的形状呈三角形那样，其下面大、上面小，起到保护与装饰的双重作用；在箱子的前面 1 的上部正面、并于左、右两块装饰皮 4 之间，设置着一只插片小袋 2，插片小袋 2 的面是透明的，插片小袋 2 内可以插进名片或写有姓名、地址等内容的卡片；在箱子的前面 1 的中部正面、并于左、右两块装饰皮 4 之间、又于插片小袋 2 的下方设计有一条凹陷沟 3，凹陷沟 3 呈菱形状，其上、下两头小、中间大，凹陷沟 3 采用缝制的办法做成；在箱子的前面 1 的下部、并于左、右两块装饰皮 4 及凹陷沟 3 之

下方，横向设置有一条遮盖的布带，将箱子的前面 1 的下部遮盖住；箱子的前面 1 的左、上、右、下四个边装有长拉链 10，长拉链 10 后方连着并联拉链 11，依靠长拉链 10 与并联拉链 11 的作用，箱子的前面 1 的左、上、右、下四个边分别与后方箱体的左、上、右、下四个边相应连接或打开；长拉链 10 内围着的是被拉合的褶皱的箱布，当长拉链 10 拉开时，褶皱的箱布可展开，如手风琴的风箱那样可被拉开来，这就增加了箱内的容积，能放进的东西就多了；箱子的前面 1 与长拉链 10 连着并联拉链 11 及箱体一起围成内部之箱腔，箱腔是箱子主要盛放衣物、用品等东西的地方；并联拉链 11 的拉开，可将东西放进箱腔内或从箱腔内取出东西，并联拉链 11 的合上，可将箱腔封口、保护了箱腔内的东西；并联拉链 11 为双头拉链，还在并联拉链 11 的右侧、其中间一段的连接是由布条来始终连接的，只有其上段部分与下段部分是靠并联拉链 11 来连接或打开的；在箱体的左、上、右、下四个面中间围绕一条保护带 8，保护带 8 的两端分别安装在箱体的下面；在箱体的上面之前部安装有密码锁 5，密码锁 5 在市场上可以买到，当并联拉链 11 的双头拉链之两个尾巴孔伸入密码锁 5 的两条槽中时，密码锁 5 就可将其锁上，此时双头拉链即并联拉链 11 就不能拉开，保护了箱腔里面的东西，密码锁 5 可按人们事先设定的密码将其锁上或打开；在箱体的上面之中部、并于密码锁 5 的后方安装提把 6，提把 6 横向设置在保护带 8 上；提把 6 的后方安装拉杆 7；拉杆 7 拉上来或压下去，拉杆 7 下方是拉杆插座，拉杆插座位于箱体后面与整个箱子的后面 16 之间，箱体的后面之左、上、右、下四个边与整个箱子的后面 16 之左、上、右、下四个边相应连接或有的地方不连接、如升降拉杆 7 及装拉杆插座之处；拉杆插座与箱体下面安装的底座 17 连接，拉杆插座与底座 17 都与箱体的骨架相应连接；整个箱子的后面 16 上之上部还设计有一只暗袋的袋口 15，暗袋的袋口 15 横向设置，暗袋的袋口 15 上装配横向拉链，与暗袋的袋口 15 连接的袋囊藏于整个箱子的后面 16 之背部；整个箱子的后面 16 上、并于暗袋的袋口 15 之下方设置有一块后面绣品 18，后面绣品 18 绣上人们喜闻乐见的孙悟空，孙悟空正拿着金箍棒在追打妖怪；在箱体的左面上安装有侧提把 9，侧提把 9 纵向安装于箱体的左面之保护带 8 上；在箱体的右面上安装有垫脚 14，垫脚 14 有四只，前、后、上、下分布，当箱子侧放时，由垫脚 14 支撑着，而人手抓着侧提把 9 可以侧提着箱子走；箱体的下面装有底座 17，底座 17 下安装着轮子 12 及撑脚 13，轮子 12 有 2 个，其中在底座 17 下的后方、于左、右两处地方各安装一个轮子 12，在底座 17 下的前方、于左、右两处地方各安装一只撑脚 13；轴与轴承也相应安装在轮子 12 上及底座 17 上；箱子面料上染上淡黄色。

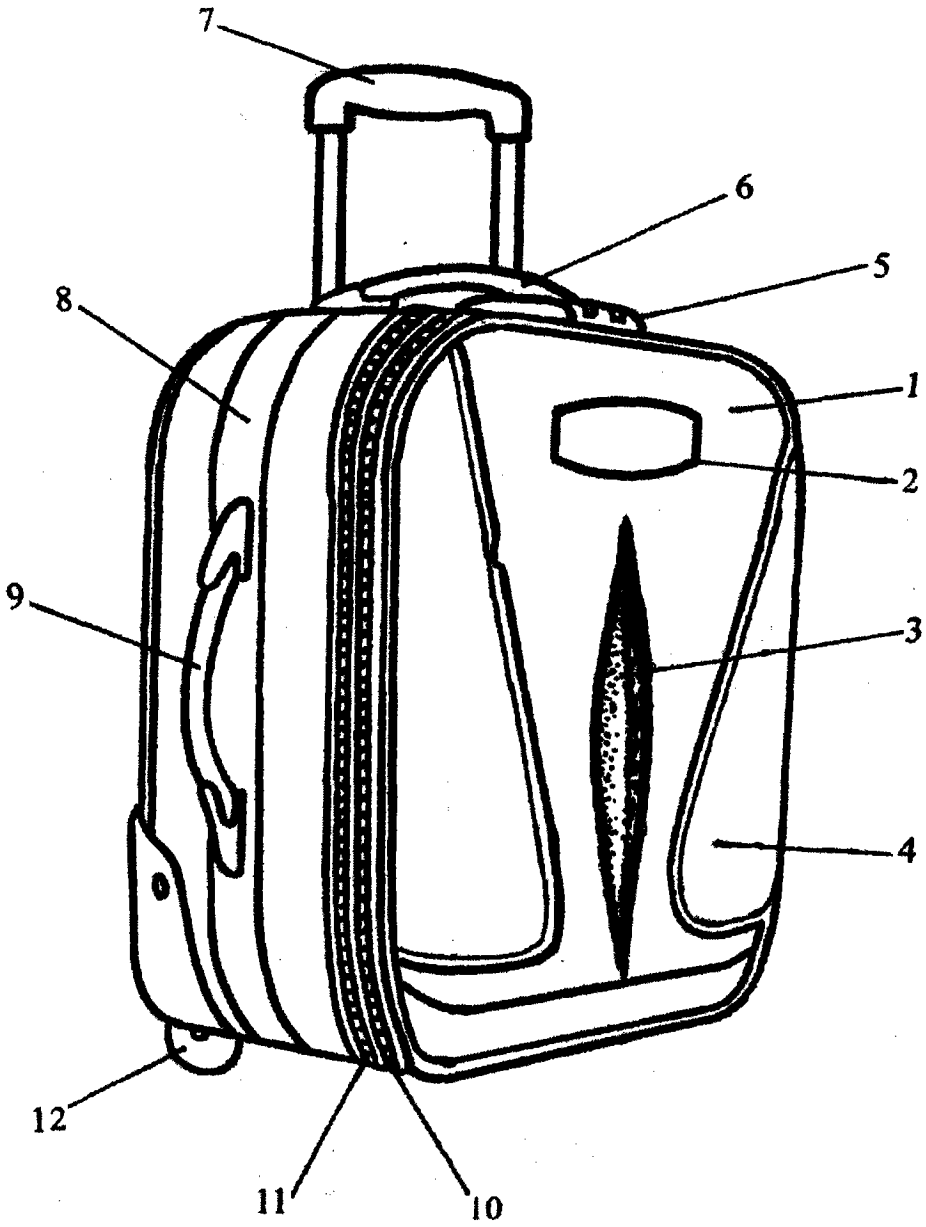

图 1

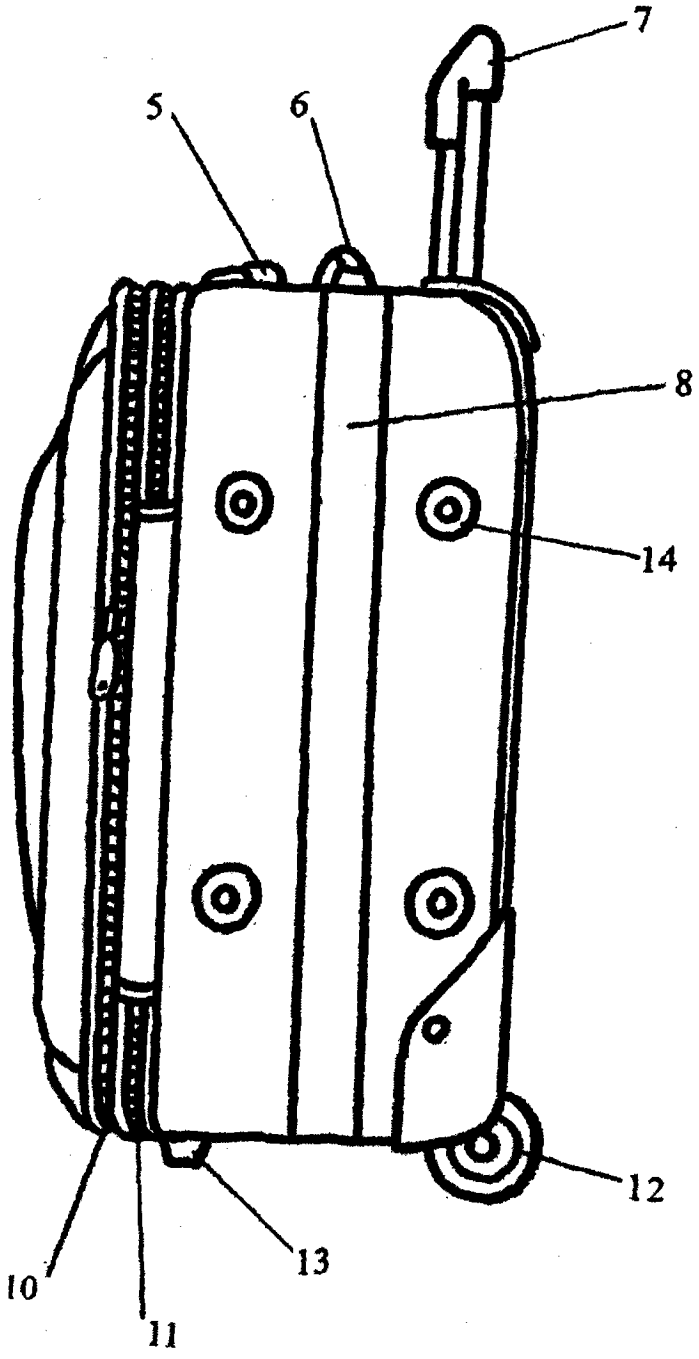

图 2

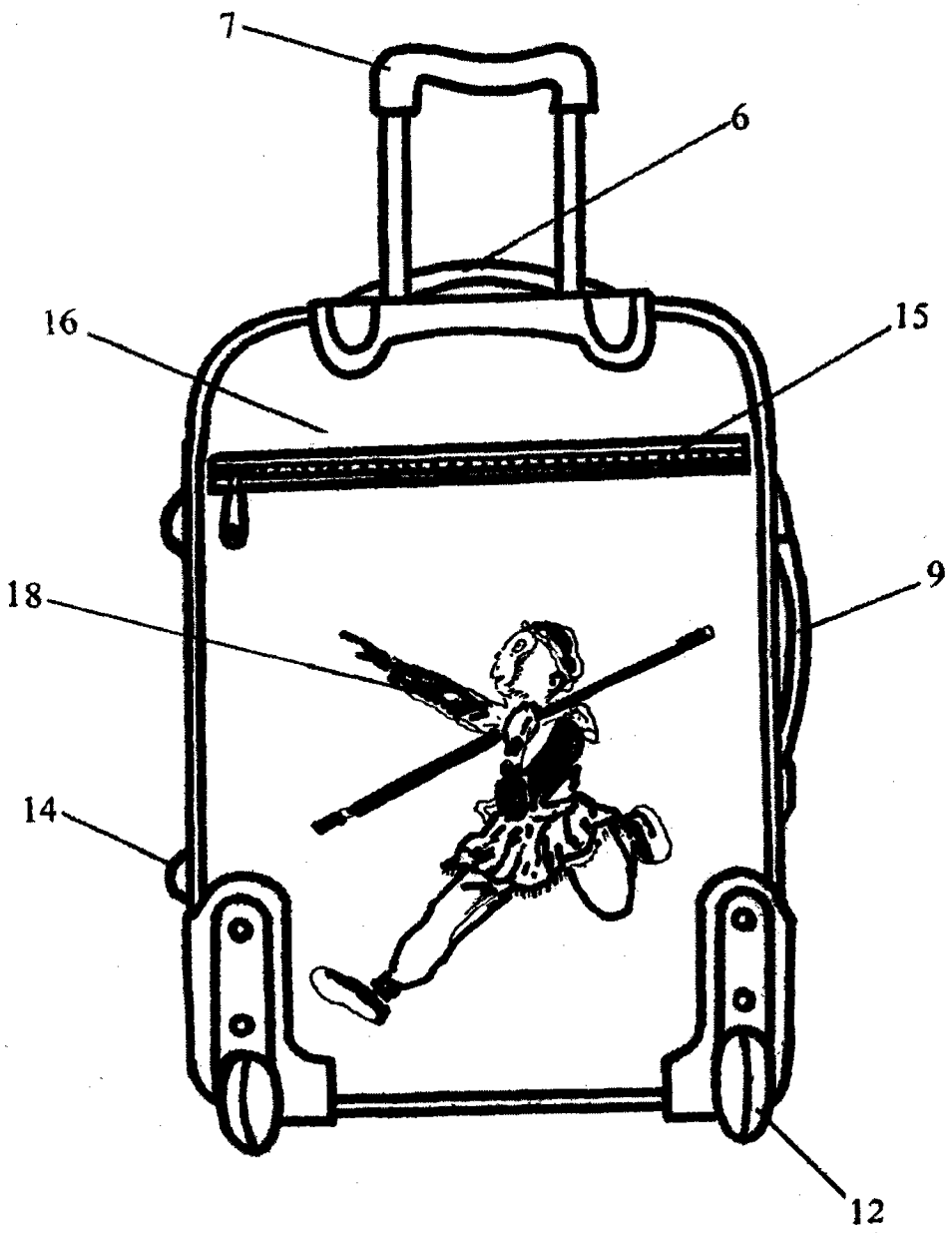

图 3

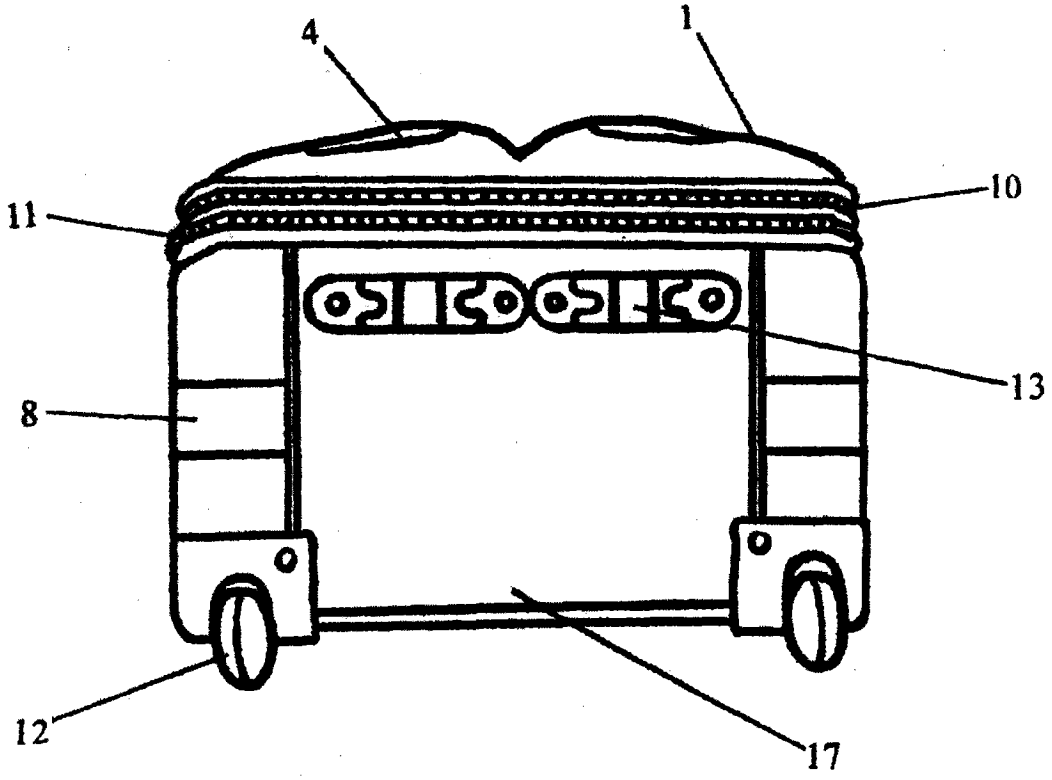

图 4

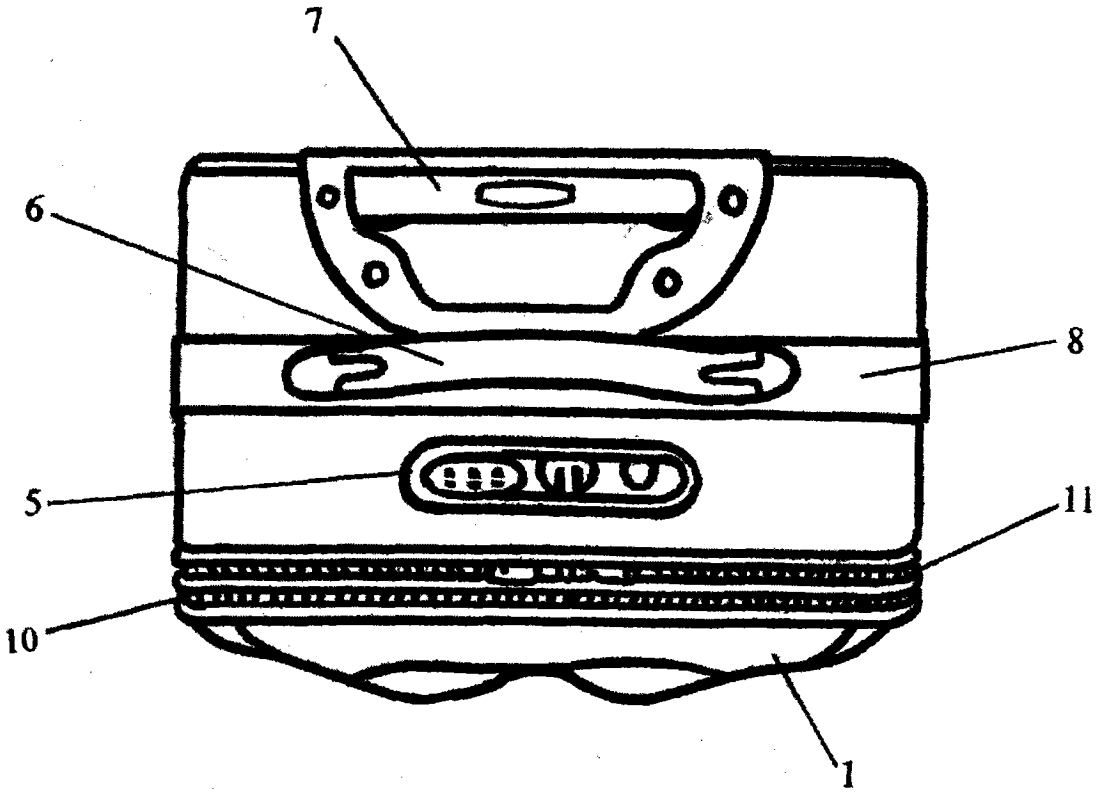

图 5