(19)国家知识产权局

(12)实用新型专利

(10)授权公告号 CN 218036050 U
(45)授权公告日 2022.12.13

(21)申请号 202222000579.4

(22)申请日 2022.07.29

(73)专利权人 云启勘测设计有限公司
地址 510000 广东省广州市黄埔区斗塘路8号综合楼505-2(仅限办公)

(72)发明人 汤书军 王攀荣 严韬 郑彬 郭华轩 刘兴

(51)Int.Cl.
G01N 3/04(2006.01)
G01N 3/02(2006.01)
G01N 3/40(2006.01)

权利要求书1页 说明书3页 附图4页

(54)实用新型名称

一种房屋安全性鉴定用钢筋检测夹具

(57)摘要

本实用新型公开了一种房屋安全性鉴定用钢筋检测夹具，包括检测平台，所述检测平台上设有固定放置板和活动放置板，所述固定放置板固定安装在检测平台上，所述活动放置板活动安装在检测平台上，将需要检测的钢筋放置在检测平台上的两个弧形钢筋夹板之间，然后通过旋转转动把手，能够带动一个弧形钢筋夹板进行移动，从而将需要检测的钢筋进行夹紧，在钢筋夹板放置抽屉内放置有多重不同型号的弧形钢筋夹板，当需要对不同粗细的钢筋进行夹紧时，通过安装组件，将凸型更换放置块从凸型更换放置槽上取出，就能够对弧形钢筋夹板取出，更换上相匹配的弧形钢筋夹板，更换较为方便。

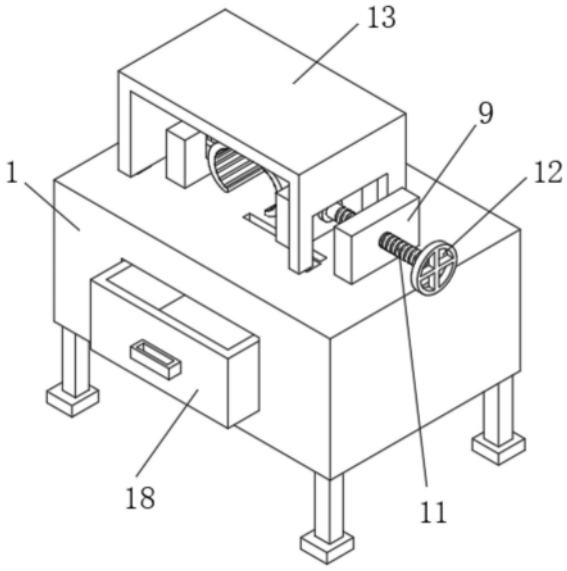

CN 218036050 U

1.一种房屋安全性鉴定用钢筋检测夹具,包括检测平台(1),其特征在于,所述检测平台(1)上设有固定放置板(2)和活动放置板(3),所述固定放置板(2)固定安装在检测平台(1)上,所述活动放置板(3)活动安装在检测平台(1)上,所述固定放置板(2)和活动放置板(3)相互靠近的一侧均通过安装组件安装有弧形钢筋夹板(6),两个弧形钢筋夹板(6)的一侧均安装有多个防滑条,所述活动放置板(3)的一侧转动安装有螺纹压紧杆(11),所述检测平台(1)的顶侧固定安装有固定板(9),所述螺纹压紧杆(11)的一端螺纹贯穿固定板(9),所述检测平台(1)上通过卡接组件安装有防护罩(13),防护罩(13)位于两个弧形钢筋夹板(6)的上方位置。

2.根据权利要求1所述的房屋安全性鉴定用钢筋检测夹具,其特征在于,所述安装组件包括开设在固定放置板(2)和活动放置板(3)顶侧上的一组凸型更换放置槽(4),两个弧形钢筋夹板(6)相互远离的一侧均固定安装有一组凸型更换放置块(5),两组凸型更换放置块(5)分别活动安装在两组凸型更换放置槽(4)内。

3.根据权利要求1所述的房屋安全性鉴定用钢筋检测夹具,其特征在于,所述卡接组件包括固定安装在防护罩(13)底侧上的四个L型位置固定块(15),所述检测平台(1)的顶侧开设有四个L型位置固定槽(16),四个L型位置固定块(15)活动安装在四个L型位置固定槽(16)内。

4.根据权利要求1所述的房屋安全性鉴定用钢筋检测夹具,其特征在于,所述防护罩(13)的一侧开设有适配孔(14),所述螺纹压紧杆(11)位于适配孔(14)内,所述固定板(9)的一侧开设有螺纹孔(10),所述螺纹压紧杆(11)的一端螺纹贯穿螺纹孔(10)并固定安装有转动把手(12)。

5.根据权利要求1所述的房屋安全性鉴定用钢筋检测夹具,其特征在于,所述检测平台(1)的顶侧开设有限位槽(8),所述活动放置板(3)的底侧固定安装有限位块(7),限位块(7)的底侧滑动安装在限位槽(8)内。

6.根据权利要求1所述的房屋安全性鉴定用钢筋检测夹具,其特征在于,所述检测平台(1)的一侧开设有钢筋夹板放置槽(17),所述钢筋夹板放置槽(17)内活动放置有钢筋夹板放置抽屉(18)。

一种房屋安全性鉴定用钢筋检测夹具

技术领域

[0001] 本实用新型涉及钢筋检测技术领域，具体为一种房屋安全性鉴定用钢筋检测夹具。

背景技术

[0002] 钢筋是指钢筋混凝土用和预应力钢筋混凝土用钢材，其横截面为圆形，有时为带有圆角的方形，包括光圆钢筋、带肋钢筋、扭转钢筋，钢筋是房屋建设的主要原材料，钢筋的好坏，将会决定房屋的质量，房屋安全鉴定就是由专门的机构对房屋的安全性做出科学的评价，其钢筋的鉴定，就是房屋安全性鉴定的一种方式。

[0003] 传统的房屋安全性鉴定在对房屋建设用的钢筋进行鉴定时，需要将钢筋进行夹紧，然后进行硬度检测，但是钢筋的粗细不同，夹紧头的大小一般不易改变，都是一种规格的大小，当需要更换夹头时，即为不便，同时在对钢筋进行检测过程中，容易出现钢筋蹦出的问题，碰上工作人员，因此需要一种新型的房屋安全性鉴定用钢筋检测夹具来满足需求。

[0004] 针对上述问题，本实用新型公开一种房屋安全性鉴定用钢筋检测夹具，用以解决上述问题。

发明内容

[0005] 本实用新型的目的在于提供一种房屋安全性鉴定用钢筋检测夹具，以解决上述背景技术中提出的问题。

[0006] 为实现上述目的，本实用新型提供如下技术方案，一种房屋安全性鉴定用钢筋检测夹具，包括检测平台，所述检测平台上设有固定放置板和活动放置板，所述固定放置板固定安装在检测平台上，所述活动放置板活动安装在检测平台上，所述固定放置板和活动放置板相互靠近的一侧均通过安装组件安装有弧形钢筋夹板，两个弧形钢筋夹板的一侧均安装有多个防滑条，所述活动放置板的一侧转动安装有螺纹压紧杆，所述检测平台的顶侧固定安装有固定板，所述螺纹压紧杆的一端螺纹贯穿固定板，所述检测平台上通过卡接组件安装有防护罩，防护罩位于两个弧形钢筋夹板的上方位置。

[0007] 优选的，所述安装组件包括开设在固定放置板和活动放置板顶侧上的一组凸型更换放置槽，两个弧形钢筋夹板相互远离的一侧均固定安装有一组凸型更换放置块，两组凸型更换放置块分别活动安装在两组凸型更换放置槽内。

[0008] 优选的，所述卡接组件包括固定安装在防护罩底侧上的四个L型位置固定块，所述检测平台的顶侧开设有四个L型位置固定槽，四个L型位置固定块活动安装在四个L型位置固定槽内。

[0009] 优选的，所述防护罩的一侧开设有适配孔，所述螺纹压紧杆位于适配孔内，所述固定板的一侧开设有螺纹孔，所述螺纹压紧杆的一端螺纹贯穿螺纹孔并固定安装有转动把手。

[0010] 优选的，所述检测平台的顶侧开设有限位槽，所述活动放置板的底侧固定安装有

限位块，限位块的底侧滑动安装在限位槽内。

[0011] 优选的，所述检测平台的一侧开设有钢筋夹板放置槽，所述钢筋夹板放置槽内活动放置有钢筋夹板放置抽屉。

[0012] 与现有技术相比，本实用新型的有益效果是：

[0013] 将需要检测的钢筋放置在检测平台上的两个弧形钢筋夹板之间，然后通过旋转转动把手，能够带动活动放置板进行移动位，活动放置板移动带动一个弧形钢筋夹板进行移动，从而将需要检测的钢筋进行夹紧，在钢筋夹板放置抽屉内放置有多重不同型号的弧形钢筋夹板，当需要对不同粗细的钢筋进行夹紧时，通过安装组件，将凸型更换放置块从凸型更换放置槽上取出，就能够对弧形钢筋夹板取出，更换上相匹配的弧形钢筋夹板，更换较为方便；

[0014] 设置的防护罩能够在检测过程中，从上部进行防护阻挡，有效避免在检测过程中，钢筋蹦出，对工作人员造成伤害的问题，防护罩通过卡接组件与检测平台进行连接，对防护罩的位置进行安装。

附图说明

[0015] 图1为本实用新型的立体结构示意图；

[0016] 图2为本实用新型剖视的结构示意图；

[0017] 图3为本实用新型爆炸的结构示意图；

[0018] 图4为本实用新型图2中A部分的结构示意图。

[0019] 图中：1、检测平台；2、固定放置板；3、活动放置板；4、凸型更换放置槽；5、凸型更换放置块；6、弧形钢筋夹板；7、限位块；8、限位槽；9、固定板；10、螺纹孔；11、螺纹压紧杆；12、转动把手；13、防护罩；14、适配孔；15、L型位置固定块；16、L型位置固定槽；17、钢筋夹板放置槽；18、钢筋夹板放置抽屉。

具体实施方式

[0020] 下面将结合本实用新型实施例中的附图，对本实用新型实施例中的技术方案进行清楚、完整地描述，显然，所描述的实施例仅仅是本实用新型一部分实施例，而不是全部的实施例。基于本实用新型中的实施例，本领域普通技术人员在没有做出创造性劳动前提下所获得的所有其他实施例，都属于本实用新型保护的范围。

[0021] 请参阅图1-4，本实用新型提供一种技术方案：一种房屋安全性鉴定用钢筋检测夹具，包括检测平台1，检测平台1上设有固定放置板2和活动放置板3，固定放置板2固定安装在检测平台1上，活动放置板3活动安装在检测平台1上，固定放置板2和活动放置板3相互靠近的一侧均通过安装组件安装有弧形钢筋夹板6，两个弧形钢筋夹板6的一侧均安装有多个防滑条，活动放置板3的一侧转动安装有螺纹压紧杆11，检测平台1的顶侧固定安装有固定板9，螺纹压紧杆11的一端螺纹贯穿固定板9，检测平台1上通过卡接组件安装有防护罩13，防护罩13位于两个弧形钢筋夹板6的上方位置，设置的防护罩13能够在检测过程中，从上部进行一个防护阻挡，有效避免在检测过程中，钢筋蹦出，对工作人员造成伤害的问题。

[0022] 安装组件包括开设在固定放置板2和活动放置板3顶侧上的一组凸型更换放置槽4，两个弧形钢筋夹板6相互远离的一侧均固定安装有一组凸型更换放置块5，两组凸型更换

放置块5分别活动安装在两组凸型更换放置槽4内，通过安装组件，将凸型更换放置块5从凸型更换放置槽4上取出，就能够将弧形钢筋夹板6取出，更换上相匹配的弧形钢筋夹板6，更换较为方便。卡接组件包括固定安装在防护罩13底侧上的四个L型位置固定块15，检测平台1的顶侧开设有四个L型位置固定槽16，四个L型位置固定块15活动安装在四个L型位置固定槽16内，卡接组件上的L型位置固定块15，从上方放置在L型位置固定槽16内，放置后，向L型位置固定槽16内的L型端推动，能够在L型作用下进行位置防脱，对防护罩13的位置进行安装固定。防护罩13的一侧开设有适配孔14，螺纹压紧杆11位于适配孔14内，固定板9的一侧开设有螺纹孔10，螺纹压紧杆11的一端螺纹贯穿螺纹孔10并固定安装有转动把手12。检测平台1的顶侧开设有限位槽8，活动放置板3的底侧固定安装有限位块7，限位块7的底侧滑动安装在限位槽8内，活动放置板3移动带动限位块7在限位槽8内滑动，设置的限位块7和限位槽8，能够对活动放置板3的移动进行限位，使得活动放置板3只能够水平方向移动，不会发生转动。检测平台1的一侧开设有钢筋夹板放置槽17，钢筋夹板放置槽17内活动放置有钢筋夹板放置抽屉18。

[0023] 工作原理：钢筋是房屋建造的重要原材料，钢筋的好坏也成为评价房屋安全性的一个指标，在对钢筋进行检测时，需要将钢筋进行一个放置夹紧，将需要检测的钢筋放置在检测平台1上的两个弧形钢筋夹板6之间，然后通过旋转转动把手12，带动螺纹压紧杆11进行转动，能够在螺纹孔10的作用下进行位置移动，从而带动活动放置板3进行移动，活动放置板3移动带动限位块7在限位槽8内滑动，设置的限位块7和限位槽8能够对活动放置板3的移动进行限位，使得活动放置板3只能够水平方向移动，不会发生转动，活动放置板3移动带动弧形钢筋夹板6进行移动，从而将需要检测的钢筋进行夹紧，弧形钢筋夹板6上设有多个防滑条，能够对钢筋进行更好地夹紧，在钢筋夹板放置抽屉18内放置有多重不同型号的弧形钢筋夹板6，当需要对不同粗细的钢筋进行夹紧时，通过安装组件，将凸型更换放置块5从凸型更换放置槽4上取出，就能够对弧形钢筋夹板6取出，更换上相匹配的弧形钢筋夹板6，更换较为方便。

[0024] 设置的防护罩133能够在检测过程中，从上部进行防护阻挡，有效避免在检测过程中，钢筋蹦出，对工作人员造成伤害的问题；防护罩13通过卡接组件与检测平台1进行连接，卡接组件上的L型位置固定块15，从上方放置在L型位置固定槽16内，放置后，向L型位置固定槽16内的L型端推动，能够在L型作用下，进行位置防脱，对防护罩13的位置进行安装，使用方便。

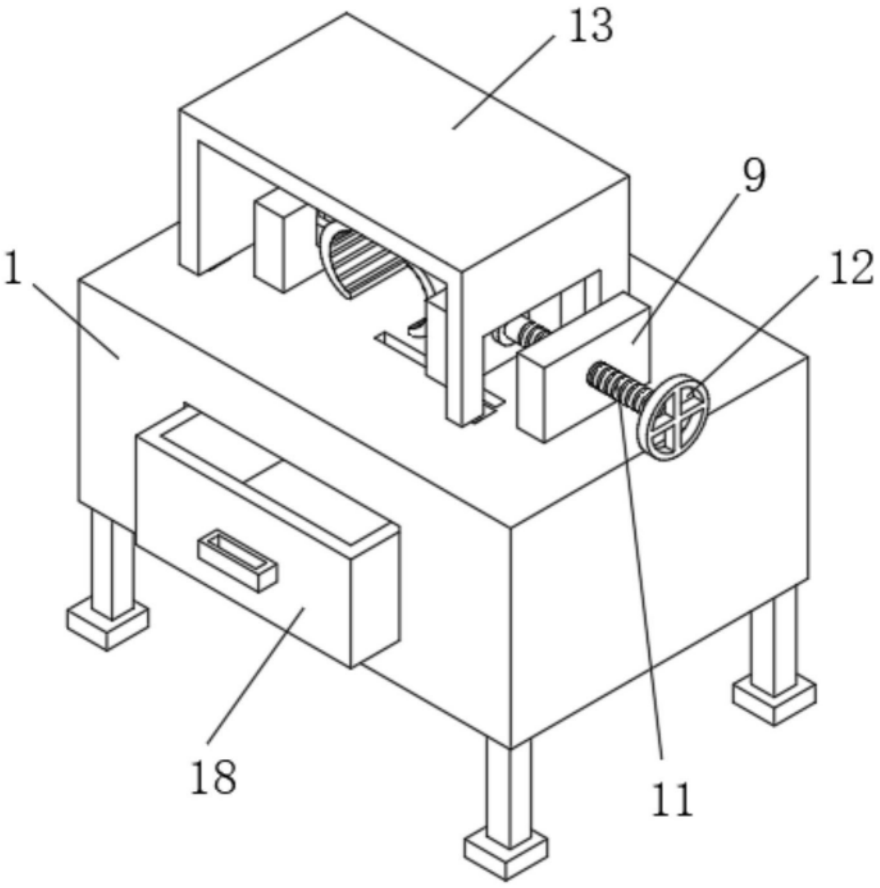

图1

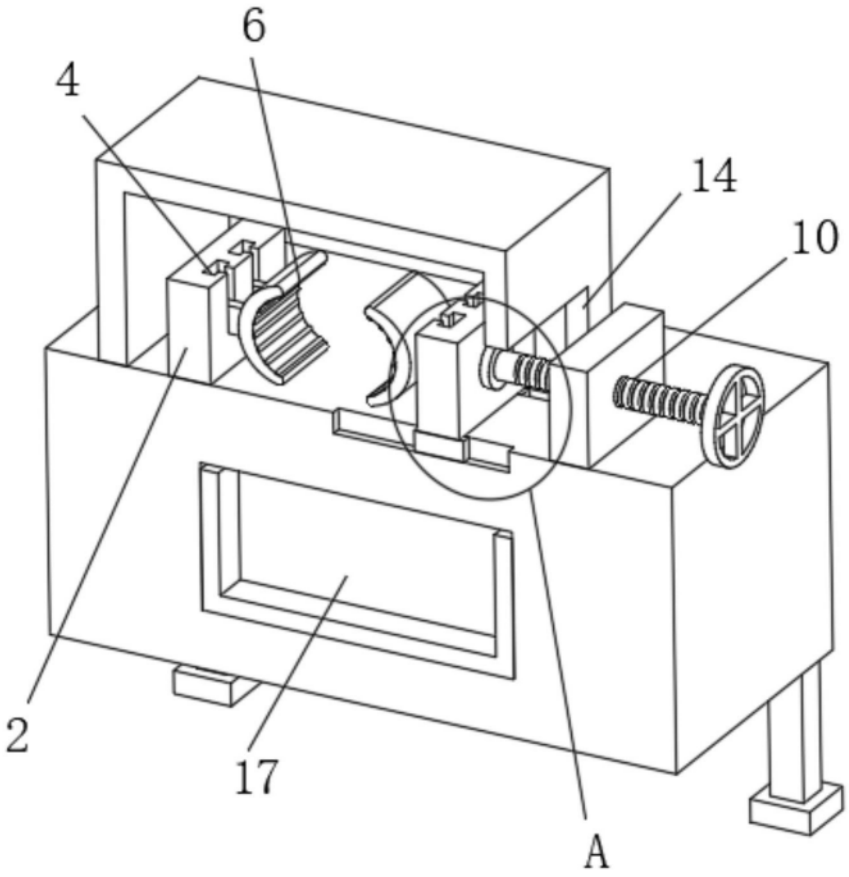

图2

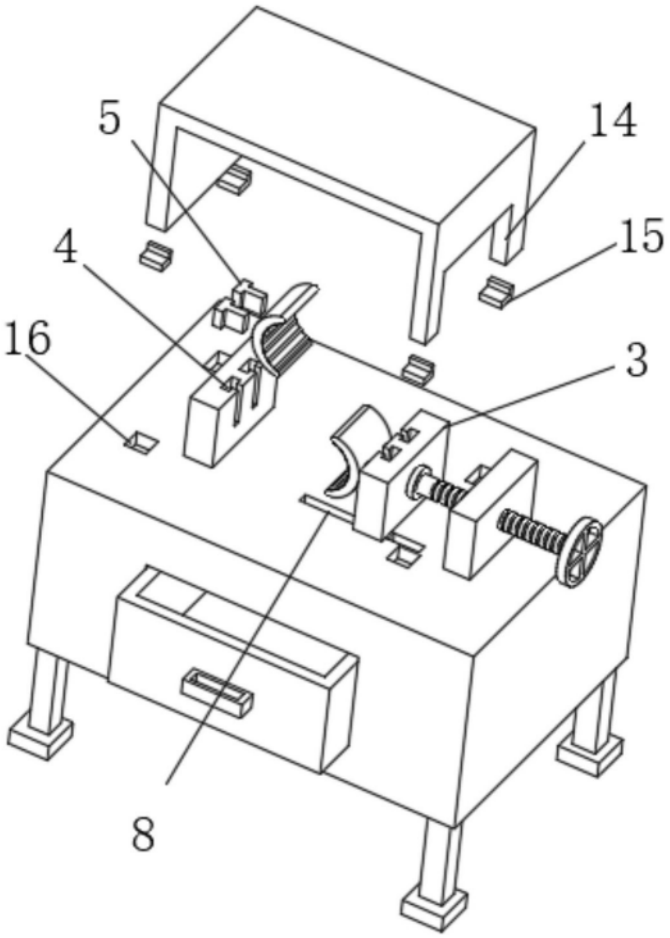

图3

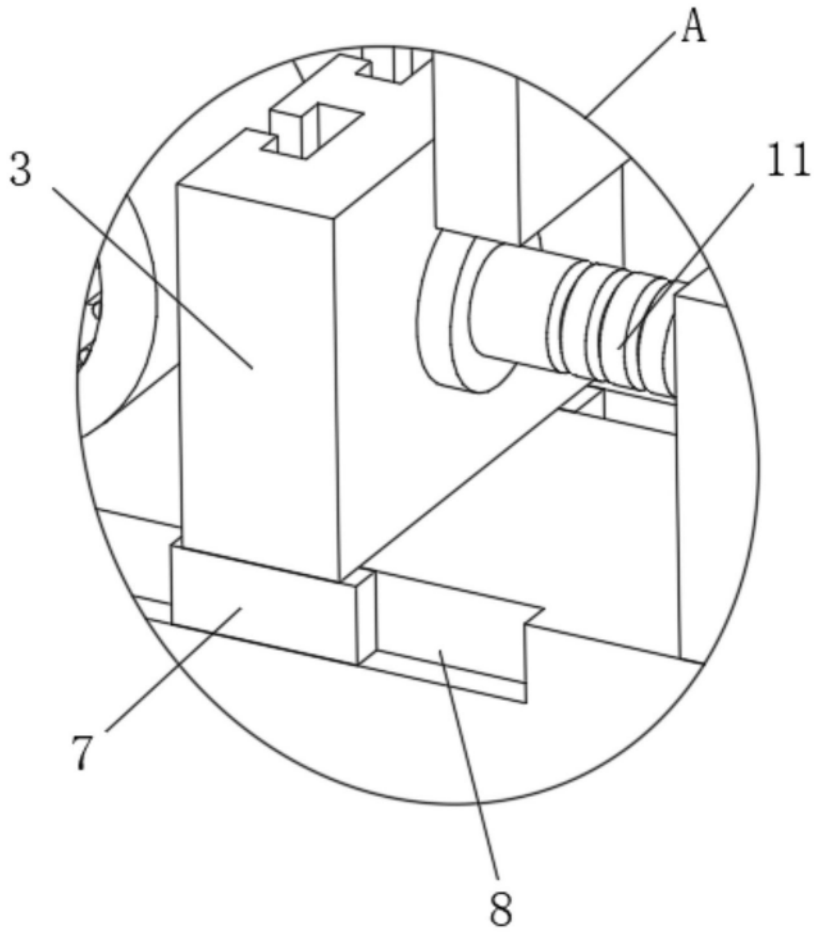

图4