(19)中华人民共和国国家知识产权局

(12)实用新型专利

(10)授权公告号 CN 207107675 U
(45)授权公告日 2018.03.16

(21)申请号 201721043589.9

(22)申请日 2017.08.21

(73)专利权人 江西省谷伊家食品有限公司
地址 330000 江西省南昌市高新技术开发区火炬二路599号134栋艾湖产业小区5号厂房

(72)发明人 李志军 晏文会 张朝晖 周善清

(51)Int.Cl.
B65G 23/44(2006.01)

权利要求书1页 说明书3页 附图2页

(54)实用新型名称

一种糙米粉加工用输送带的张紧结构

(57)摘要

本实用新型公开了一种糙米粉加工用输送带的张紧结构，包括机架，所述机架的左右两端分别设有第一带轮和第二带轮，所述第一带轮和第二带轮之间通过皮带传动连接，所述机架的顶部均匀的安装有上支撑辊，所述机架的底部均匀的设有下支撑辊，所述上支撑辊之间的机架上设有导向套筒，所述导向套筒中贯穿有导向柱，所述导向柱的顶端设有上限位板，所述导向柱的底端设有张紧辊，所述张紧辊顶部的导向柱上设有下限位板，所述下限位板和机架之间的导向柱上套接有弹簧，在下限位板和机架之间的导向柱上套接有弹簧，弹簧为张紧辊提供长期有效的张紧力，从而保证了张紧效果，结构紧凑，不需要使用液压设备，降低生产成本。

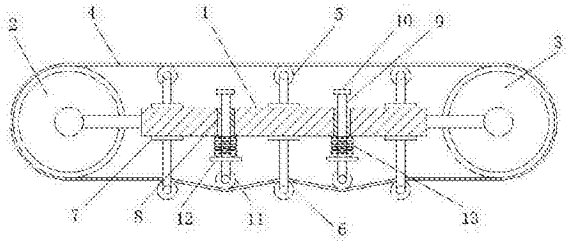

CN 207107675 U

1.一种糙米粉加工用输送带的张紧结构，包括机架(1)，其特征在于：所述机架(1)的左右两端分别设有第一带轮(2)和第二带轮(3)，所述第一带轮(2)和第二带轮(3)之间通过皮带(4)传动连接，所述机架(1)的顶部均匀的安装有上支撑辊(5)，所述机架(1)的底部均匀的设有下支撑辊(6)，所述上支撑辊(5)之间的机架(1)上设有导向套筒(8)，所述导向套筒(8)中贯穿有导向柱(9)，所述导向柱(9)的顶端设有上限位板(10)，所述导向柱(9)的底端设有张紧辊(11)，所述张紧辊(11)顶部的导向柱(9)上设有下限位板(12)，所述下限位板(12)和机架(1)之间的导向柱(9)上套接有弹簧(13)。

2.根据权利要求1所述的一种糙米粉加工用输送带的张紧结构，其特征在于：所述上支撑辊(5)和机架(1)的连接处设有加强筋(7)，所述下支撑辊(6)和机架(1)的连接处也设有加强筋(7)。

3.根据权利要求1所述的一种糙米粉加工用输送带的张紧结构，其特征在于：所述上支撑辊(5)和下支撑辊(6)上下对应设置。

4.根据权利要求1所述的一种糙米粉加工用输送带的张紧结构，其特征在于：所述上支撑辊(5)之间的间距和下支撑辊(6)之间的间距相同，且间隔距离范围在30cm-35cm之间。

5.根据权利要求1所述的一种糙米粉加工用输送带的张紧结构，其特征在于：所述导向套筒(8)不少于两组，所述导向套筒(8)和导向柱(9)之间间隙配合。

一种糙米粉加工用输送带的张紧结构

技术领域

[0001] 本实用新型涉及糙米粉加工技术领域，具体为一种糙米粉加工用输送带的张紧结构。

背景技术

[0002] 糙米中含有丰富的抗活性氧植酸、阿魏酸等，可以抑制黑色素的产生，使皮肤保持白净，并能促进新陈代谢，预防动脉硬化、内脏功能障碍和癌症等。大量的氨基酸GABA存在于脑和脊髓中，有改善血液循环、增加氧气供应量、抑制自律神经失调和老年性痴呆症等功效。此外，发芽糙米还保留着更多的镁、钾、钙、锌和铁等人体所必需的微量元素。在在韩国被称为“褐色之米”，食用糙米已经成为韩国人最时尚的养生之道了，韩国、日本等国重视营养，曾食用糙米成风。糙米中含有丰富的抗活性氧植酸、阿魏酸等，可以抑制黑色素的产生，使皮肤保持白净，并能促进新陈代谢，预防动脉硬化、内脏功能障碍和癌症等。大量的氨基酸GABA存在于脑和脊髓中，有改善血液循环、增加氧气供应量、抑制神经失调和老年性痴呆症等功效。现代营养学研究发现，糙米中的米糠和胚芽部分含有丰富的维生素B族和维生素E，能提高人体免疫功能，促进血液循环，还能帮助人们消除沮丧烦躁的情绪，使人充满活力。且对肥胖和胃肠障碍有很好的疗效还能有效的调节体内新陈代谢，内分泌异常等。

[0003] 糙米粉在加工过程中需要使用到输送带，现有技术中的糙米粉加工用输送带的张紧结构结构复杂，不能长期稳定的提供张紧力，难以保证张紧效果，不能满足生产需求。

实用新型内容

[0004] 本实用新型的目的在于提供一种糙米粉加工用输送带的张紧结构，以解决上述背景技术中提出的问题。

[0005] 为实现上述目的，本实用新型提供如下技术方案：一种糙米粉加工用输送带的张紧结构，包括机架，所述机架的左右两端分别设有第一带轮和第二带轮，所述第一带轮和第二带轮之间通过皮带传动连接，所述机架的顶部均匀的安装有上支撑辊，所述机架的底部均匀的设有下支撑辊，所述上支撑辊之间的机架上设有导向套筒，所述导向套筒中贯穿有导向柱，所述导向柱的顶端设有上限位板，所述导向柱的底端设有张紧辊，所述张紧辊顶部的导向柱上设有下限位板，所述下限位板和机架之间的导向柱上套接有弹簧。

[0006] 优选的，所述上支撑辊和机架的连接处设有加强筋，所述下支撑辊和机架的连接处也设有加强筋。

[0007] 优选的，所述上支撑辊和下支撑辊上下对应设置。

[0008] 优选的，所述上支撑辊之间的间距和下支撑辊之间的间距相同，且间隔距离范围在30cm-35cm之间。

[0009] 优选的，所述导向套筒不少于两组，所述导向套筒和导向柱之间间隙配合。

[0010] 与现有技术相比，本实用新型的有益效果是：本实用新型结构新颖，操作方便，通过在机架的顶部均匀的安装有上支撑辊，在机架的底部均匀的设有下支撑辊，对皮带提供

有效支撑，通过在导向柱的底端设置张紧辊，并在下限位板和机架之间的导向柱上套接有弹簧，弹簧为张紧辊提供长期有效的张紧力，从而保证了张紧效果，结构紧凑，不需要使用液压设备，降低生产成本，导向套筒和导向柱之间间隙配合，保证导向柱的运动方向，具有很高的实用性，大大提升了该一种糙米粉加工用输送带的张紧结构的使用功能性，保证其使用效果和使用效益，适合广泛推广。

附图说明

[0011] 图1为本实用新型一种糙米粉加工用输送带的张紧结构的结构示意图；

[0012] 图2为本实用新型一种糙米粉加工用输送带的张紧结构的部分结构示意图。

[0013] 图中：1机架、2第一带轮、3第二带轮、4皮带、5上支撑辊、6下支撑辊、7加强筋、8导向套筒、9导向柱、10上限位板、11张紧辊、12下限位板、13弹簧。

具体实施方式

[0014] 下面将结合本实用新型实施例中的附图，对本实用新型实施例中的技术方案进行清楚、完整地描述，显然，所描述的实施例仅仅是本实用新型一部分实施例，而不是全部的实施例。基于本实用新型中的实施例，本领域普通技术人员在没有做出创造性劳动前提下所获得的所有其他实施例，都属于本实用新型保护的范围。

[0015] 请参阅图1-2，本实用新型提供一种技术方案：一种糙米粉加工用输送带的张紧结构，包括机架1，所述机架1的左右两端分别设有第一带轮2和第二带轮3，所述第一带轮2和第二带轮3之间通过皮带4传动连接，所述机架1的顶部均匀的安装有上支撑辊5，所述机架1的底部均匀的设有下支撑辊6，所述上支撑辊5之间的机架1上设有导向套筒8，所述导向套筒8中贯穿有导向柱9，所述导向柱9的顶端设有上限位板10，所述导向柱9的底端设有张紧辊11，所述张紧辊11顶部的导向柱9上设有下限位板12，所述下限位板12和机架1之间的导向柱9上套接有弹簧13，所述上支撑辊5和机架1的连接处设有加强筋7，所述下支撑辊6和机架1的连接处也设有加强筋7，所述上支撑辊5和下支撑辊6上下对应设置，所述上支撑辊5之间的间距和下支撑辊6之间的间距相同，且间隔距离范围在30cm-35cm之间，所述导向套筒8不少于两组，所述导向套筒8和导向柱9之间间隙配合。

[0016] 工作原理：本实用新型一种糙米粉加工用输送带的张紧结构，使用时，通过在机架1的顶部均匀的安装有上支撑辊5，在机架1的底部均匀的设有下支撑辊6，对皮带4提供有效支撑，通过在导向柱9的底端设置张紧辊11，并在下限位板12和机架1之间的导向柱9上套接有弹簧13，弹簧13为张紧辊11提供长期有效的张紧力，从而保证了张紧效果，结构紧凑，不需要使用液压设备，降低生产成本，导向套筒8和导向柱9之间间隙配合，保证导向柱9的运动方向，具有很高的实用性。

[0017] 在本实用新型中，除非另有明确的规定和限定，术语“安装”、“相连”、“连接”、“固定”等术语应做广义理解，例如，可以是固定连接，也可以是可拆卸连接，或一体地连接；可以是机械连接，也可以是电连接；可以是直接相连，也可以通过中间媒介间接相连，可以是两个元件内部的连通。对于本领域的普通技术人员而言，可以根据具体情况理解上述术语在本实用新型中的具体含义。

[0018] 尽管已经示出和描述了本实用新型的实施例，对于本领域的普通技术人员而言，

可以理解在不脱离本实用新型的原理和精神的情况下可以对这些实施例进行多种变化、修改、替换和变型，本实用新型的范围由所附权利要求及其等同物限定。

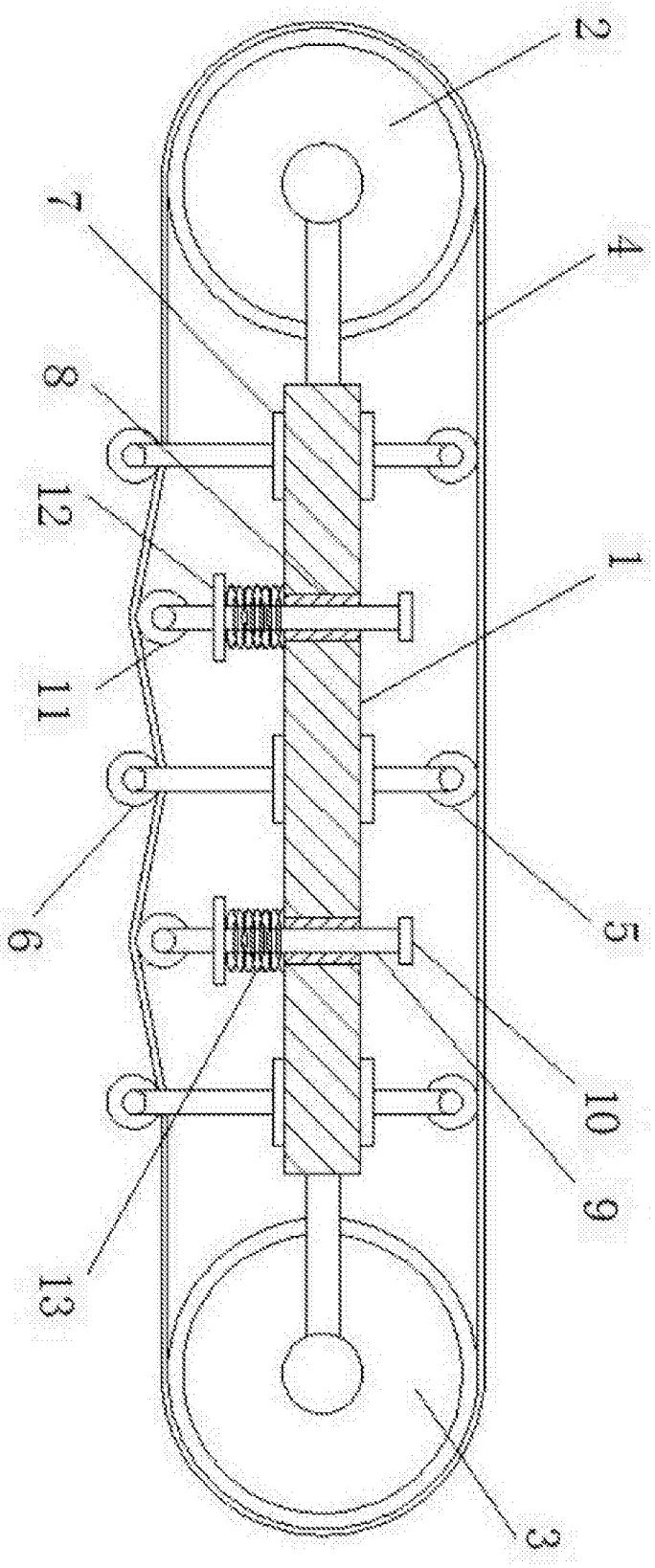

图1

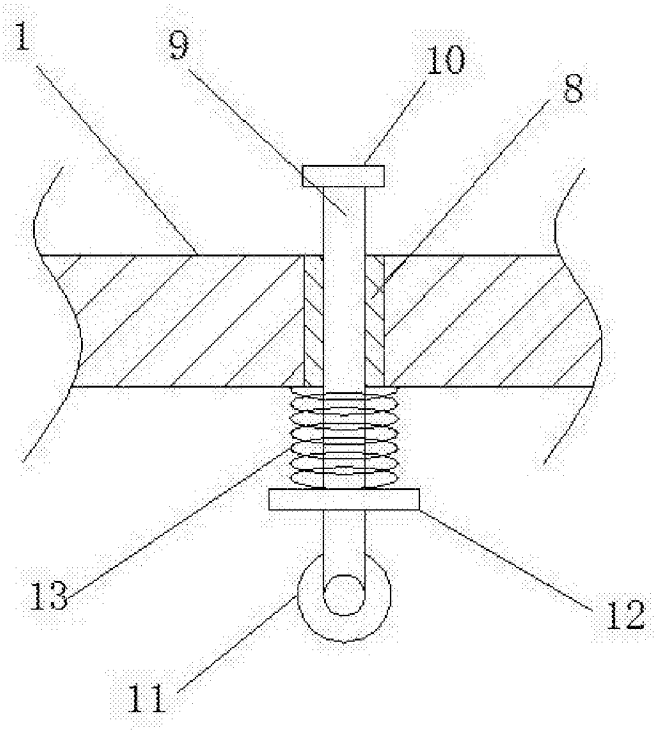

图2