(19)中华人民共和国国家知识产权局

(12)实用新型专利

(10)授权公告号 CN 210835961 U
(45)授权公告日 2020.06.23

(21)申请号 201922270960.0

(22)申请日 2019.12.17

(73)专利权人 吕雪娜
地址 511400 广东省广州市番禺区沙头街道汀根村大坂工业区一街22号6号厂房2号电梯2楼B区之一

(72)发明人 吕雪娜

(74)专利代理机构 合肥市科融知识产权代理事务所(普通合伙) 34126
代理人 晋圣智

(51)Int.Cl.
G06F 1/20(2006.01)

权利要求书1页 说明书3页 附图2页

(54)实用新型名称

一种计算机用通风散热底座

(57)摘要

本实用新型公开了一种计算机用通风散热底座，包括底座，所述底座的底部内壁设有电动伸缩杆，且电动伸缩杆的一端设有升降板，所述升降板的底部设有旋转电机，且旋转电机的输出轴设有放置板，所述放置板顶部铰接有调节板，且调节板的一侧设有散热风机，所述调节板的一侧铰接有支撑板，且放置板的底部设有限位板，限位板的顶部开设有均匀分布的调节槽，所述底座的顶部外壁开设有环形分布的限位孔，且放置板的底部外壁设有环形分布的限位块。本实用新型方便准确的调节笔记本电脑的角度，使用方便灵活，散热风机对笔记本电脑的底部进行吹风散热，限位块和限位孔可对放置板进行限位。

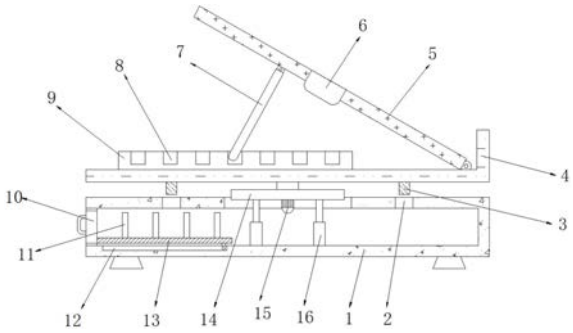

CN 210835961 U

1.一种计算机用通风散热底座,包括底座(1),其特征在于,所述底座(1)的底部内壁设有电动伸缩杆(16),且电动伸缩杆(16)的一端设有升降板(14),所述升降板(14)的底部设有旋转电机(15),且旋转电机(15)的输出轴设有放置板(4),所述放置板(4)顶部铰接有调节板(5),且调节板(5)的一侧设有散热风机(6),所述调节板(5)的一侧铰接有支撑板(7),且放置板(4)的底部设有限位板(9),限位板(9)的顶部开设有均匀分布的调节槽(8)。

2.根据权利要求1所述的一种计算机用通风散热底座,其特征在于,所述底座(1)的顶部外壁开设有环形分布的限位孔(2),且放置板(4)的底部外壁设有环形分布的限位块(3)。

3.根据权利要求1-2任一所述的一种计算机用通风散热底座,其特征在于,所述底座(1)的一侧设置有活动门(10),且活动门(10)的一侧设有活动板(13)。

4.根据权利要求3所述的一种计算机用通风散热底座,其特征在于,所述活动板(13)的顶部设有均匀分布的绕线杆(11),且底座(1)的底部内壁开设有滑槽(12)。

5.根据权利要求4所述的一种计算机用通风散热底座,其特征在于,所述活动板(13)的底部设有滑块,且滑块的外径和滑槽(12)的内径相适配。

6.根据权利要求5所述的一种计算机用通风散热底座,其特征在于,所述调节板(5)的一侧设置有均匀分布的防滑凸块(17)。

一种计算机用通风散热底座

技术领域

[0001] 本实用新型涉及计算机技术领域，尤其涉及一种计算机用通风散热底座。

背景技术

[0002] 计算机在使用时经常会发生过热的情况，所以需要底座对其进行散热。然而现有的散热底座使用时存在不方便调节的问题。

[0003] 经检索，中国专利公开号为CN209044499U的专利，公开了一种计算机用通风散热底座，包括弹簧杆、防尘布、收卷辊、铁片、强力吸铁石、支撑杆、弧形接头以及连接件，弹簧杆对称安装在空腔内部左右两侧，收卷辊安装在空腔内部中间位置，防尘布卷绕在收卷辊环形侧面，该设计解决了原有计算机用通风散热底座没有防尘功能的问题，连接件安装在收纳区内部前侧。上述专利中的计算机用通风散热底座存在以下不足：存在使用不够灵活方便的问题。

实用新型内容

[0004] 本实用新型的目的是为了解决现有技术中存在的缺点，而提出的一种计算机用通风散热底座。

[0005] 为了实现上述目的，本实用新型采用了如下技术方案：

[0006] 一种计算机用通风散热底座，包括底座，所述底座的底部内壁设有电动伸缩杆，且电动伸缩杆的一端设有升降板，所述升降板的底部设有旋转电机，且旋转电机的输出轴设有放置板，所述放置板顶部铰接有调节板，且调节板的一侧设有散热风机，所述调节板的一侧铰接有支撑板，且放置板的底部设有限位板，限位板的顶部开设有均匀分布的调节槽。

[0007] 作为本实用新型再进一步的方案：所述底座的顶部外壁开设有环形分布的限位孔，且放置板的底部外壁设有环形分布的限位块。

[0008] 作为本实用新型再进一步的方案：所述底座的一侧设置有活动门，且活动门的一侧设有活动板。

[0009] 作为本实用新型再进一步的方案：所述活动板的顶部设有均匀分布的绕线杆，且底座的底部内壁开设有滑槽。

[0010] 作为本实用新型再进一步的方案：所述活动板的底部设有滑块，且滑块的外径和滑槽的内径相适配。

[0011] 作为本实用新型再进一步的方案：所述调节板的一侧设置有均匀分布的防滑凸块。

[0012] 本实用新型的有益效果为：

[0013] 1.通过设置调节板、旋转电机和放置板，可将笔记本电脑放在调节板上，通过调节支撑板在不同调节槽内的位置调节笔记本电脑的倾斜角度，可通过旋转电机带动放置板转动，方便准确的调节笔记本电脑的角度，使用方便灵活，散热风机对笔记本电脑的底部进行吹风散热；

[0014] 2.通过设置限位块和限位孔，当旋转电机带动放置板旋转至示意位置时，电动伸缩杆带动放置板向下移动，限位块插入限位孔内，限位块和限位孔对放置板进行限位；

[0015] 3.通过设置活动板和绕线杆，可抽出活动板，将计算机的线缆缠绕在绕线杆，再将活动板插入底座内，方便线缆的收纳，保证桌面的整洁。

附图说明

[0016] 图1为实施例1提出的一种计算机用通风散热底座的结构示意图；

[0017] 图2为实施例1提出的一种计算机用通风散热底座的活动板结构示意图；

[0018] 图3为实施例2提出的一种计算机用通风散热底座的整体侧面结构剖视图。

[0019] 图中：1底座、2限位孔、3限位块、4放置板、5调节板、6散热风机、7支撑板、8调节槽、9限位板、10活动门、11绕线杆、12滑槽、13活动板、14升降板、15旋转电机、16电动伸缩杆、17防滑凸块。

具体实施方式

[0020] 下面结合具体实施方式对本专利的技术方案作进一步详细地说明。

[0021] 下面详细描述本专利的实施例，所述实施例的示例在附图中示出，其中自始至终相同或类似的标号表示相同或类似的元件或具有相同或类似功能的元件。下面通过参考附图描述的实施例是示例性的，仅用于解释本专利，而不能理解为对本专利的限制。

[0022] 在本专利的描述中，需要理解的是，术语“中心”、“上”、“下”、“前”、“后”、“左”、“右”、“竖直”、“水平”、“顶”、“底”、“内”、“外”等指示的方位或位置关系为基于附图所示的方位或位置关系，仅是为了便于描述本专利和简化描述，而不是指示或暗示所指的装置或元件必须具有特定的方位、以特定的方位构造和操作，因此不能理解为对本专利的限制。

[0023] 在本专利的描述中，需要说明的是，除非另有明确的规定和限定，术语“安装”、“相连”、“连接”、“设置”应做广义理解，例如，可以是固定相连、设置，也可以是可拆卸连接、设置，或一体地连接、设置。对于本领域的普通技术人员而言，可以根据具体情况理解上述术语在本专利中的具体含义。

[0024] 实施例1

[0025] 参照图1-2，一种计算机用通风散热底座，包括底座1，底座1的底部内壁通过紧固螺栓连接有电动伸缩杆16，且电动伸缩杆16的一端通过紧固螺栓连接有升降板14，升降板14的底部通过紧固螺栓连接有旋转电机15，且旋转电机15的输出轴通过紧固螺栓连接有放置板4，放置板4顶部铰接有调节板5，且调节板5的一侧通过紧固螺栓连接有散热风机6，调节板5的一侧铰接有支撑板7，且放置板4的底部通过紧固螺栓连接有限位板9，限位板9的顶部开设有均匀分布的调节槽8，可将笔记本电脑放在调节板5上，通过调节支撑板7在不同调节槽8内的位置调节笔记本电脑的倾斜角度，可通过旋转电机15带动放置板4转动，方便准确的调节笔记本电脑的角度，使用方便灵活，散热风机6对笔记本电脑的底部进行吹风散热。

[0026] 其中，底座1的顶部外壁开设有环形分布的限位孔2，且放置板4的底部外壁通过紧固螺栓连接有环形分布的限位块3，当旋转电机15带动放置板4旋转至示意位置时，电动伸缩杆16带动放置板4向下移动，限位块3插入限位孔2内，限位块3和限位孔2对放置板4进行

限位。

[0027] 其中，底座1的一侧设置有活动门10，且活动门10的一侧通过紧固螺栓连接有活动板13。

[0028] 其中，活动板13的顶部通过紧固螺栓连接有均匀分布的绕线杆11，且底座1的底部内壁开设有滑槽12。

[0029] 其中，活动板13的底部通过紧固螺栓连接有滑块，且滑块的外径和滑槽12的内径相适配，可抽出活动板13，将计算机的线缆缠绕在绕线杆11，再将活动板13插入底座1内，方便线缆的收纳，保证桌面的整洁。

[0030] 工作原理：可将笔记本电脑放在调节板5上，通过调节支撑板7在不同调节槽8内的位置调节笔记本电脑的倾斜角度，可通过旋转电机15带动放置板4转动，方便准确的调节笔记本电脑的角度，使用方便灵活，散热风机6对笔记本电脑的底部进行吹风散热，当旋转电机15带动放置板4旋转至示意位置时，电动伸缩杆16带动放置板4向下移动，限位块3插入限位孔2内，限位块3和限位孔2对放置板4进行限位，可抽出活动板13，将计算机的线缆缠绕在绕线杆11，再将活动板13插入底座1内，方便线缆的收纳，保证桌面的整洁。

[0031] 实施例2

[0032] 参照图3，一种计算机用通风散热底座，本实施例相较于实施例1，调节板5的一侧设置有均匀分布的防滑凸块17。

[0033] 工作原理：防滑凸块17可对笔记本电脑的底部进行防滑，避免转动放置板4时，笔记本电脑发生滑动。

[0034] 以上所述，仅为本实用新型较佳的具体实施方式，但本实用新型的保护范围并不局限于此，任何熟悉本技术领域的技术人员在本实用新型揭露的技术范围内，根据本实用新型的技术方案及其实用新型构思加以等同替换或改变，都应涵盖在本实用新型的保护范围之内。

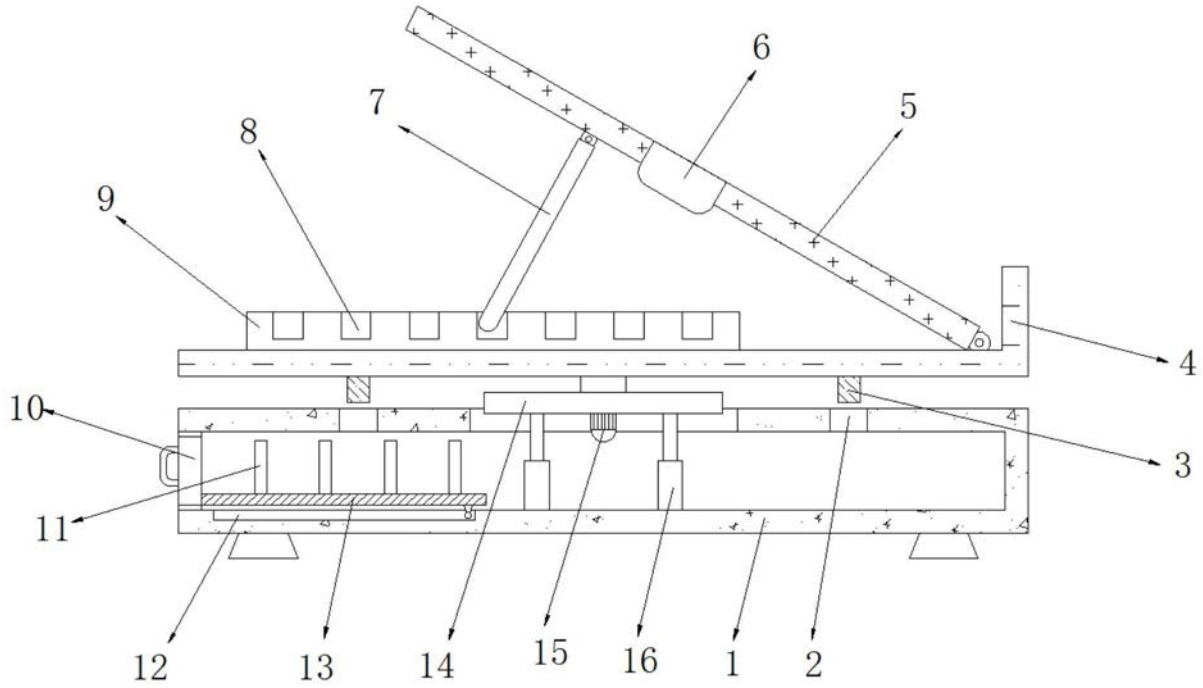

图1

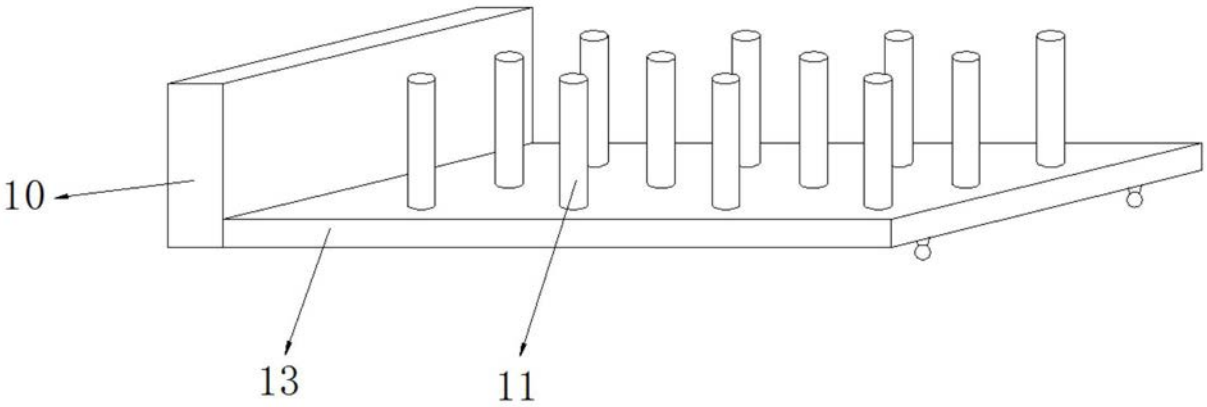

图2

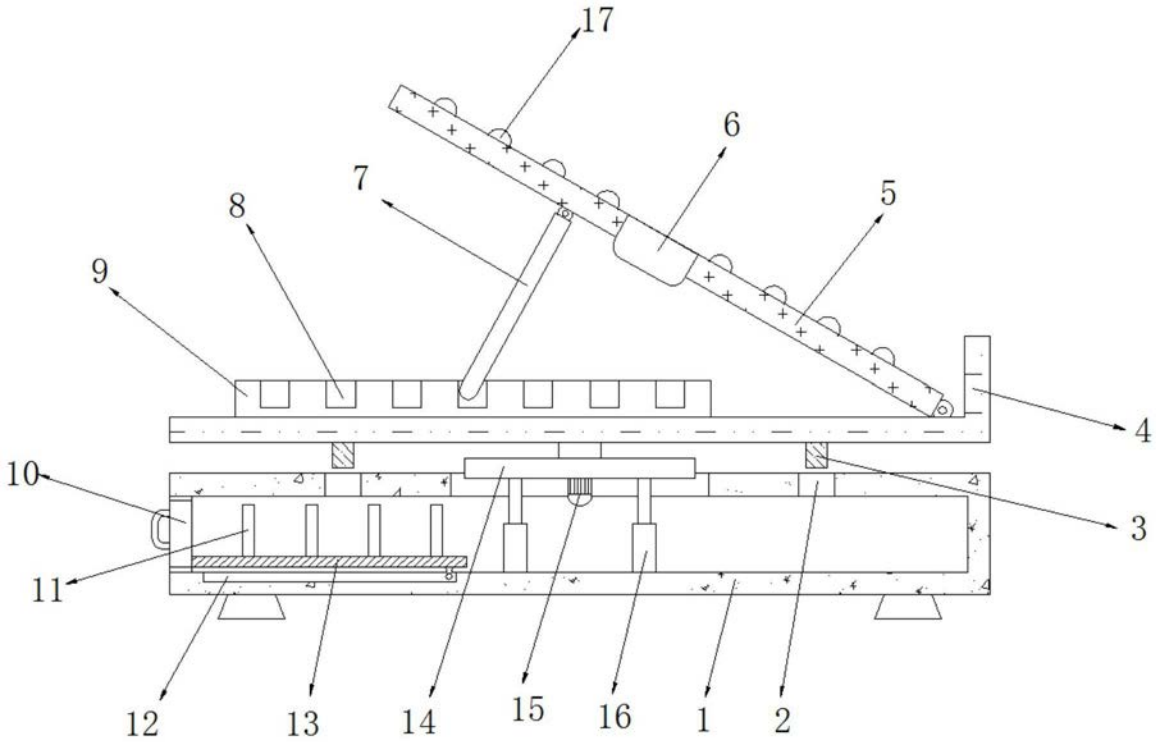

图3