(19)国家知识产权局

(12)实用新型专利

(10)授权公告号 CN 218699081 U
(45)授权公告日 2023.03.24

(21)申请号 202222543303.0

(22)申请日 2022.09.26

(73)专利权人 南充三樱药用包装材料有限公司
地址 637800 四川省南充市蓬安县河舒工业园区

(72)发明人 周雪云

(51)Int.Cl.
B26D 1/06(2006.01)
B26D 7/18(2006.01)
B26D 7/32(2006.01)
B08B 1/02(2006.01)

权利要求书1页 说明书3页 附图2页

(54)实用新型名称

一种可自动排废渣的分切机

(57)摘要

本实用新型公开了一种可自动排废渣的分切机，包括工作台和废料箱，所述工作台的上端左侧设置有辅助组件，且辅助组件的右侧设置有卷辊，所述工作台的上端中间设置有压辊，且压辊的外壁设置有护套，所述工作台的上端右侧设置有气缸架，且气缸架的下方安装有刀片，所述工作台的下端右侧设置有收集箱，且收集箱的内部安置有连接框，所述收集箱的左端安装有风机，且风机的左端设置有衔接框，所述废料箱安置于衔接框的内部。该可自动排废渣的分切机采用清理结构，可以清理纸张表面的灰尘，同时也可以处理加工产生的废渣，保证工作台和收集箱内部的整洁，避免废渣堆积，并且具有拆装结构，方便工作人员随时清理更换装置的零件，延长装置的使用寿命。

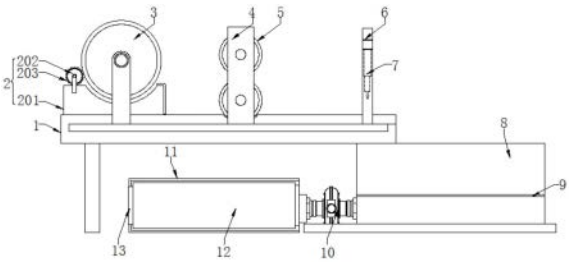

CN 218699081 U

1.一种可自动排废渣的分切机，包括工作台(1)和废料箱(12)，其特征在于，所述工作台(1)的上端左侧设置有辅助组件(2)，且辅助组件(2)的右侧设置有卷辊(3)，所述工作台(1)的上端中间设置有压辊(4)，且压辊(4)的外壁设置有护套(5)，所述工作台(1)的上端右侧设置有气缸架(6)，且气缸架(6)的下方安装有刀片(7)，所述工作台(1)的下端右侧设置有收集箱(8)，且收集箱(8)的内部安置有连接框(9)，所述收集箱(8)的左端安装有风机(10)，且风机(10)的左端设置有衔接框(11)，所述废料箱(12)安置于衔接框(11)的内部，且废料箱(12)的左端设置有卡条(13)，所述连接框(9)的内部设置有用于安装的限位组件(14)。

2.根据权利要求1所述的一种可自动排废渣的分切机，其特征在于，所述辅助组件(2)包括支撑座(201)、转辊(202)和清洁棉套(203)，且支撑座(201)的上方设置有转辊(202)，所述转辊(202)的外侧安置有清洁棉套(203)。

3.根据权利要求2所述的一种可自动排废渣的分切机，其特征在于，所述清洁棉套(203)的内直径大于转辊(202)的外直径，且清洁棉套(203)与转辊(202)套接连接。

4.根据权利要求1所述的一种可自动排废渣的分切机，其特征在于，所述废料箱(12)与卡条(13)横向中轴线相重合，且卡条(13)与衔接框(11)卡接连接。

5.根据权利要求1所述的一种可自动排废渣的分切机，其特征在于，所述限位组件(14)包括槽条(1401)、安装条(1402)和连接柱(1403)，且槽条(1401)的内部安置有安装条(1402)，所述安装条(1402)的内端设置有连接柱(1403)，且连接柱(1403)的末端设置有槽口(15)，所述槽口(15)的内侧设置有镂空板(16)。

6.根据权利要求5所述的一种可自动排废渣的分切机，其特征在于，所述安装条(1402)与槽条(1401)卡接连接，且安装条(1402)与连接柱(1403)呈垂直状分布。

7.根据权利要求5所述的一种可自动排废渣的分切机，其特征在于，所述槽口(15)与连接柱(1403)卡合连接，且连接柱(1403)与镂空板(16)为一体化结构。

一种可自动排废渣的分切机

技术领域

[0001] 本实用新型涉及分切机技术领域，具体为一种可自动排废渣的分切机。

背景技术

[0002] 分切机是一种将宽幅纸张分切成多条窄幅材料的机械设备，常用于造纸机械，纸分切机要将整卷或整张原材料进行固定长度分切加工，要用到定长分切控制，纸分切机分切控制分为静态和动态分切两种：在设定长度到达时准确停机，然后静态分切加工，分切后重新启动运行；在设定的长度到达时，不停机发出分切信号，分切机在材料运动过程中动态分切加工。

[0003] 市场上的分切机在使用的时候存在无法清理纸张表面的灰尘，在分切的时候会使灰尘粘覆在刀片表面的问题，为此，我们提出一种可自动排废渣的分切机。

实用新型内容

[0004] 本实用新型的目的在于提供一种可自动排废渣的分切机，以解决上述背景技术中提出的问题。

[0005] 为实现上述目的，本实用新型提供如下技术方案：一种可自动排废渣的分切机，包括工作台和废料箱，所述工作台的上端左侧设置有辅助组件，且辅助组件的右侧设置有卷辊，所述工作台的上端中间设置有压辊，且压辊的外壁设置有护套，所述工作台的上端右侧设置有气缸架，且气缸架的下方安装有刀片，所述工作台的下端右侧设置有收集箱，且收集箱的内部安置有连接框，所述收集箱的左端安装有风机，且风机的左端设置有衔接框，所述废料箱安置于衔接框的内部，且废料箱的左端设置有卡条，所述连接框的内部设置有用于安装的限位组件。

[0006] 进一步的，所述辅助组件包括支撑座、转辊和清洁棉套，且支撑座的上方设置有转辊，所述转辊的外侧安置有清洁棉套。

[0007] 进一步的，所述清洁棉套的内直径大于转辊的外直径，且清洁棉套与转辊套接连接。

[0008] 进一步的，所述废料箱与卡条横向中轴线相重合，且卡条与衔接框卡接连接。

[0009] 进一步的，所述限位组件包括槽条、安装条和连接柱，且槽条的内部安置有安装条，所述安装条的内端设置有连接柱，且连接柱的末端设置有槽口，所述槽口的内侧设置有镂空板。

[0010] 进一步的，所述安装条与槽条卡接连接，且安装条与连接柱呈垂直状分布。

[0011] 进一步的，所述槽口与连接柱卡合连接，且连接柱与镂空板为一体化结构。

[0012] 本实用新型提供了一种可自动排废渣的分切机，具备以下有益效果：

[0013] 该可自动排废渣的分切机，采用清理结构，可以清理纸张表面的灰尘，同时也可以处理加工产生的废渣，保证工作台和收集箱内部的整洁，避免废渣堆积，并且具有拆装结构，方便工作人员随时清理更换装置的零件，延长装置的使用寿命。

[0014] 1、本实用新型通过转辊的设置可以带动清洁棉套转动，在工作的时候清洁棉套转动可以清理卷辊外侧纸张的表面，达到除尘的效果，避免在后续加工的时候纸张的灰尘粘覆在刀片上，保证刀片表面的整洁，防止刀片表面被腐蚀，并且清洁棉套方便拆装，方便工作人员及时更换清洁棉套，使得清洁棉套表面整洁。

[0015] 2、本实用新型通过卡条的设置可以将废料箱的左端与衔接框的左端限位固定，提高了废料箱的稳定性，避免废料箱产生晃动的情况，同时废料箱可以收集分切过程中产生废渣，保证收集箱内部的整洁，槽条的设计便于将安装条与连接框的内部限位固定，同时槽条的内腔比较大，可以增加连接框与安装条之间的街相互面积，提高安装条的稳定性，避免产生脱落的情况。

[0016] 3、本实用新型通过槽口的设置可以将镂空板的两端与连接柱卡合限位，即可将镂空板与连接框限位固定，同时镂空板表面的孔径比较大，在收集纸张的时候，可以将废渣筛选出来，使得废渣进入收集箱的最底部，通过风机的吸力，将废渣收集起来。

附图说明

[0017] 图1为本实用新型一种可自动排废渣的分切机的整体结构示意图；

[0018] 图2为本实用新型一种可自动排废渣的分切机的连接框立体结构示意图；

[0019] 图3为本实用新型一种可自动排废渣的分切机的图2中A处放大结构示意图；

[0020] 图4为本实用新型一种可自动排废渣的分切机的镂空板结构示意图。

[0021] 图中：1、工作台；2、辅助组件；201、支撑座；202、转辊；203、清洁棉套；3、卷辊；4、压辊；5、护套；6、气缸架；7、刀片；8、收集箱；9、连接框；10、风机；11、衔接框；12、废料箱；13、卡条；14、限位组件；1401、槽条；1402、安装条；1403、连接柱；15、槽口；16、镂空板。

具体实施方式

[0022] 如图1-图2所示，一种可自动排废渣的分切机，包括工作台1和废料箱12，工作台1的上端左侧设置有辅助组件2，辅助组件2包括支撑座201、转辊202和清洁棉套203，且支撑座201的上方设置有转辊202，转辊202的外侧安置有清洁棉套203，清洁棉套203的内直径大于转辊202的外直径，且清洁棉套203与转辊202套接连接，转辊202的设置可以带动清洁棉套203转动，在工作的时候清洁棉套203转动可以清理卷辊3外侧纸张的表面，达到除尘的效果，避免在后续加工的时候纸张的灰尘粘覆在刀片7上，保证刀片7表面的整洁，防止刀片7表面被腐蚀，并且清洁棉套203方便拆装，方便工作人员及时更换清洁棉套203，使得清洁棉套203表面整洁；且辅助组件2的右侧设置有卷辊3，工作台1的上端中间设置有压辊4，且压辊4的外壁设置有护套5，工作台1的上端右侧设置有气缸架6，且气缸架6的下方安装有刀片7，工作台1的下端右侧设置有收集箱8，且收集箱8的内部安置有连接框9，收集箱8的左端安装有风机10，且风机10的左端设置有衔接框11，废料箱12安置于衔接框11的内部，且废料箱12的左端设置有卡条13，废料箱12与卡条13横向中轴线相重合，且卡条13与衔接框11卡接连接，卡条13的设置可以将废料箱12的左端与衔接框11的左端限位固定，提高了废料箱12的稳定性，避免废料箱12产生晃动的情况，同时废料箱12可以收集分切过程中产生废渣，保证收集箱8内部的整洁。

[0023] 如图3-4所示，连接框9的内部设置有用于安装的限位组件14，限位组件14包括槽

条1401、安装条1402和连接柱1403，且槽条1401的内部安置有安装条1402，安装条1402的内端设置有连接柱1403，安装条1402与槽条1401卡接连接，且安装条1402与连接柱1403呈垂直状分布，槽条1401的设计便于将安装条1402与连接框9的内部限位固定，同时槽条1401的内腔比较大，可以增加连接框9与安装条1402之间的街相互面积，提高安装条1402的稳定性，避免产生脱落的情况，且连接柱1403的末端设置有槽口15，槽口15的内侧设置有镂空板16，槽口15与连接柱1403卡合连接，且连接柱1403与镂空板16为一体化结构，槽口15的设置可以将镂空板16的两端与连接柱1403卡合限位，即可将镂空板16与连接框9限位固定，同时镂空板16表面的孔径比较大，在收集纸张的时候，可以将废渣筛选出来，使得废渣进入收集箱8的最低部，通过风机10的吸力，将废渣收集起来。

[0024] 综上，该可自动排废渣的分切机，使用时，首先根据图1-图4中所示的结构，将安装条1402放到连接框9内壁的槽条1401中，使得连接柱1403与连接框9限位，其次将连接柱1403的末端插到镂空板16两端的槽口中15中，将镂空板16与连接框9连接，安装好后，将连接框9放到收集箱8的内部，再将清洁棉套203套接到转辊202的外侧，将纸张卷放到卷辊3上，将纸张的端部穿过压辊4，在卷辊3转动的时候，纸张卷会带动转辊202转动，从而使得清洁棉套203擦拭纸张卷的表面，当纸张滚动到刀片7下方的时候，通过气缸架6推动刀片7向下移动，对纸张进行分切，分切好的纸张会落到收集箱8的内部，通过连接框9来阻挡纸张，使得废渣通过镂空板16进入收集箱8的底部，开启风机10，通过风机10的吸力将收集箱8底部的废渣吸入到废料箱12，从而可以清理收集箱8的内部，保证收集箱8内部的整洁。

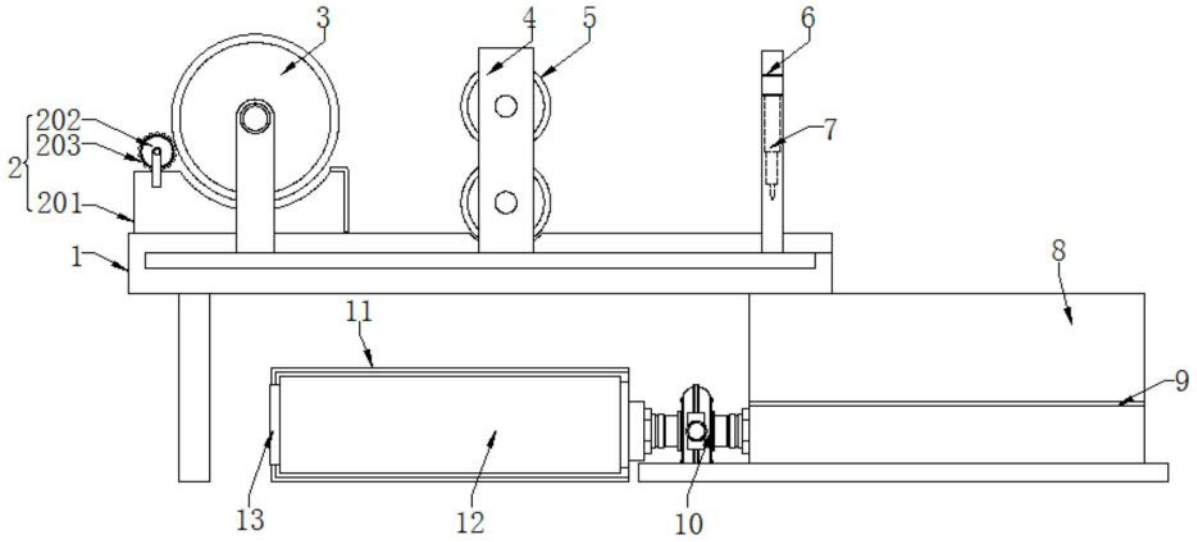

图1

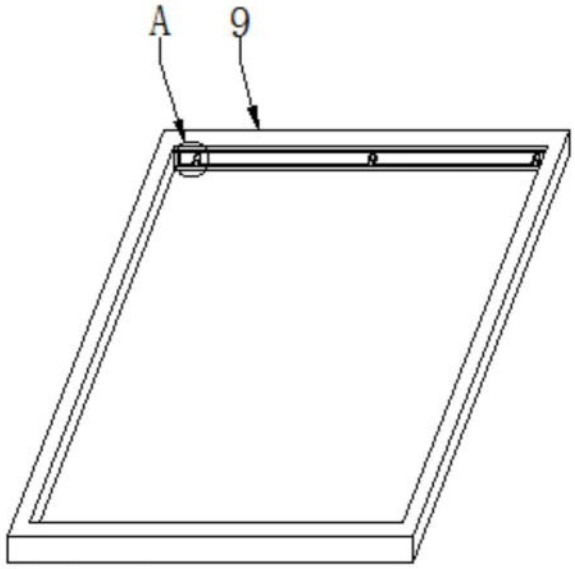

图2

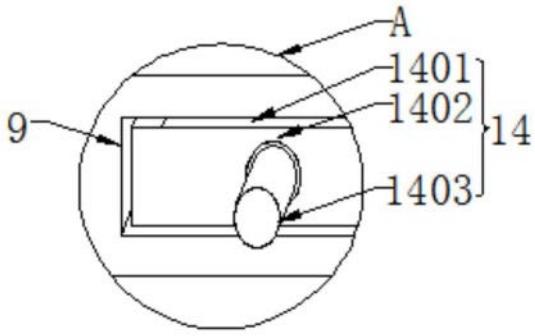

图3

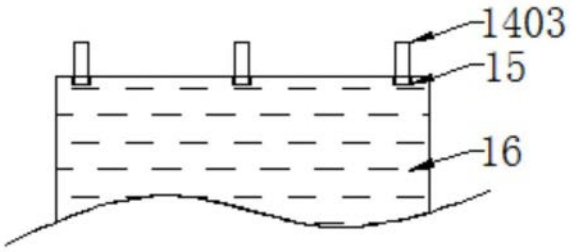

图4