(19)中华人民共和国国家知识产权局

(12)实用新型专利

(10)授权公告号 CN 211066455 U
(45)授权公告日 2020.07.24

(21)申请号 201921865238.5

(22)申请日 2019.11.01

(73)专利权人 霸州市亮洁家居用品有限公司
地址 065700 河北省廊坊市霸州市煎茶铺镇十间房村

(72)发明人 姚国辉 任峻杉

(51)Int.Cl.
A47L 13/258(2006.01)
A47L 13/58(2006.01)

权利要求书1页 说明书3页 附图3页

(54)实用新型名称

一种平板拖把清洁装置

(57)摘要

本实用新型公开了一种平板拖把清洁装置，包括平板拖把和清洗桶，在平板拖把头的背面还设有第一刮条，所述第一刮条位于擦拭物的一侧，所述清洗装置包括穿口、喷头和挤压机构，喷头与送水管相连，当所述平板拖把在所述穿口上进行清洗时，所述喷头向所述擦拭物喷水，挤压机构对擦拭物进行挤压清洗；当所述平板拖把在所述穿口上进行脱水时，所述喷头停止向所述擦拭物喷水，挤压机构对擦拭物进行挤压脱水；在所述清洗桶下方设有排水口。拖把在擦拭地板时不会留下灰尘痕迹线，并且不会将头发等纤维丝物遗漏，清理效果好，使用简单方便，清洗桶可以总是利用清水来洗拖把。

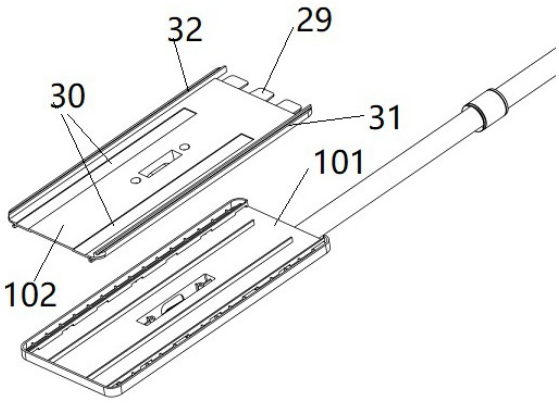

CN 211066455 U

1.一种平板拖把清洁装置,包括平板拖把和清洗桶,所述平板拖把包括拖把杆和平板拖把头,拖把杆铰接在平板拖把头的正面,在平板拖把头的背面设有擦拭物,所述清洗桶上设有清洗装置,其特征在于,在所述平板拖把头的背面还设有第一刮条,所述第一刮条位于擦拭物的一侧,所述清洗装置包括穿口、喷头和挤压机构,喷头与送水管相连,当所述平板拖把在所述穿口上进行清洗时,所述喷头向所述擦拭物喷水,挤压机构对擦拭物进行挤压清洗;当所述平板拖把在所述穿口上进行脱水时,所述喷头停止向所述擦拭物喷水,挤压机构对擦拭物进行挤压脱水;在所述清洗桶下方设有排水口。

2.如权利要求1所述的平板拖把清洁装置,其特征在于,在所述擦拭物的另一侧设有第二刮条或毛刷,所述挤压机构为设置在所述穿口上的挤压条或挤压片。

3.如权利要求2所述的平板拖把清洁装置,其特征在于,所述平板拖把头为矩形,所述第一刮条、第二刮条为软质刮条,第一刮条和第二刮条或所述毛刷分别沿所述平板拖把头的长度方向设置,所述喷头由多个喷孔横向排列而成,在所述清洗桶底部和侧壁上设有吸盘。

4.如权利要求3所述的平板拖把清洁装置,其特征在于,所述第一刮条和第二刮条为橡胶软刮条或塑料软刮条,第一刮条和第二刮条的上端侧连接在所述平板拖把头的背面,第一刮条下端侧的厚度窄于第一刮条的上端侧;第二刮条下端侧的厚度窄于第二刮条的上端侧。

5.如权利要求3所述的平板拖把清洁装置,其特征在于,在所述平板拖把头的背面留有卡槽,所述软质刮条在一侧边缘留有卡沿,所述卡沿卡接在所述卡槽内。

6.如权利要求3所述的平板拖把清洁装置,其特征在于,所述软质刮条一体成型连接在所述平板拖把头的背面。

7.如权利要求3所述的平板拖把清洁装置,其特征在于,所述平板拖把头包括上托板和下托板,在所述下托板上留有托板穿口,所述软质刮条一端具有夹持沿并夹持在所述上托板和下拖把之间,另一端从所述托板穿口穿出。

8.如权利要求3所述的平板拖把清洁装置,其特征在于,所述毛刷具有刷座,所述刷座安装在所述平板拖把头的背面。

9.如权利要求2至7任一项所述的平板拖把清洁装置,其特征在于,所述第一刮条、第二刮条或毛刷与所述擦拭物持平或高出所述擦拭物0.1~2毫米。

一种平板拖把清洁装置

技术领域

[0001] 本实用新型涉及一种拖把清洁装置，具体而言涉及一种平板拖把清洁装置。

背景技术

[0002] 平板拖把和清洗桶是人们常用的一种清洁装置，平板拖把包括拖把杆和平板拖把头，拖把杆铰接在平板拖把头上，在平板拖把头的背面安有擦拭物，平板拖把可以在清洗桶中清洗和挤压脱水。使用时，将湿润的擦拭物在地板上拖擦，以除去地板上的灰尘和其他污物。待擦拭物变脏后，插入清洗桶内对拖把头进行清洗，然后再次使用。如实用新型专利ZL201620853180.2和ZL201620870001.6即公开了这样的平板拖把，以及用于清洗的平板拖把头的拖把桶。但是，上述平板拖把在使用中存在如下缺陷，即当平板拖把头在地板上擦拭时，会把灰尘汇集在一起，当拖把抬起离开地面时，有部分灰尘会被拖把带走，但也会有一部分灰尘汇集在一起留在地面上，从而形成一条灰线，然后继续用拖把擦拭、将拖把抬起，灰线会相应下移，直到拖至地板边缘处仍会有此灰线，实际中人们会用卫生纸将灰线擦到纸上，这就增加了清洁的繁琐度，或者干脆不做处理，这就影响了清洁效果。上述拖把存在的另一弊端是难以收集清理头发等纤维丝物，在拖地时，头发等丝物很容易从擦拭物底面脱出而留在底板上，导致不能彻底清理。为了提升对灰尘线和头发等的清除效果，需要对现有拖把进行改进。此外，现有的清洗桶清洗平板拖把时，总是重复使用清洗区的水，在水变脏并在换水之前，用脏水洗出的拖把本身的清洁度就比较差。

实用新型内容

[0003] 本实用新型的目的是提供一种平板拖把清洁装置，其中的拖把在擦拭地板时不会留下灰尘痕迹线，并且不会将头发等纤维丝物遗漏，清理效果好，使用简单方便，其中的清洗桶可以总是利用清水来洗拖把。

[0004] 为了实现上述目的，本实用新型采取如下技术方案：

[0005] 一种平板拖把清洁装置，包括平板拖把和清洗桶，所述平板拖把包括拖把杆和平板拖把头，拖把杆铰接在平板拖把头的正面，在平板拖把头的背面设有擦拭物，所述清洗桶上设有清洗装置，在所述平板拖把头的背面还设有第一刮条，所述第一刮条位于擦拭物的一侧，所述清洗装置包括穿口、喷头和挤压机构，喷头与送水管相连，当所述平板拖把在所述穿口上进行清洗时，所述喷头向所述擦拭物喷水，挤压机构对擦拭物进行挤压清洗；当所述平板拖把在所述穿口上进行脱水时，所述喷头停止向所述擦拭物喷水，挤压机构对擦拭物进行挤压脱水；在所述清洗桶下方设有排水口。

[0006] 优选的，在所述擦拭物的另一侧设有第二刮条或毛刷，所述挤压机构为设置在所述穿口上的挤压条或挤压片。

[0007] 优选的，所述平板拖把头为矩形，所述第一刮条、第二刮条为软质刮条，第一刮条和第二刮条或所述毛刷分别沿所述平板拖把头的长度方向设置，所述喷头由多个喷孔横向排列而成，在所述清洗桶底部和侧壁上设有吸盘。

[0008] 优选的，所述第一刮条和第二刮条为橡胶软刮条或塑料软刮条，第一刮条和第二刮条的上端侧连接在所述平板拖把头的背面，第一刮条下端侧的厚度窄于第一刮条的上端侧；第二刮条下端侧的厚度窄于第二刮条的上端侧。

[0009] 优选的，在所述平板拖把头的背面留有卡槽，所述软质刮条在一侧边缘留有卡沿，所述卡沿卡接在所述卡槽内。

[0010] 优选的，所述软质刮条一体成型连接在所述平板拖把头的背面。

[0011] 优选的，所述平板拖把头包括上托板和下托板，在所述下托板上留有托板穿口，所述软质刮条一端具有夹持沿并夹持在所述上托板和下拖把之间，另一端从所述托板穿口穿出。

[0012] 优选的，所述毛刷具有刷座，所述刷座安装在所述平板拖把头的背面。

[0013] 优选的，所述第一刮条、第二刮条或毛刷与所述擦拭物持平或高出所述擦拭物0.1~2毫米。

[0014] 上述技术方案中，在平板拖把头的背面设置软质刮条，并且位于擦拭物的一侧，在用拖把擦拭地面时，使平板拖把头横向并且刮条位于远离操作者的一侧，拉动拖把向操作者方向运动并往复，潮湿的拖把会把大部分灰尘吸附在擦拭物上，剩余的一些灰尘会粘在软质刮条上，因为软质刮条对未粘在擦拭物上的灰尘有进一步刮擦粘附作用，并且橡胶软刮条或塑料软刮条能够在刮擦过程中产生静电吸附力，会增强灰尘的附着和吸附。并且刮条与底板接触时前端平齐，使头发等丝物无法滑脱，而不像拖把擦拭物起伏不平容易使头发漏脱，所有刮条既可以消除灰尘的痕迹线，又可以避免头发等遗留。在第一刮条相对的另一侧又设置第二刮条或毛刷，可以进一步刮擦地面灰尘或使头发缠绕，与擦拭物和第一刮条相互配合，进一步提升对地面的清理效果。本实用新型中的清洗桶，在清洗装置上设置了送水管和喷头，送水管可以与自来水相连，自来水的水经喷头喷在擦拭物上，在清洗时挤压条或挤压片可以对擦拭物进行挤压清洗，水直接从下方排水口排走，在停止喷水时挤压条或挤压片可以将擦拭物挤压脱水。清洗桶上的吸盘可以将清洗桶吸附在墙壁和地板上，既增强了清洗桶的稳定性，还具有一定的缓冲作用。本清洗桶可以实现总是用清水洗拖把。

附图说明

[0015] 图1是本实用新型的分解结构示意图(未装擦拭物)；

[0016] 图2是本实用新型的整体结构示意图；

[0017] 图3为本实用新型第一刮条和毛刷的一种实施方式(未画出下托板)；

[0018] 图4为第一刮条结构示意图。

[0019] 图5为清洗桶结构示意图。

具体实施方式

[0020] 下面结合附图，对本实用新型做进一步说明：

[0021] 如图1至图4所示，本平板拖把包括平板拖把头1和拖把杆2，拖把杆2铰接在平板拖把头1的正面中间部位，拖把杆2能够相对平板拖把头1进行旋转活动，在平板拖把头1的背面可拆卸安装有擦拭物3，如通过魔术贴30等方式进行连接，擦拭物还可以在一端设有插袋，将插袋套在拖把头上的插板29上。拖把杆2能够带动平板拖把头1以及其上的擦拭物对

地板等进行擦拭清洁。

[0022] 本实用新型中在平板拖把头的背面并且位于擦拭物3的一边侧设有第一刮条31，第一刮条31为软质刮条，可以是橡胶软刮条，也可也是塑料软刮条，高度基本与擦拭物3持平，或者略微高出擦拭物3，比如可以高出0.1-~2毫米，平板拖把头设置为常见的矩形，根据人们平时使用拖把的习惯，将第一刮条31设置在平板拖把头背面的其中一个长边侧上。拖地时，使拖把头横向放置，由远及近将拖把头拉向操作者，也可也往复擦拭几次，并且最后一次也是拖向操作者，而第一刮条就设置在平板拖把头距离操作者较远的一侧长边上。这样在擦拭地板时，湿润的擦拭物对地面灰尘进行擦拭吸附，未被粘附的灰尘被第一刮条刮擦粘附。测试表明，相比不带有刮条的普通平板拖把而言，每次擦拭完地板并抬起拖把头时，擦拭处即不再留有灰尘痕迹线。同时，由于刮条与地面紧密平齐相贴，可以将头发刮擦吸附在刮擦和擦拭物上，而不会再有头发遗漏在擦过的地面上。

[0023] 为了增强擦拭效果，可以在擦拭物的另一侧加设第二刮条32，或者加设毛刷33。这样可以达到更彻底的清理效果。第二刮条32为软质刮条，可以是橡胶软刮条，也可也是塑料软刮条。

[0024] 在本实用新型的一个实施例中，第一刮条31和第二刮条32上端侧连接在平板拖把头的背面，第一刮条下端侧311的厚度窄于第一刮条的上端侧312；第二刮条下端侧的厚度窄于第二刮条的上端侧。

[0025] 在具体安装时，在平板拖把头的背面留有卡槽，第一刮条和第二刮条在一侧边缘留有卡沿，将卡沿卡接在卡槽内即可完成安装。第一刮条和第二刮条也可也一体成型连接在平板拖把头的背面。

[0026] 在另一个实施例中，平板拖把头1包括上托板101和下托板102，在下托板102上留有托板穿口，第一刮条和第二刮条的一端具有夹持沿，将夹持在所述上托板和下拖把之间，另一端从所述托板穿口穿出。

[0027] 毛刷可以通过多种方式进行安装，如毛刷33具有刷座331，刷座331由排列成一排的圆孔组合而成，刷座331一体成型固定在上托板101上，然后再向刷座内装入刷毛。或者刷座夹在上托板和下托板之间，刷毛则从托板穿口穿出下托板。

[0028] 在一个实施例中，第一刮条、第二刮条或毛刷均高出擦拭物0.1~2毫米。这样在擦拭地板时，第一刮条、第二刮条或刷毛与地板接触紧密，可以更好地清理头发和灰尘。

[0029] 如图5所示，本清洗桶包括桶体81，在桶体81上设有桶盖82，桶体81底部具有排水口83。在桶盖82上设有穿口84，穿口84上安有挤压机构85，挤压机构85可以是挤压条或挤压片，当平板拖把头插入穿口84时，挤压机构即对擦拭物进行挤压。在挤压机构85下侧设有喷头86，喷头86由一排喷孔组合而成，各喷孔均与送水管87相连，使用时送水管87与自来水龙头相连。在桶体81的一侧和底部设有吸盘88。清洗拖把时，平板拖把头插入穿口84并上下移动，喷头86喷水至擦拭物上，实现喷水挤压清洗。然后，停止喷水，平板拖把头继续上下移动，在挤压机构85上可以将水挤出，实现挤压脱水，然后即可擦地。本清洗桶实现了总是用清水洗拖把，清洁水平得到提高。吸盘88可以将桶体吸附在墙壁和地板上，增强稳定性，并具有一定的缓冲作用。

[0030] 本实施例只是对本实用新型构思和实现的一个说明，并非对其进行限制，在本实用新型构思下，未经实质变换的技术方案仍然在保护范围内。

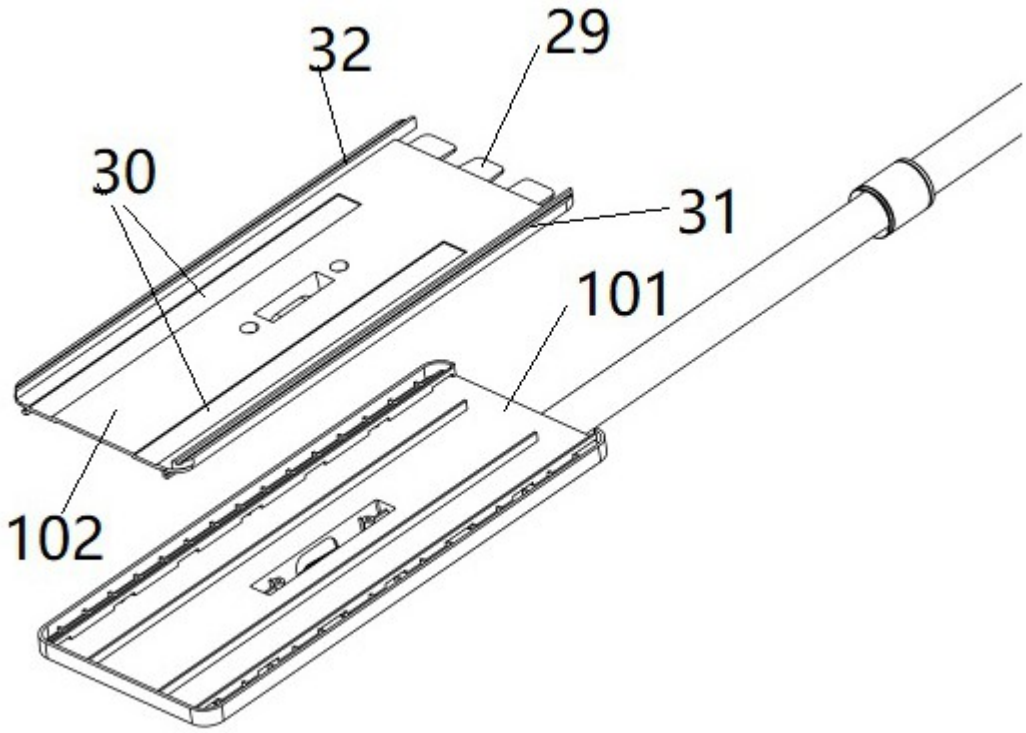

图1

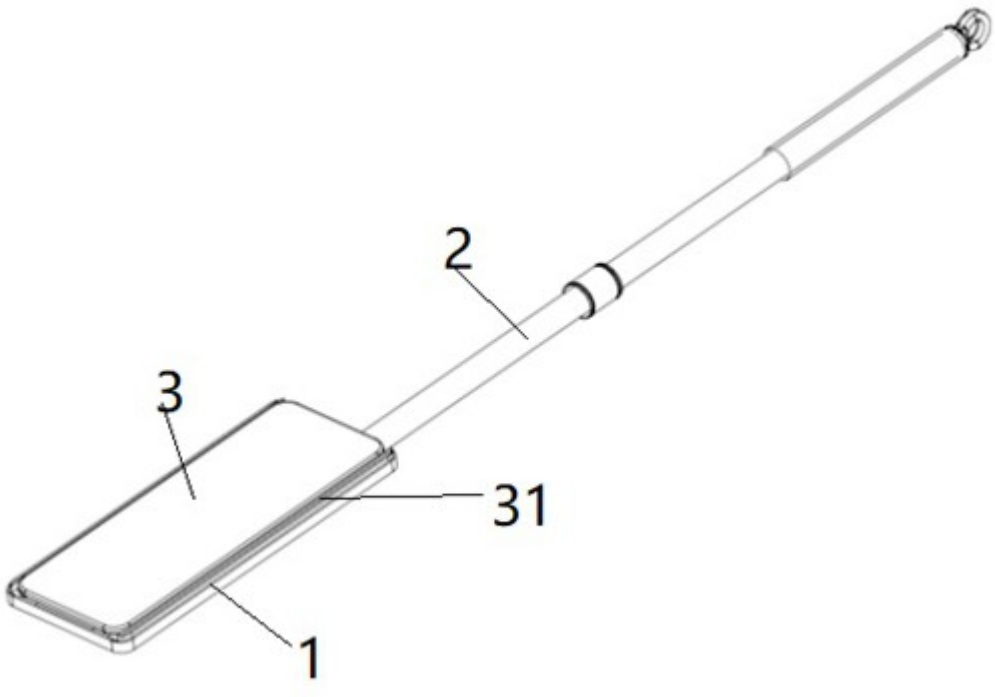

图2

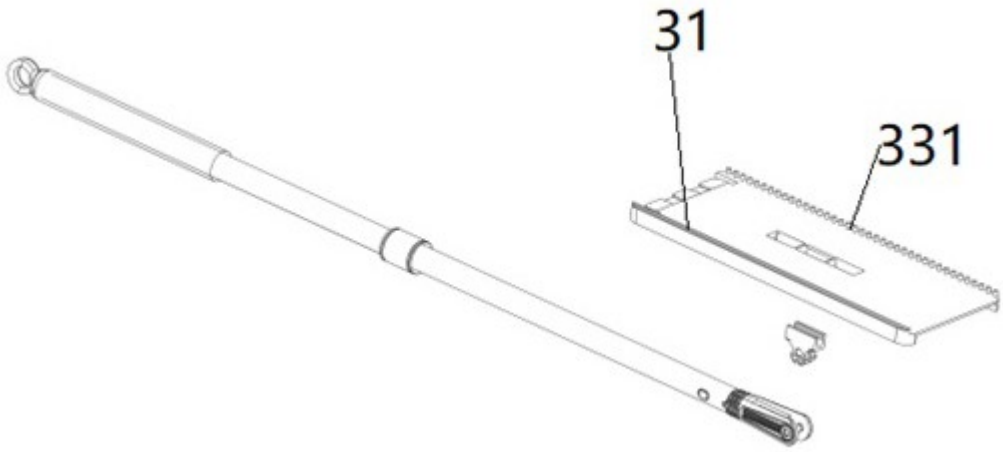

图3

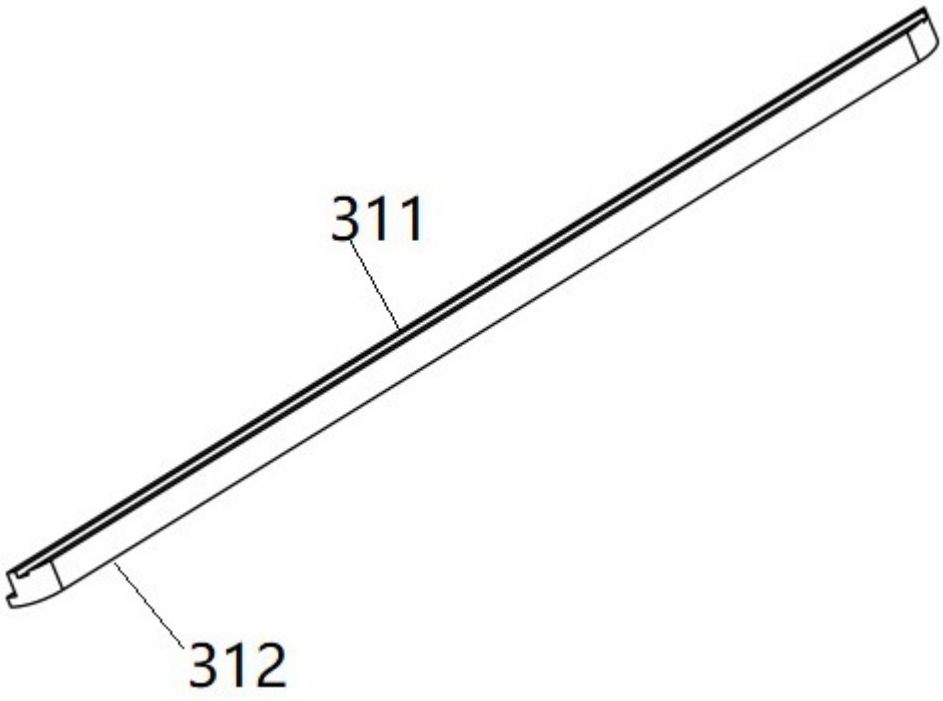

图4

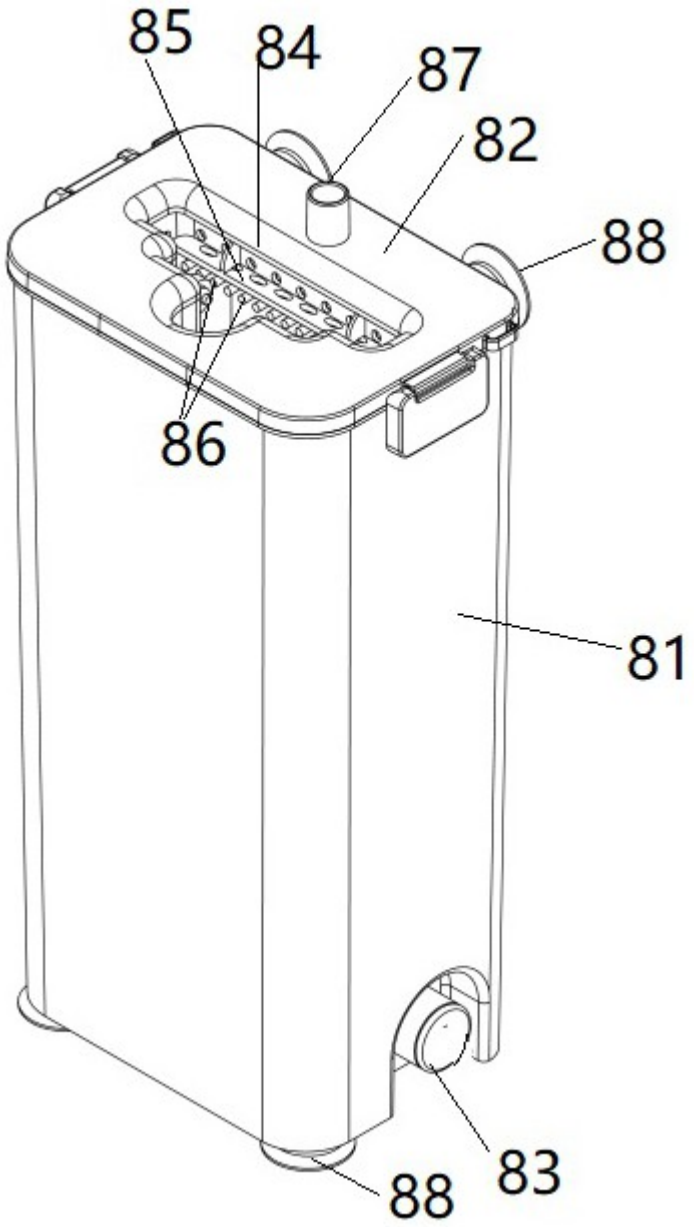

图5