(19)中华人民共和国国家知识产权局

(12)实用新型专利

(10)授权公告号 CN 204581805 U
(45)授权公告日 2015.08.26

(21)申请号 201520076934.3

(22)申请日 2015.02.04

(73)专利权人 浙江新丰医疗器械有限公司
地址 312368 浙江省绍兴市上虞区道墟镇屯南工业区

(72)发明人 钱涅濠 钱增友

(74)专利代理机构 绍兴市越兴专利事务所 33220
代理人 蒋卫东

(51)Int.Cl.
A61G 9/00(2006.01)

(ESM)同样的发明创造已同日申请发明专利

权利要求书1页 说明书3页 附图7页

(54)实用新型名称

一种自动护理机的排泄物收集装置

(57)摘要

本实用新型涉及一种自动护理机的排泄物收集装置，所述后罩、前壳相配合；所述硅胶圈安装于前壳上；所述上盖连接至硅胶圈的顶部；所述导尿管塞插入所述上盖；所述内壳收容于前壳内；所述1#进水快接头、2#进水快接头、3#进水快接头和进风口分别安装于内壳上；于所述1#进水快接头上连接1#水喷头；于所述2#进水快接头上连接2#水喷头；所述1#水喷头、2#水喷头和进风口分别通入内壳；所述排泄物冲洗口和前吹气口均设置在前壳的前端；所述排泄物冲洗口通过一水管和3#进水快接头连接；所述前吹气口通过一气管连接至主进风口。本实用新型的自动护理机的排泄物收集装置通过增设导尿管塞，从而满足插导尿管病人的护理需要。

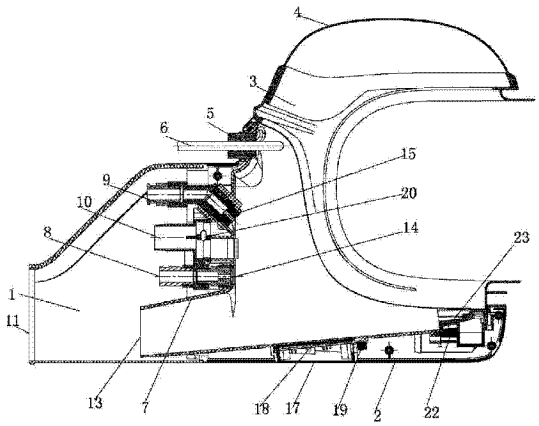

CN 204581805 U

1. 一种自动护理机的排泄物收集装置，其特征在于：包括后罩、前壳、硅胶圈、上盖、导尿管塞、内壳、1# 进水快接头、2# 进水快接头、3# 进水快接头、主进风口、排泄物冲洗口以及前吹气口；其中，所述后罩、前壳相配合；所述硅胶圈安装于安装于前壳上；所述上盖连接至硅胶圈的顶部；所述导尿管塞插入所述上盖；所述内壳收容于前壳内；所述 1# 进水快接头、2# 进水快接头、3# 进水快接头和进风口分别安装于内壳上；于所述 1# 进水快接头上连接 1# 水喷头；于所述 2# 进水快接头上连接 2# 水喷头；所述 1# 水喷头、2# 水喷头和进风口分别通入内壳；所述排泄物冲洗口和前吹气口均设置在前壳的前端；所述排泄物冲洗口通过一水管和 3# 进水快接头连接；所述前吹气口通过一气管连接至主进风口。

2. 如权利要求 1 所述的自动护理机的排泄物收集装置，其特征在于：所述导尿管塞由第一塞体部、第二塞体部以及连接第一塞体部和第二塞体部的连接部组成。

3. 如权利要求 1 所述的自动护理机的排泄物收集装置，其特征在于：所述导尿管塞为实心结构。

4. 如权利要求 1 所述的自动护理机的排泄物收集装置，其特征在于：所述内壳的底部朝后罩方向向下倾斜，其尾部开设有一排泄物冲出口。

5. 如权利要求 4 所述的自动护理机的排泄物收集装置，其特征在于：于所述后罩的尾部开设有一管道进出孔。

6. 如权利要求 1 所述的自动护理机的排泄物收集装置，其特征在于：所述前壳的底部嵌设有一控制盒，于控制盒内设有一 PCB 控制板；于所述 PCB 控制板上连接有一温度传感器接头。

7. 如权利要求 6 所述的自动护理机的排泄物收集装置，其特征在于：所述主进风口内设有一温度传感器，该温度传感器和温度传感器接头电连接。

8. 如权利要求 1 所述的自动护理机的排泄物收集装置，其特征在于：于所述硅胶圈的内壁上设有挡片。

9. 如权利要求 1 所述的自动护理机的排泄物收集装置，其特征在于：所述 2# 水喷头向内壳的底壁方向倾斜。

一种自动护理机的排泄物收集装置

技术领域

[0001] 本实用新型涉及一种自动护理设备的组成装置，具体涉及一种自动护理机的排泄物收集装置，属于医疗护理设备技术领域。

背景技术

[0002] 临床上，病人的大小便护理是一项费时、费力且又尴尬的工作，稍微处理不当，就需要更换病人的衣裤和床单。而对于因重手术而不能轻易移动的患者是十分不方便的，容易对其造成伤害，也加大了医护人员的工作难度。

[0003] 同时，随着人口的老龄化，临床护理将走入平常家庭，而现在的家庭多为独生子女，在工作、学习和老人护理上势必存在时间、精力上的冲突。因此，自动护理设备具有较大的市场前景。

[0004] 目前，市场上已经出现了一些自动护理设备，而这些自动护理设备功能简单，尤其是不能满足插导尿管病人的护理需要，具有一定的局限性。

[0005] 因此，为解决上述技术问题，确有必要提供一种创新的自动护理机的排泄物收集装置，以克服现有技术中的所述缺陷。

实用新型内容

[0006] 为解决上述技术问题，本实用新型的目的在于一种结构简单，使用方便，性能可靠且可插入导尿管的自动护理机的排泄物收集装置。

[0007] 为实现上述目的，本实用新型采取的技术方案为：一种自动护理机的排泄物收集装置，其包括后罩、前壳、硅胶圈、上盖、导尿管塞、内壳、1# 进水快接头、2# 进水快接头、3# 进水快接头、主进风口、排泄物冲洗口以及前吹气口；其中，所述后罩、前壳相配合；所述硅胶圈安装于安装于前壳上；所述上盖连接至硅胶圈的顶部；所述导尿管塞插入所述上盖；所述内壳收容于前壳内；所述 1# 进水快接头、2# 进水快接头、3# 进水快接头和进风口分别安装于内壳上；于所述 1# 进水快接头上连接 1# 水喷头；于所述 2# 进水快接头上连接 2# 水喷头；所述 1# 水喷头、2# 水喷头和进风口分别通入内壳；所述排泄物冲洗口和前吹气口均设置在前壳的前端；所述排泄物冲洗口通过一水管和 3# 进水快接头连接；所述前吹气口通过一气管连接至主进风口。

[0008] 本实用新型的自动护理机的排泄物收集装置进一步设置为：所述导尿管塞由第一塞体部、第二塞体部以及连接第一塞体部和第二塞体部的连接部组成。

[0009] 本实用新型的自动护理机的排泄物收集装置进一步设置为：所述导尿管塞为实心结构。

[0010] 本实用新型的自动护理机的排泄物收集装置进一步设置为：所述内壳的底部朝后罩方向向下倾斜，其尾部开设有一排泄物冲出口。

[0011] 本实用新型的自动护理机的排泄物收集装置进一步设置为：于所述后罩的尾部开设有一管道进出孔。

[0012] 本实用新型的自动护理机的排泄物收集装置进一步设置为：所述前壳的底部嵌设有一控制盒，于控制盒内设有一 PCB 控制板；于所述 PCB 控制板上连接有一温度传感器接头。

[0013] 本实用新型的自动护理机的排泄物收集装置进一步设置为：所述主进风口内设有一温度传感器，该温度传感器和温度传感器接头电连接。

[0014] 本实用新型的自动护理机的排泄物收集装置进一步设置为：于所述硅胶圈的内壁上设有挡片。

[0015] 本实用新型的自动护理机的排泄物收集装置还设置为：所述 2# 水喷头向内壳的底壁方向倾斜。

[0016] 与现有技术相比，本实用新型具有如下有益效果：

[0017] 1. 本实用新型的自动护理机的排泄物收集装置通过设置导尿管塞，从而满足插导尿管病人的护理需要。

[0018] 2. 本实用新型的自动护理机的排泄物收集装置结构简单，使用方便，性能可靠，舒适性好。

[0019] 3. 本实用新型的自动护理机的排泄物收集装置通过设置挡片，能够有效避免排泄物流出。

[0020] 4. 本实用新型的自动护理机的排泄物收集装置在前端设置排泄物冲洗口，从而能方便的对本装置进行冲洗，使该收集装置清洁卫生。

[0021] 5. 本实用新型的自动护理机的排泄物收集装置通过设置主进风口和前吹气口，能够快速将冲洗水吹干。

附图说明

[0022] 图 1 是本实用新型的自动护理机的排泄物收集装置的立体图。

[0023] 图 2 是本实用新型的自动护理机的排泄物收集装置的剖面图。

[0024] 图 3 是图 1 中的导尿管塞的结构示意图。

[0025] 图 4 是图 1 中的导尿管塞另一实施方式的结构示意图。

[0026] 图 5 是本实用新型的自动护理机的排泄物收集装置未安装后罩、前壳的仰视图。

[0027] 图 6 是本实用新型的自动护理机的排泄物收集装置的左视图。

[0028] 图 7 是图 6 中 I 处的局部放大图。

具体实施方式

[0029] 请参阅说明书附图 1 至附图 7 所示，本实用新型为一种自动护理机的排泄物收集装置，其由后罩 1、前壳 2、硅胶圈 3、上盖 4、导尿管塞 5、内壳 7、1# 进水快接头 8、2# 进水快接头 9、3# 进水快接头 21、主进风口 10、排泄物冲洗口 22 以及前吹气口 23 等几部分组成。

[0030] 其中，所述后罩 1、前壳 2 相配合。于所述后罩 1 的尾部开设有一管道进出孔 11，用于通过相应的水管和气管，使水管、气管相应地与 1# 进水快接头 8、2# 进水快接头 9、3# 进水快接头 21 以及主进风口 10 对接。

[0031] 所述硅胶圈 3 安装于安装于前壳 2 上，其能紧密的贴合于病人身体上。于该硅胶圈 3 的内壁上设有挡片 12，该挡片 12 能够有效避免排泄物流出。

[0032] 所述上盖 4 连接至硅胶圈 3 的顶部。

[0033] 所述导尿管塞 5 插入所述上盖 4。如附图 3 所示，所述导尿管塞 5 由第一塞体部 51、第二塞体部 52 以及连接第一塞体部 51 和第二塞体部 52 的连接部 53 组成。当需要将病人身上的导尿管 6 插入本实用新型的自动护理机的排泄物收集装置时，只需要将导尿管塞 5 从上盖 4 上拔出，并将导尿管 6 放置在导尿管塞 5 中由导尿管塞 5 夹持，再将导尿管塞 5 塞入上盖 4 即可，插导尿管 6 的病人即能将尿液排入本装置。

[0034] 如附图 4 所示，所述导尿管塞 5 为实心结构，当病人不需要将导尿管 6 插入时，可将该实心结构的导尿管塞 5 插入上盖 4。

[0035] 所述内壳 7 收容于前壳 2 内，其用于接纳排泄物。所述内壳 7 的底部朝后罩 1 方向向下倾斜，其尾部开设有一排泄物冲出口 13，从而便于和排泄物送出管道(未图示)连接，而倾斜设置能将冲洗后的排泄物充分排出。

[0036] 所述 1# 进水快接头 8、2# 进水快接头 9、3# 进水快接头 21 和进风口 10 分别安装于内壳 7 上。于所述 1# 进水快接头 8 上连接 1# 水喷头 14。于所述 2# 进水快接头 9 上连接 2# 水喷头 15，其向内壳 7 的底壁方向倾斜。该所述 1# 水喷头 14 和 2# 水喷头 15 通入内壳 7，其用于对病人进行冲洗。

[0037] 所述进风口 10 亦通入内壳 7，其用于通入暖风，从而能够对清洗的部位进行吹干。

[0038] 所述排泄物冲洗口 22 和前吹气口 23 均设置在前壳 2 的前端。所述排泄物冲洗口 22 通过一水管 24 和 3# 进水快接头 21 连接，该排泄物冲洗口 22 冲出水而能对排泄物进行冲洗，使该收集装置清洁卫生。

[0039] 所述前吹气口 23 通过一气管 25 连接至主进风口 10，气管 25 使一部分暖风送至前吹气口 23，从而能够使该装置进行全方位对清洗部位吹风，提高了吹干的效率。

[0040] 进一步的，所述前壳 2 的底部嵌设有一控制盒 17，于控制盒 17 内设有一 PCB 控制板 18。于所述 PCB 控制板 18 上连接有一温度传感器接头 19。于所述主进风口内设有一温度传感器 20，该温度传感器 20 和温度传感器接头 19 电连接。通过温度传感器 20 能够检测送入暖风的温度，以便于病人调整。

[0041] 以上的具体实施方式仅为本创作的较佳实施例，并不用以限制本创作，凡在本创作的精神及原则之内所做的任何修改、等同替换、改进等，均应包含在本创作的保护范围之内。

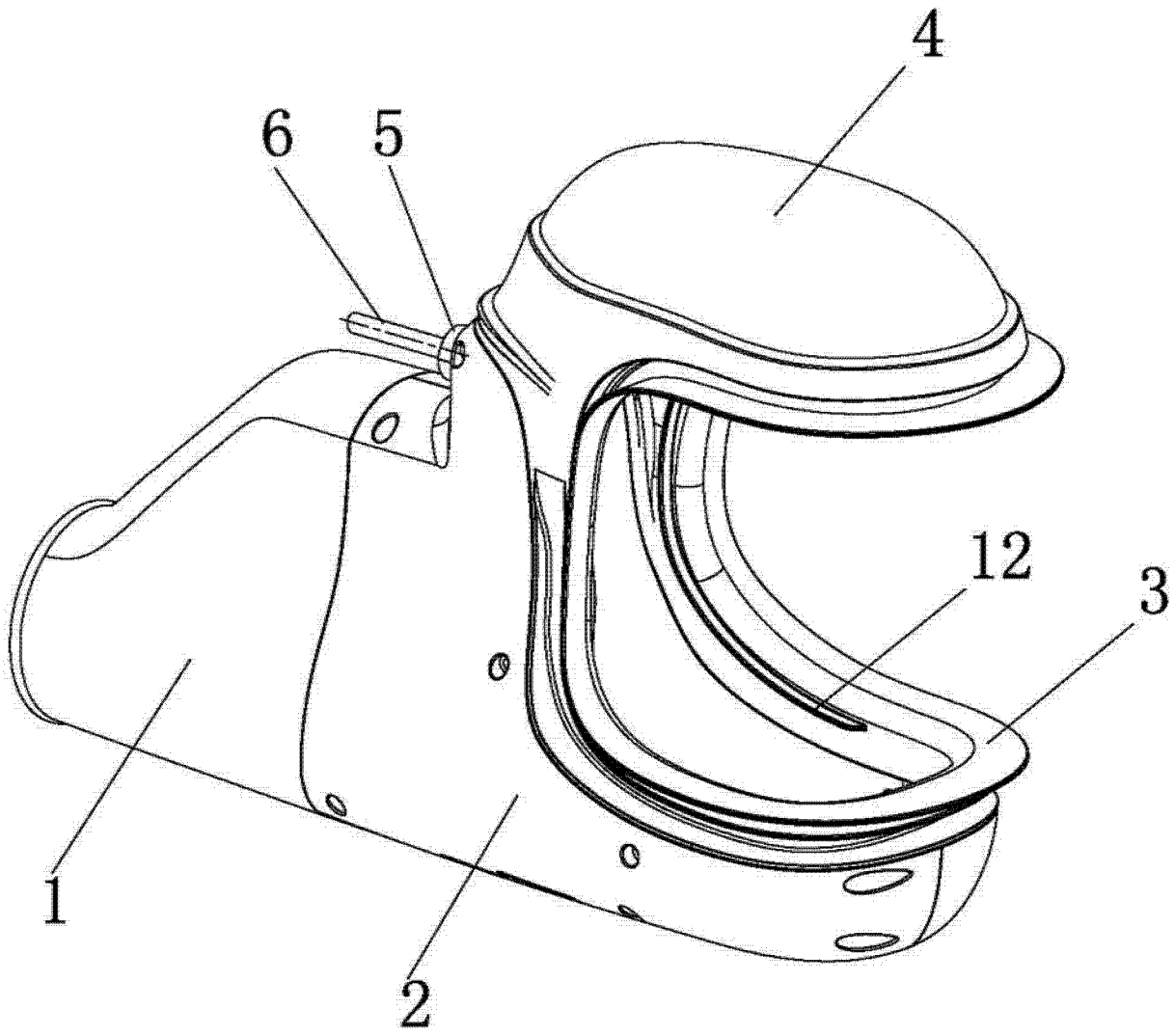

图 1

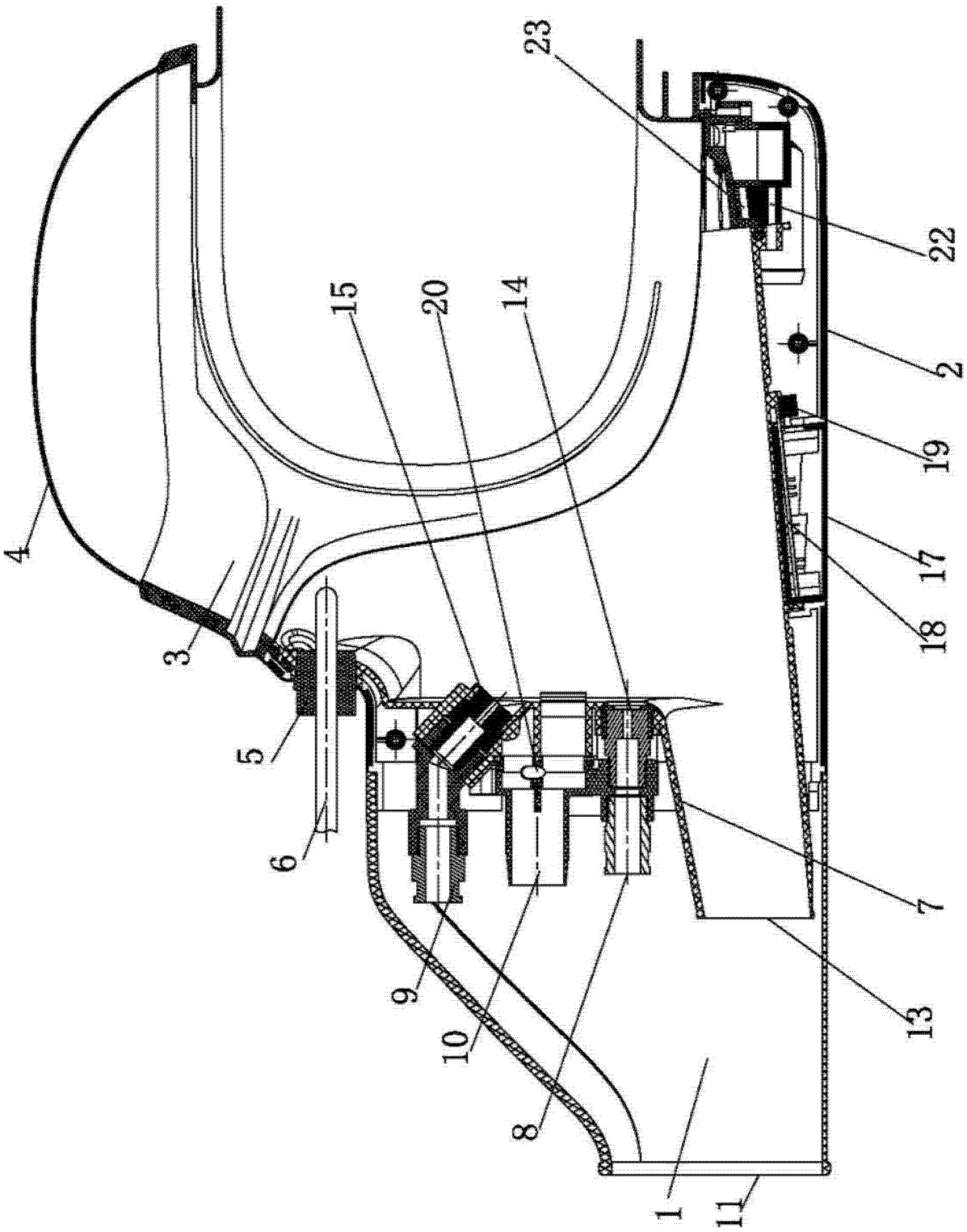

图 2

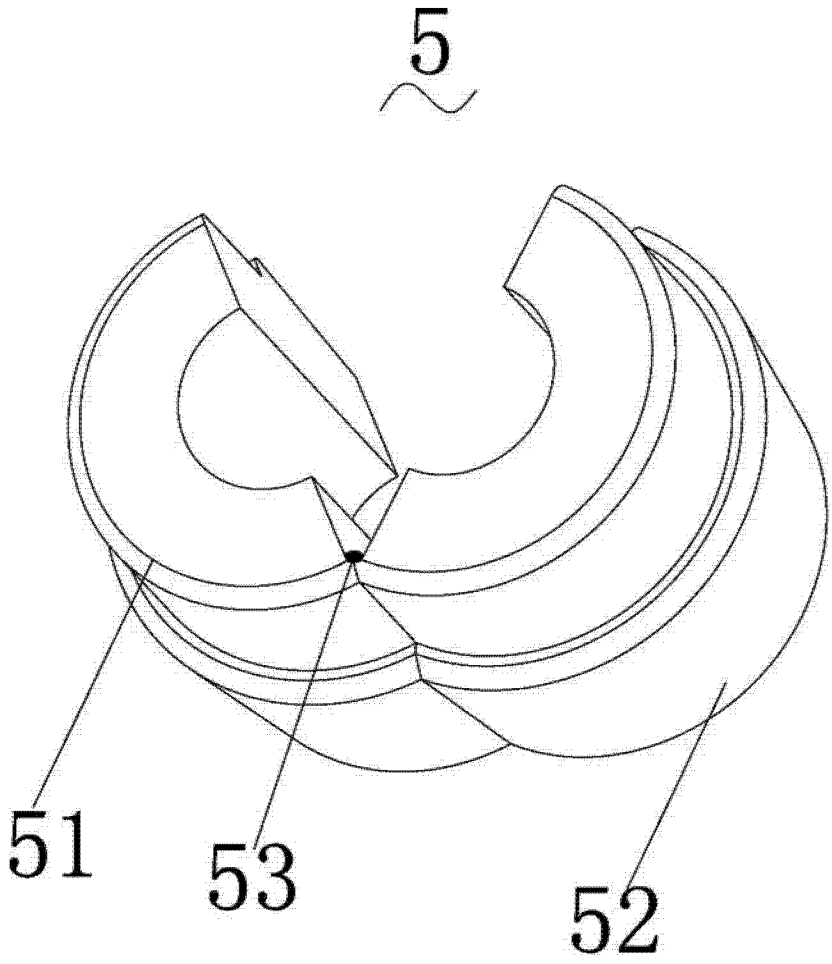

图 3

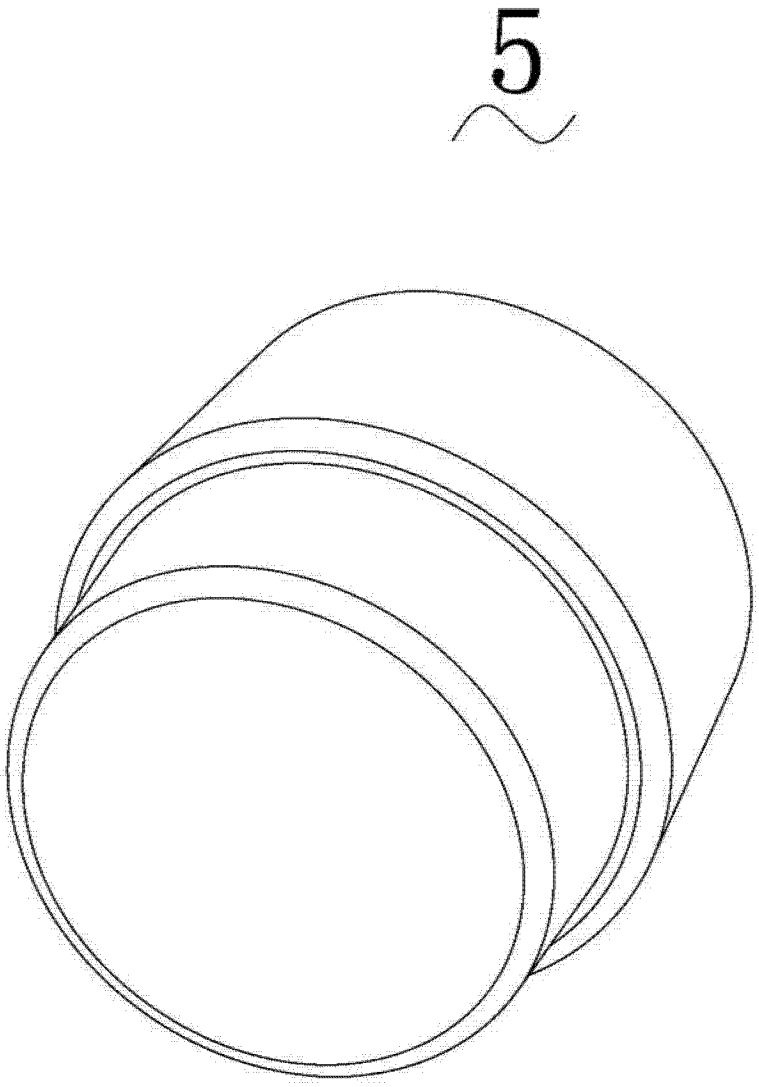

图 4

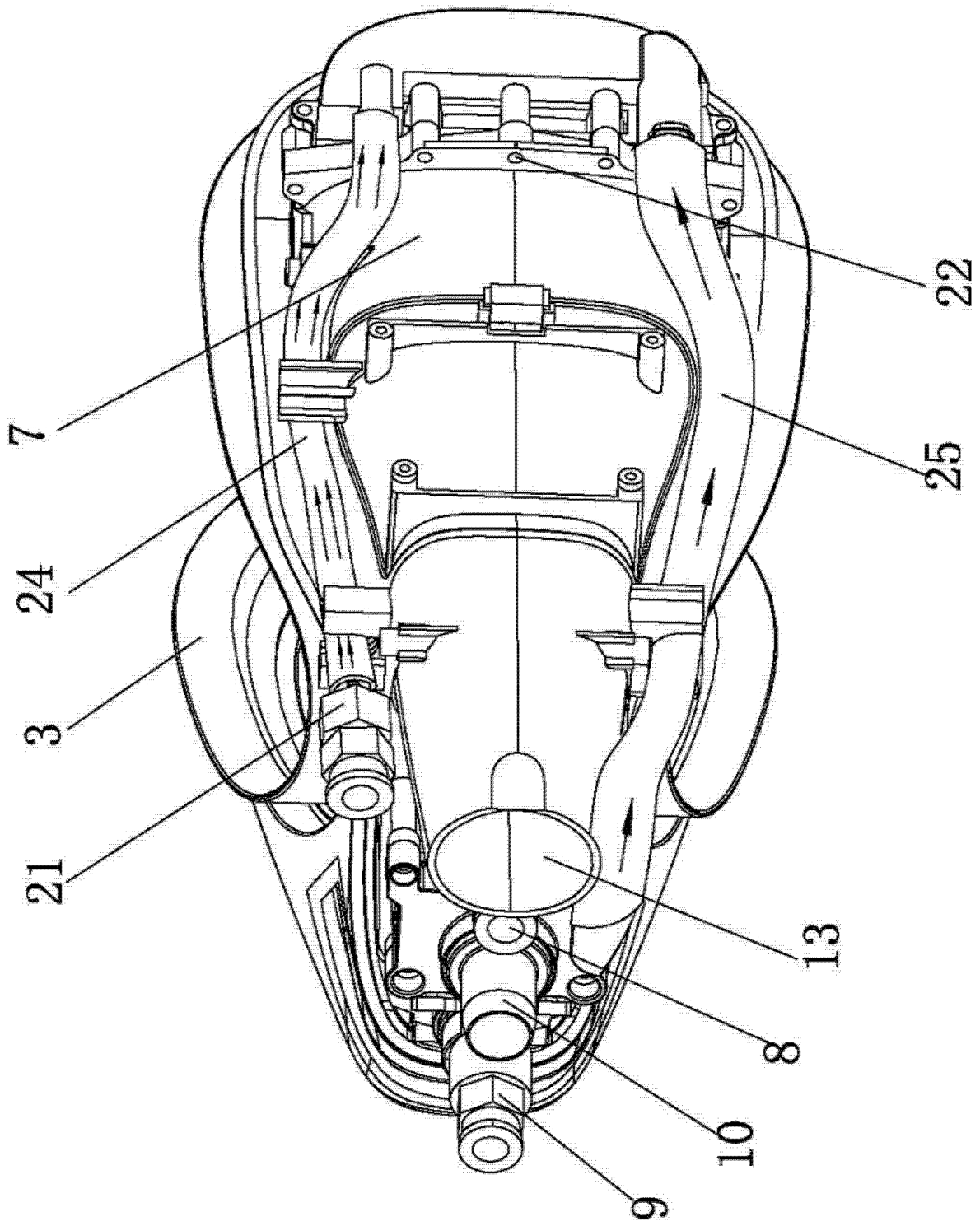

图 5

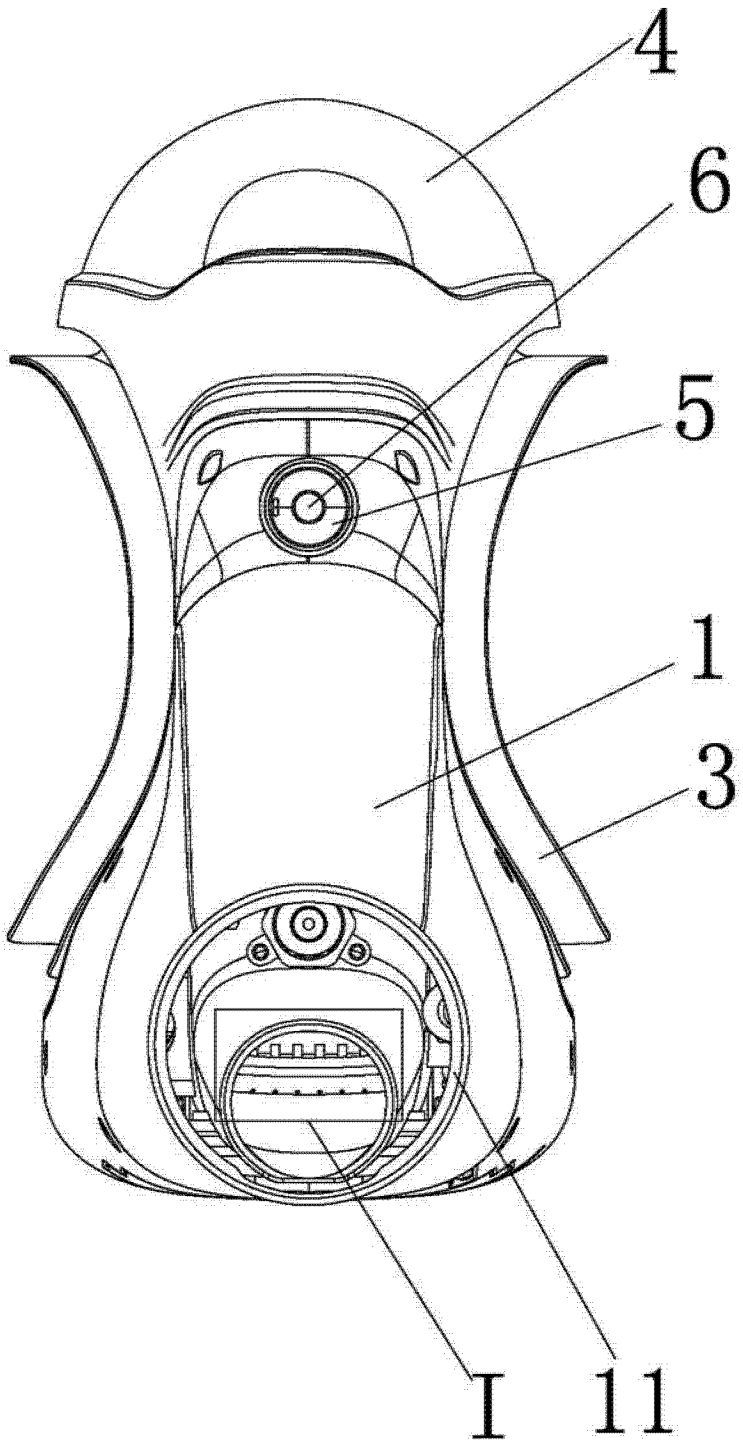

图 6

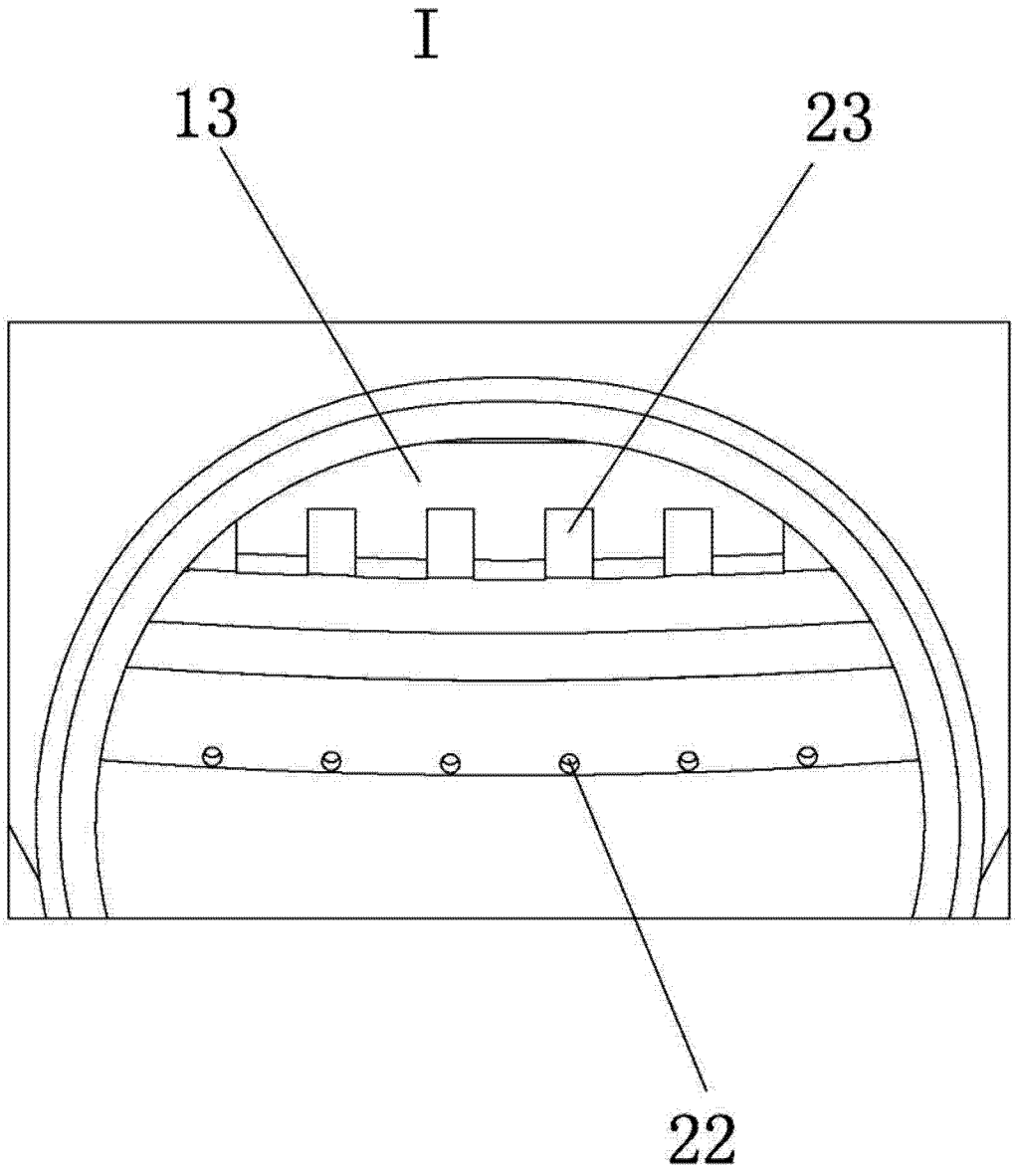

图 7