(19)中华人民共和国国家知识产权局

(12)实用新型专利

(10)授权公告号 CN 202544101 U
(45)授权公告日 2012.11.21

(21)申请号 201220100625.1

(22)申请日 2012.03.19

(73)专利权人 杭州纽创工业设计有限公司
地址 311200 浙江省杭州市萧山区金城路1177号银通大厦1幢东单元1002室

(72)发明人 管凯华

(51)Int.Cl.
E04B 1/24(2006.01)

权利要求书 1 页 说明书 1 页 附图 1 页

(54)实用新型名称

用于钢结构建筑的屋面水平支撑梁机构

(57)摘要

本实用新型涉及一种支撑梁机构，尤其涉及一种用于钢结构建筑的屋面水平支撑梁机构，用于钢结构领域。包括二根立柱，所述的立柱的上端设有支撑梁，所述的支撑梁的上部设有竖梁，所述的竖梁与支撑梁通过加强肋相紧固，所述的竖梁的外侧壁设有墙托。用于钢结构建筑的屋面水平支撑梁机构结构简单，使用方便。

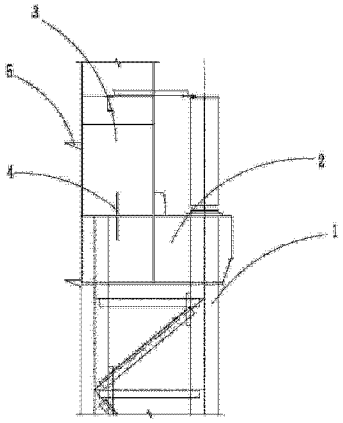

CN 202544101 U

1. 一种用于钢结构建筑的屋面水平支撑梁机构，其特征在于：包括二根立柱 (1)，所述的立柱 (1) 的上端设有支撑梁 (2)，所述的支撑梁 (2) 的上部设有竖梁 (3)，所述的竖梁 (3) 与支撑梁 (2) 通过加强肋 (4) 相紧固，所述的竖梁 (3) 的外侧壁设有墙托 (5)。

用于钢结构建筑的屋面水平支撑梁机构

技术领域

[0001] 本实用新型涉及一种支撑梁机构，尤其涉及一种用于钢结构建筑的屋面水平支撑梁机构，用于钢结构领域。

背景技术

[0002] 目前现有的支撑梁机构结构复杂，而且操作不方便，同时存在生产效率低等不足。

发明内容

[0003] 本实用新型主要是解决现有技术中存在的不足，提供一种结构简单的用于钢结构建筑的屋面水平支撑梁机构。

[0004] 本实用新型的上述技术问题主要是通过下述技术方案得以解决的：

[0005] 一种用于钢结构建筑的屋面水平支撑梁机构，包括二根立柱，所述的立柱的上端设有支撑梁，所述的支撑梁的上部设有竖梁，所述的竖梁与支撑梁通过加强肋相紧固，所述的竖梁的外侧壁设有墙托。

[0006] 本实用新型提供用于钢结构建筑的屋面水平支撑梁机构，结构简单，使用方便。

附图说明

[0007] 图 1 是本实用新型的结构示意图。

具体实施方式

[0008] 下面通过实施例，并结合附图，对本实用新型的技术方案作进一步具体的说明。

[0009] 实施例 1：如图 1 所示，一种用于钢结构建筑的屋面水平支撑梁机构，包括二根立柱 1，所述的立柱 1 的上端设有支撑梁 2，所述的支撑梁 2 的上部设有竖梁 3，所述的竖梁 3 与支撑梁 2 通过加强肋 4 相紧固，所述的竖梁 3 的外侧壁设有墙托 5。

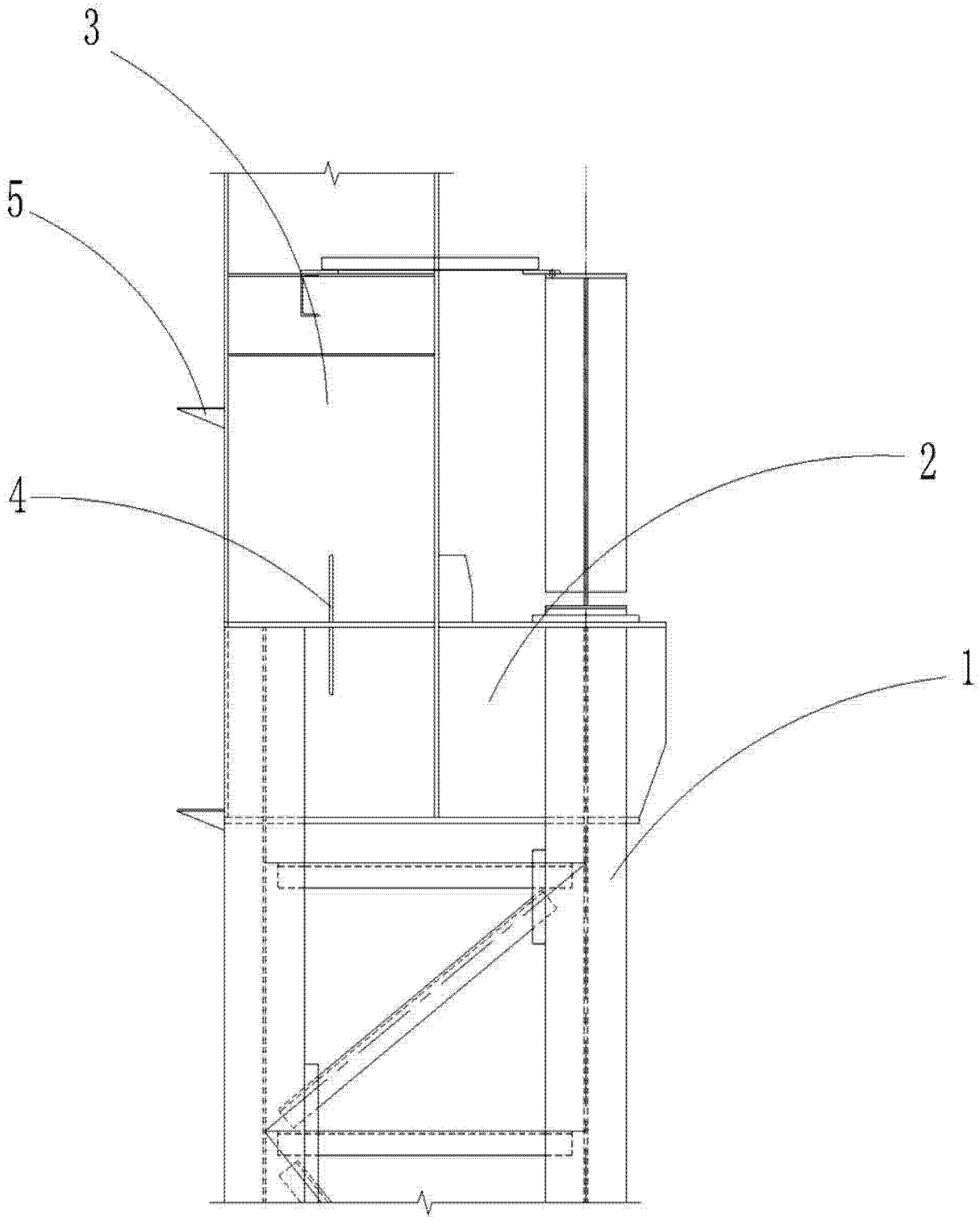

图 1