(19)国家知识产权局

(12)实用新型专利

(10)授权公告号 CN 217104451 U
(45)授权公告日 2022.08.02

(21)申请号 202220235939.6

(22)申请日 2022.01.27

(73)专利权人 青岛天纶制衣有限公司
地址 266000 山东省青岛市黄岛区临港路2397号

(72)发明人 刘梅 张金伦

(74)专利代理机构 青岛科通知桥知识产权代理事务所(普通合伙) 37273
专利代理师 张晓

(51)Int.Cl.
D06H 7/00(2006.01)

权利要求书1页 说明书3页 附图2页

(54)实用新型名称

一种全自动电脑服装数控裁剪机

(57)摘要

本实用新型公开了一种全自动电脑服装数控裁剪机，包括裁切台，所述裁切台的上端固定连接有两个对称设置的竖板，两个所述竖板上均开设有通槽，两个所述通槽内均滑动连接有移动块，两个所述移动块之间设置有用于对面料进行抚平的抚平机构，所述抚平机构包括固定连接在两个移动块之间的固定杆，所述固定杆上转动套接有抚平辊，所述裁切台的侧壁上设置有用于对抚平辊进行移动的移动机构，两个所述竖板上均开设有第二滑槽，两个所述第二滑槽内共同设置有用于对面料进行夹持的夹持机构。本实用新型结构合理，通过设置移动机构以及抚平机构，实现对裁切台上的面料进行抚平，防止面料在放置后出现褶皱，从而影响裁切精度。

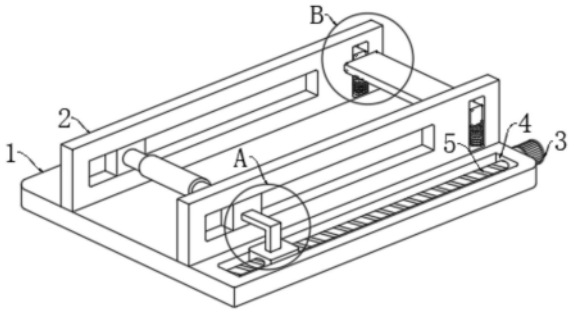

CN 217104451 U

1.一种全自动电脑服装数控裁剪机，包括裁切台(1)，其特征在于，所述裁切台(1)的上端固定连接有两个对称设置的竖板(2)，两个所述竖板(2)上均开设有通槽(6)，两个所述通槽(6)内均滑动连接有移动块(7)，两个所述移动块(7)之间设置有用于对面料进行抚平的抚平机构，所述抚平机构包括固定连接在两个移动块(7)之间的固定杆，所述固定杆上转动套接有抚平辊，所述裁切台(1)的侧壁上设置有用于对抚平辊进行移动的移动机构，两个所述竖板(2)上均开设有第二滑槽(10)，两个所述第二滑槽(10)内共同设置有用于对面料进行夹持的夹持机构。

2.根据权利要求1所述的一种全自动电脑服装数控裁剪机，其特征在于，所述移动机构包括固定连接在裁切台(1)侧壁上的动力电机(3)，所述裁切台(1)的上端面开设有第一滑槽(4)，所述第一滑槽(4)内滑动连接有第一滑块(9)，所述第一滑块(9)上固定连接有L形杆(8)，所述L形杆(8)的端部固定连接在其中一个移动块(7)的侧壁上。

3.根据权利要求2所述的一种全自动电脑服装数控裁剪机，其特征在于，所述动力电机(3)的输出轴末端固定连接有螺纹杆(5)，所述螺纹杆(5)穿过第一滑块(9)并与其螺纹连接。

4.根据权利要求1所述的一种全自动电脑服装数控裁剪机，其特征在于，所述夹持机构包括分别滑动连接在两个第二滑槽(10)内的第二滑块(11)，两个所述第二滑块(11)之间共同固定连接有压板(12)。

5.根据权利要求4所述的一种全自动电脑服装数控裁剪机，其特征在于，两个所述第二滑块(11)的下端与同侧第二滑槽(10)的内壁之间均通过弹簧(13)弹性连接，两个所述弹簧(13)均为拉力弹簧。

6.根据权利要求1所述的一种全自动电脑服装数控裁剪机，其特征在于，所述抚平辊的表面设置有缓冲层，所述缓冲层的材质为硅胶。

一种全自动电脑服装数控裁剪机

技术领域

[0001] 本实用新型涉及裁剪机技术领域，尤其涉及一种全自动电脑服装数控裁剪机。

背景技术

[0002] 裁切是指将面料根据所需尺寸进行裁剪，在社会的进步和数控技术的推动下，数控裁剪机应运而生，数控裁剪机是一种自动化裁切工具，裁切机的出现大大提高了裁切的效率。

[0003] 现有技术中，传统的裁切机在工作时，需要先将布料放置到裁切台上，由于面料通常较为柔软，在放置时面料很容易出现褶皱，导致裁切时的精度受到影响，易造成裁切后布料的尺寸不准。

实用新型内容

[0004] 本实用新型的目的是为了解决现有技术中存在的缺点，而提出的一种全自动电脑服装数控裁剪机。

[0005] 为了实现上述目的，本实用新型采用了如下技术方案：

[0006] 一种全自动电脑服装数控裁剪机，包括裁切台，所述裁切台的上端固定连接有两个对称设置的竖板，两个所述竖板上均开设有通槽，两个所述通槽内均滑动连接有移动块，两个所述移动块之间设置有用于对面料进行抚平的抚平机构，所述抚平机构包括固定连接在两个移动块之间的固定杆，所述固定杆上转动套接有抚平辊，所述裁切台的侧壁上设置有用于对抚平辊进行移动的移动机构，两个所述竖板上均开设有第二滑槽，两个所述第二滑槽内共同设置有用于对面料进行夹持的夹持机构。

[0007] 优选地，所述移动机构包括固定连接在裁切台侧壁上的动力电机，所述裁切台的上端面开设有第一滑槽，所述第一滑槽内滑动连接有第一滑块，所述第一滑块上固定连接有L形杆，所述L形杆的端部固定连接在其中一个移动块的侧壁上。

[0008] 优选地，所述动力电机的输出轴末端固定连接有螺纹杆，所述螺纹杆穿过第一滑块并与其螺纹连接。

[0009] 优选地，所述夹持机构包括分别滑动连接在两个第二滑槽内的第二滑块，两个所述第二滑块之间共同固定连接有压板。

[0010] 优选地，两个所述第二滑块的下端与同侧第二滑槽的内壁之间均通过弹簧弹性连接，两个所述弹簧均为拉力弹簧。

[0011] 优选地，所述抚平辊的表面设置有缓冲层，所述缓冲层的材质为硅胶。

[0012] 本实用新型与现有技术相比，其有益效果为：

[0013] 1、通过设置移动机构以及抚平机构，驱动动力电机的输出轴转动，带动螺纹杆转动，使得与其螺纹连接的第一滑块移动，带动L形杆以及移动块移动，移动块的移动带动固定杆以及抚平辊在裁切台上移动，实现对裁切台上的面料进行抚平，防止面料在放置后出现褶皱，从而影响裁切精度。

[0014] 2、通过设置夹持机构，向上拉动压板将面料放置到裁切台上，松开压板在弹簧的作用下压板复位并对面料进行夹持，防止面料裁切时偏移，提高装置的实用性。

附图说明

[0015] 图1为本实用新型提出的一种全自动电脑服装数控裁剪机的立体图；

[0016] 图2为图1中的A处结构放大图；

[0017] 图3为图1中的B处结构放大图。

[0018] 图中：1裁切台、2竖板、3动力电机、4第一滑槽、5螺纹杆、6通槽、7移动块、8L形杆、9第一滑块、10第二滑槽、11第二滑块、12压板、13弹簧。

具体实施方式

[0019] 为使本实用新型的上述目的、特征和优点能够更加明显易懂，下面结合附图对本实用新型的具体实施方式做详细的说明。在下面的描述中阐述了很多具体细节以便于充分理解本实用新型。但是本实用新型能够以很多不同于在此描述的其它方式来实施，本领域技术人员可以在不违背本实用新型内涵的情况下做类似改进，因此本实用新型不受下面公开的具体实施的限制。

[0020] 需要说明的是，当元件被称为“固定于”另一个元件，它可以直接在另一个元件上或者也可以存在居中的元件。当一个元件被认为是“连接”另一个元件，它可以是直接连接到另一个元件或者可能同时存在居中元件。本文使用的术语“垂直的”、“水平的”、“左”、“右”以及类似的表只是为了说明的目的，并不表示是唯一的实施方式。

[0021] 参照图1-3，一种全自动电脑服装数控裁剪机，包括裁切台1，裁切台1的上端固定连接有两个对称设置的竖板2，两个竖板2上均开设有通槽6，两个通槽6内均滑动连接有移动块7，两个移动块7之间设置有用于对面料进行抚平的抚平机构，抚平机构包括固定连接在两个移动块7之间的固定杆，固定杆上转动套接有抚平辊，抚平辊的表面设置有缓冲层，缓冲层的材质为硅胶，值得一提的是，由于抚平辊的表面设置有硅胶材质的缓冲层，抚平时还能够对面料上的绒毛进行粘除，提高装置的实用性。

[0022] 裁切台1的侧壁上设置有用于对抚平辊进行移动的移动机构，移动机构包括固定连接在裁切台1侧壁上的动力电机3，动力电机3的输出轴末端固定连接有螺纹杆5，螺纹杆5穿过第一滑块9并与其螺纹连接，裁切台1的上端面开设有第一滑槽4，第一滑槽4内滑动连接有第一滑块9，第一滑块9上固定连接有L形杆8，L形杆8的端部固定连接在其中一个移动块7的侧壁上。

[0023] 两个竖板2上均开设有第二滑槽10，两个第二滑槽10内共同设置有用于对面料进行夹持的夹持机构，夹持机构包括分别滑动连接在两个第二滑槽10内的第二滑块11，两个第二滑块11之间共同固定连接有压板12，两个第二滑块11的下端与同侧第二滑槽10的内壁之间均通过弹簧13弹性连接，两个弹簧13均为拉力弹簧。

[0024] 本实用新型使用时，向上拉动压板12将面料放置到裁切台1上，松开压板12在弹簧13的作用下压板12复位并对面料进行夹持，防止面料裁切时偏移，提高装置的实用性；

[0025] 驱动动力电机3的输出轴转动，带动螺纹杆5转动，使得与其螺纹连接的第一滑块9移动，带动L形杆8以及移动块7移动，移动块7的移动带动固定杆以及抚平辊在裁切台1上移

动，实现对裁切台1上的面料进行抚平，防止面料在放置后出现褶皱，从而影响裁切精度；

[0026] 值得一提的是，由于抚平辊的表面设置有硅胶材质的缓冲层，抚平时还能够对面料上的绒毛进行粘除，提高装置的实用性。

[0027] 以上所述，仅为本实用新型较佳的具体实施方式，但本实用新型的保护范围并不局限于此，任何熟悉本技术领域的技术人员在本实用新型揭露的技术范围内，根据本实用新型的技术方案及其实用新型构思加以等同替换或改变，都应涵盖在本实用新型的保护范围之内。

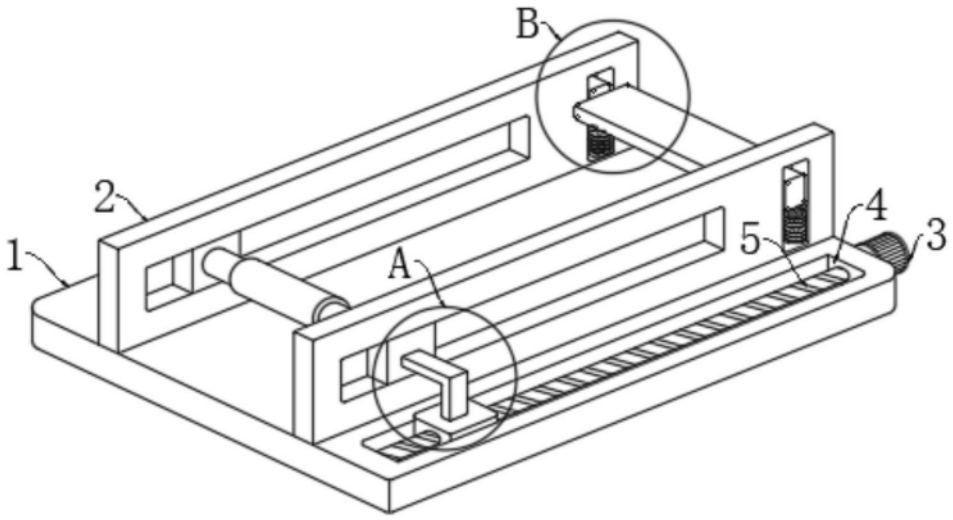

图1

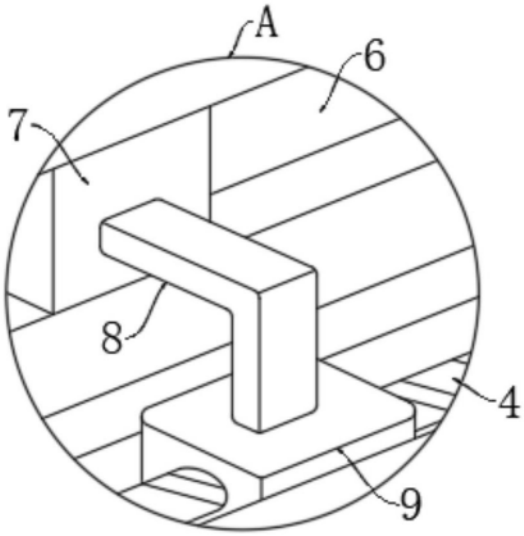

图2

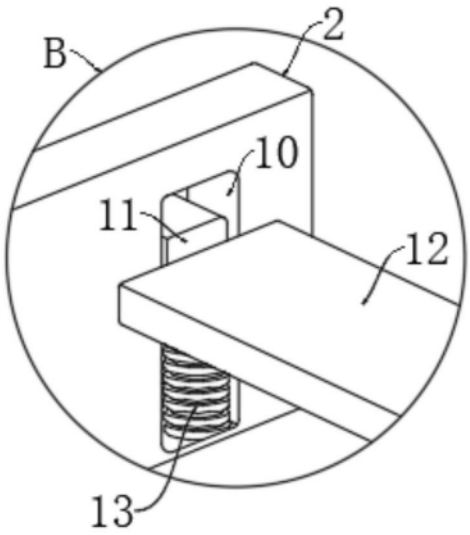

图3