(19)国家知识产权局

(12)实用新型专利

(10)授权公告号 CN 221731506 U
(45)授权公告日 2024.09.20

(21)申请号 202323187422.8

(22)申请日 2023.11.24

(73)专利权人 郑州中医骨伤病医院
地址 450016 河南省郑州市航海东路1266号

(72)发明人 齐东杰

(74)专利代理机构 杭州麦知专利代理事务所(普通合伙) 33397
专利代理师 胥建平

(51)Int.Cl.
A61H 15/00(2006.01)
A61F 5/00(2006.01)

权利要求书1页 说明书3页 附图2页

(54)实用新型名称

一种缓解腰部疼痛的护理腰带

(57)摘要

本实用新型涉及腰部护理技术领域,且公开了一种缓解腰部疼痛的护理腰带,一种缓解腰部疼痛的护理腰带,包括腰带组件,腰带组件的一侧固定连接有卡扣,腰带组件的前侧内部活动连接有按摩组件,通过设置的按摩组件,按摩组件中的步进电机与带体顶部固定连接,在日常使用者腰部出现疼痛的时候,使用者启动步进电机带动连接杆与第一斜向齿轮进行转动,第一斜向齿轮与第二斜向齿轮啮合,第一斜向齿轮带动第二斜向齿轮进行转动,第二斜向齿轮带动转动杆及按摩轮进行转动,按摩轮与使用者腰部进行接触,给使用者腰部进行按摩,不用使用者在出现腰部疼痛时,只能手动的进行按摩,有效的缓解使用者腰部疼痛。

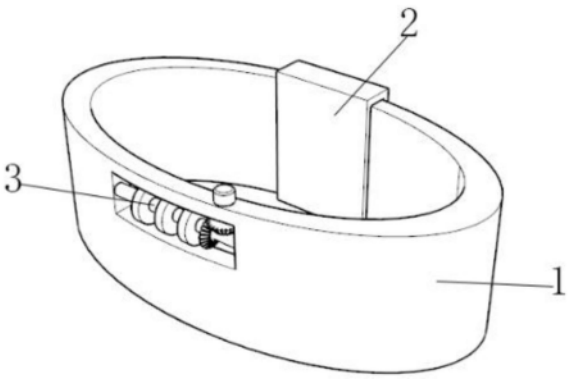

CN 221731506 U

1.一种缓解腰部疼痛的护理腰带,包括腰带组件(1),其特征在于:所述腰带组件(1)的一侧固定连接有卡扣(2),所述腰带组件(1)的前侧内部活动连接有按摩组件(3);

所述按摩组件(3)包括与腰带组件(1)顶部固定连接的步进电机(301),所述步进电机(301)的底部固定连接有穿入腰带组件(1)内部的连接杆(302),所述连接杆(302)的底部固定连接有第一斜向齿轮(303),所述腰带组件(1)的内部活动连接有转动杆(304),所述转动杆(304)的右侧表面固定连接有第二斜向齿轮(305),且第二斜向齿轮(305)与第一斜向齿轮(303)啮合,所述转动杆(304)的表面固定连接有多组位于第二斜向齿轮(305)左侧的按摩轮(306)。

2.根据权利要求1所述的一种缓解腰部疼痛的护理腰带,其特征在于:所述腰带组件(1)包括带体(101),所述带体(101)的前面开设有护理孔(102),且转动杆(304)的两侧与连接杆(302)的两侧内壁活动连接。

3.根据权利要求2所述的一种缓解腰部疼痛的护理腰带,其特征在于:所述卡扣(2)包括与带体(101)一侧固定连接的扣体(201),所述扣体(201)的左侧开设有锁紧孔(202)。

4.根据权利要求1所述的一种缓解腰部疼痛的护理腰带,其特征在于:所述第一斜向齿轮(303)位于转动杆(304)的上方,且第一斜向齿轮(303)的底部不与转动杆(304)的右侧表面相接触。

5.根据权利要求1所述的一种缓解腰部疼痛的护理腰带,其特征在于:多组所述按摩轮(306)呈圆盘状,且多组按摩轮(306)的面积大于第二斜向齿轮(305)的面积。

6.根据权利要求2所述的一种缓解腰部疼痛的护理腰带,其特征在于:所述第一斜向齿轮(303)位于护理孔(102)的内部,且第一斜向齿轮(303)的顶部不与护理孔(102)的内顶壁相接触。

7.根据权利要求2所述的一种缓解腰部疼痛的护理腰带,其特征在于:所述带体(101)的内侧固定连接有垫片(4),且垫片(4)的上下两端呈半圆状。

一种缓解腰部疼痛的护理腰带

技术领域

[0001] 本实用新型涉及腰部护理技术领域,具体为一种缓解腰部疼痛的护理腰带。

背景技术

[0002] 腰椎痛是由于比较常见的有腰部骨质增生、骨刺、椎间盘突出症、腰椎肥大、椎管狭窄、腰部骨折、椎管肿瘤、腰部急慢性外伤或劳损、腰肌劳损、强直性脊柱炎等疾病引起的腰部疼痛,目前,对于患有腰部慢性病(如腰椎间盘突出等)的病人,其常采用在伤患处粘贴药贴或者使用带有药物成分的护理腰带进行治疗,随着科技的不断发展,市场上出现了不同种类的牵引护理腰带,例如医用护理腰带、腰椎护理腰带、腰椎牵引器。

[0003] 现有的护理腰带大多采用粘贴药贴的方式,在人们日常腰部出现酸痛、在户外的时候,只能手动的对腰部进行按摩,对于腰部疼痛的缓解十分有限。

[0004] 为此,我们设计了一种缓解腰部疼痛的护理腰带。

实用新型内容

[0005] 针对现有技术的不足,本实用新型提供了一种缓解腰部疼痛的护理腰带,解决了日常出现腰部疼痛的时候无法缓解的问题。

[0006] 为了达到上述目的,本实用新型所采用的技术方案是:

[0007] 一种缓解腰部疼痛的护理腰带,包括腰带组件,所述腰带组件的一侧固定连接有卡扣,所述腰带组件的前侧内部活动连接有按摩组件,所述按摩组件包括与腰带组件顶部固定连接的步进电机,所述步进电机的底部固定连接有穿入腰带组件内部的连接杆,所述连接杆的底部固定连接有第一斜向齿轮,所述腰带组件的内部活动连接有转动杆,所述转动杆的右侧表面固定连接有第二斜向齿轮,且第二斜向齿轮与第一斜向齿轮啮合,所述转动杆的表面固定连接有多组位于第二斜向齿轮左侧的按摩轮。

[0008] 进一步的,所述腰带组件包括带体,所述带体的前面开设有护理孔,且转动杆的两侧与连接杆的两侧内壁活动连接。

[0009] 进一步的,所述卡扣包括与带体一侧固定连接的扣体,所述扣体的左侧开设有锁紧孔。

[0010] 进一步的,所述第一斜向齿轮位于转动杆的上方,且第一斜向齿轮的底部不与转动杆的右侧表面相接触。

[0011] 进一步的,多组所述按摩轮呈圆盘状,且多组按摩轮的面积大于第二斜向齿轮的面积。

[0012] 进一步的,所述第一斜向齿轮位于护理孔的内部,且第一斜向齿轮的顶部不与护理孔的内顶壁相接触。

[0013] 进一步的,所述带体的内侧固定连接有垫片,且垫片的上下两端呈半圆状。

[0014] 本实用新型的有益效果为:

[0015] 1、通过设置的按摩组件,按摩组件中的步进电机与带体顶部固定连接,通过设置

的连接杆、第一斜向齿轮、转动杆、第二斜向齿轮、按摩轮、在日常使用者腰部出现疼痛的时候,使用者启动步进电机带动连接杆与第一斜向齿轮进行转动,第一斜向齿轮与第二斜向齿轮啮合,第一斜向齿轮带动第二斜向齿轮进行转动,第二斜向齿轮带动转动杆及按摩轮进行转动,按摩轮与使用者腰部接触,给使用者腰部进行按摩,不用使用者在出现腰部疼痛时,只能手动的进行按摩,有效的缓解使用者腰部疼痛。

[0016] 2、通过设置的第一斜向齿轮与第二斜向齿轮,第一斜向齿轮与第二斜向齿轮啮合,实现了第一斜向齿轮带动第二斜向齿轮转动的效果。

附图说明

[0017] 图1为本实用新型的整体结构示意图;

[0018] 图2为本实用新型的卡扣结构示意图;

[0019] 图3为本实用新型的按摩组件结构示意图。

[0020] 图中:1、腰带组件;101、带体;102、护理孔;2、卡扣;201、扣体;202、锁紧孔;3、按摩组件;301、步进电机;302、连接杆;303、第一斜向齿轮;304、转动杆;305、第二斜向齿轮;306、按摩轮;4、垫片。

具体实施方式

[0021] 为使本实用新型实施例的目的、技术方案和优点更加清楚,下面将结合本实用新型实施例中的附图,对本实用新型实施例中的技术方案进行清楚、完整地描述,显然,所描述的实施例是本实用新型一部分实施例,而不是全部的实施例。基于本实用新型中的实施例,本领域普通技术人员在没有作出创造性劳动前提下所获得的所有其他实施例,都属于本实用新型保护的范围。

[0022] 参看图1-3:一种缓解腰部疼痛的护理腰带,包括腰带组件1,腰带组件1的一侧固定连接有卡扣2,便于把腰带组件1穿戴在使用者的腰上,腰带组件1的前侧内部活动连接有按摩组件3,便于为实用按摩腰部,为使用者缓解腰部的疼痛;

[0023] 按摩组件3包括与腰带组件1顶部固定连接的步进电机301,步进电机301的底部固定连接有穿入腰带组件1内部的连接杆302,便于使用者启动步进电机301带动连接杆302进行转动,连接杆302的底部固定连接有第一斜向齿轮303,连接杆302带动第一斜向齿轮303进行转动,腰带组件1的内部活动连接有转动杆304,转动杆304的右侧表面固定连接有第二斜向齿轮305,且第二斜向齿轮305与第一斜向齿轮303啮合,便于第一斜向齿轮303带动第二斜向齿轮305进行转动,第二斜向齿轮305带动转动杆304在腰带组件1的内部进行转动,转动杆304的表面固定连接有多组位于第二斜向齿轮305左侧的按摩轮306,在日常使用者腰部出现疼痛的时候,使用者启动步进电机301带动连接杆302与第一斜向齿轮303进行转动,第一斜向齿轮303与第二斜向齿轮305啮合,第一斜向齿轮303带动第二斜向齿轮305进行转动,第二斜向齿轮305带动转动杆304及按摩轮306进行转动,按摩轮306与使用者腰部接触,给使用者腰部进行按摩,不用使用者在出现腰部疼痛时,只能手动的进行按摩,有效的缓解使用者腰部疼痛;

[0024] 腰带组件1包括带体101,带体101的前面开设有护理孔102,且转动杆304的两侧与连接杆302的两侧内壁活动连接,便于按摩轮306通过护理孔102与使用者腰部进行接触,为

使用者腰部进行按摩,卡扣2包括与带体101一侧固定连接的扣体201,扣体201的左侧开设有锁紧孔202,便于使用者在进行穿戴时,用带体101的一侧扣进锁紧孔202中,把带体101穿戴在使用者的腰部;

[0025] 第一斜向齿轮303位于转动杆304的上方,且第一斜向齿轮303的底部不与转动杆304的右侧表面相接触,第一斜向齿轮303在进行转动的时候不会接触到转动杆304的表面,多组按摩轮306呈圆盘状,且多组按摩轮306的面积大于第二斜向齿轮305的面积,不会让第二斜向齿轮305在转动的时候接触到使用者的腰部,第一斜向齿轮303位于护理孔102的内部,且第一斜向齿轮303的顶部不与护理孔102的内顶壁相接触,第一斜向齿轮303在进行转动的时候不会接触到护理孔102的内顶壁,不会因为接触到护理孔102内顶壁而中断旋转,带体101的内侧固定连接有垫片4,垫片4与使用者腰部进行接触,为使用者腰部受力进行缓冲,且垫片4的上下两端呈半圆状,使用者穿戴时,可以弯腰或者做其他的动作,垫片4的上下两端接触到使用者腰部时,也不会因为两端呈尖锐状而让使用者不舒服。

[0026] 综上所述,本实用新型在使用时,在日常使用者腰部出现疼痛的时候,使用者启动步进电机301带动连接杆302与第一斜向齿轮303进行转动,第一斜向齿轮303与第二斜向齿轮305啮合,第一斜向齿轮303带动第二斜向齿轮305进行转动,第二斜向齿轮305带动转动杆304及按摩轮306进行转动,按摩轮306与使用者腰部接触,给使用者腰部进行按摩,带体101的内侧固定连接有垫片4,垫片4与使用者腰部进行接触,为使用者腰部受力进行缓冲,且垫片4的上下两端呈半圆状,使用者穿戴时,可以弯腰或者做其他的动作,垫片4的上下两端接触到使用者腰部时,也不会因为两端呈尖锐状而让使用者不舒服,不用使用者在出现腰部疼痛时,只能手动的进行按摩,有效的缓解使用者腰部疼痛。

[0027] 以上实施例仅用以说明本实用新型的技术方案,而非对其限制;尽管参照前述实施例对本实用新型进行了详细的说明,本领域的普通技术人员应当理解:其依然可以对前述各实施例所记载的技术方案进行修改,或者对其中部分技术特征进行等同替换;而这些修改或者替换,并不使相应技术方案的本质脱离本实用新型各实施例技术方案的精神和范围。

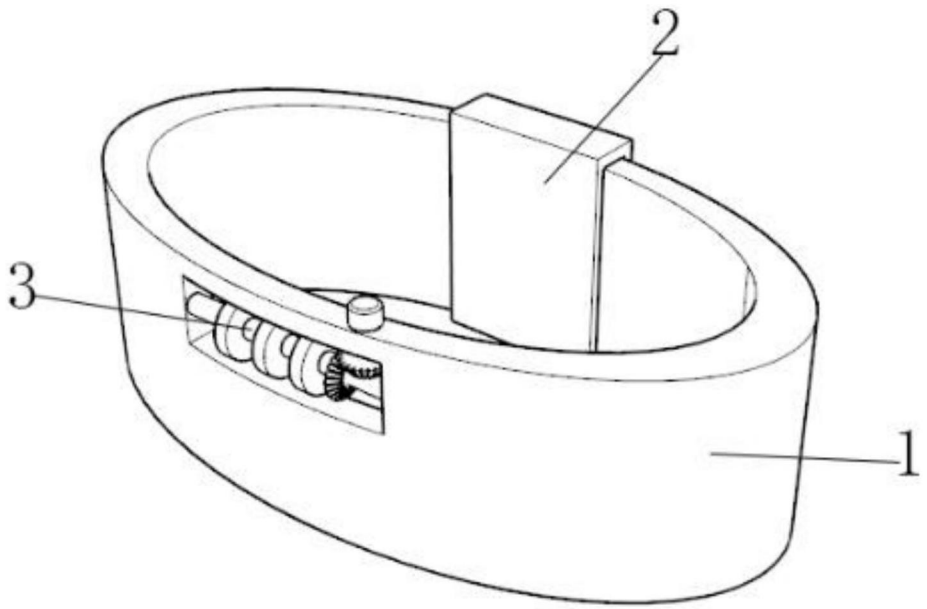

图1

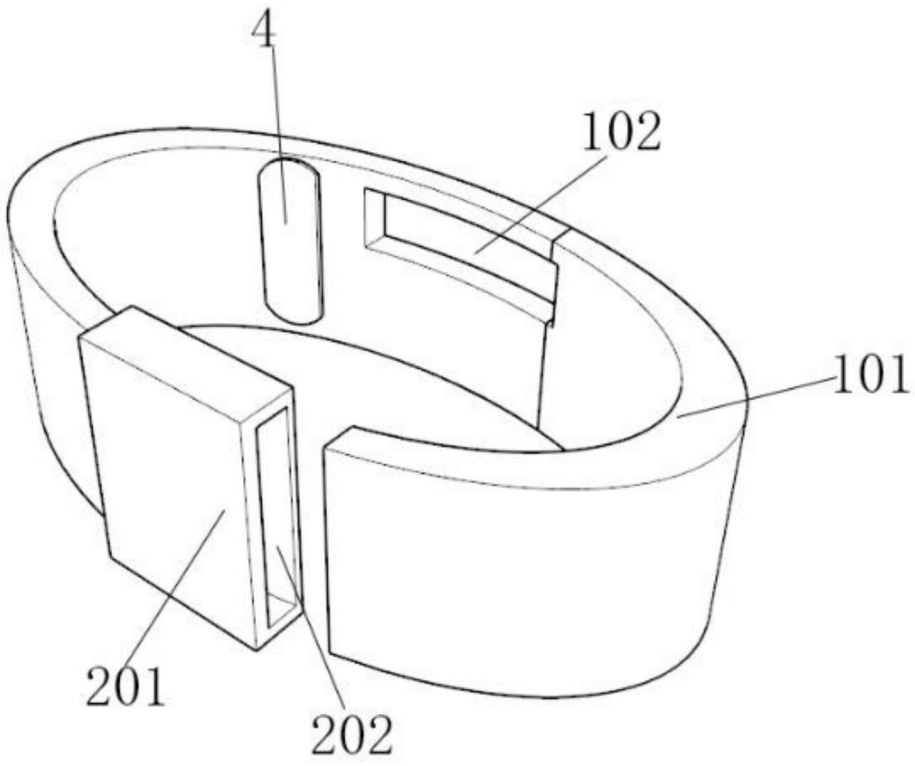

图2

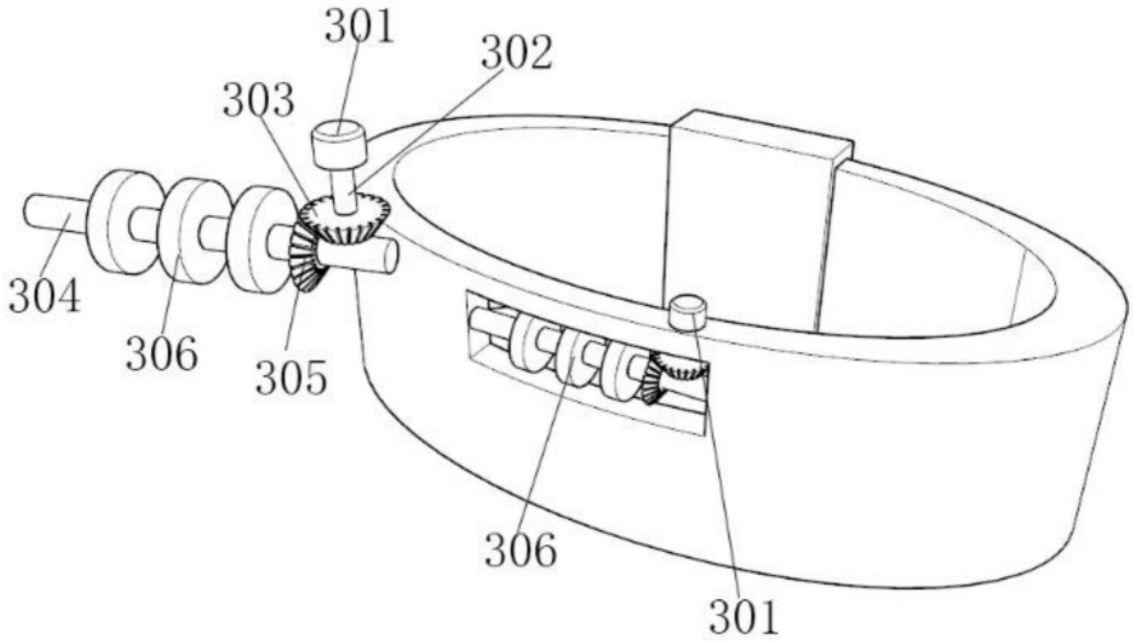

图3