[19] 中华人民共和国国家知识产权局

[51] Int. Cl.
A61M 5/14 (2006.01)

[12] 实用新型专利说明书

专利号 ZL 200520035049.7

[45] 授权公告日 2006 年 8 月 30 日

[11] 授权公告号 CN 2810617Y

[22] 申请日 2005.8.6

[21] 申请号 200520035049.7

[73] 专利权人 朱 渊

地址 636150 四川省宣汉县东乡镇县中医院

[72] 设计人 朱 渊 朱元杰

权利要求书 1 页 说明书 1 页 附图 2 页

[54] 实用新型名称

输液背心

[57] 摘要

本实用新型涉及一种病人输液时穿着的带有输液装置的背心，它包括一件普通背心，以及在背心后背面设计有套袋和底架套于套袋内的输液架，其特点在于病人输液时可以自由走动，解决了长期以来输液病人不能离开输液床的问题。

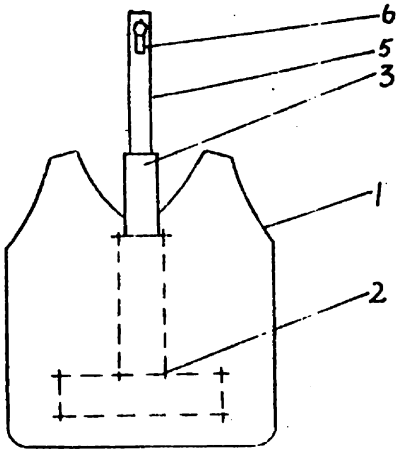

1、一种输液背心，它包括背心（1），其特征在于：在背心（1）后背面设计有套袋（2）、底架套于套袋内的输液架（3）。

2、根据权利要求 1 所述的输液背心，其特征在于：输液架（3）包括丁字底架（4）、通过卡销（7）滑套于丁字底架（4）内的输液杆（5）、连于输液杆（5）上端的输液挂钩（6）。

输液背心

（一） 技术领域

本实用新型涉及一种病人输液时穿着的带有输液装置的输液背心。

（二） 背景技术

目前病人输液，液体瓶挂在输液架上，病人不能走动，给长期输液和需要解便的病人带来很大不便，目前尚无输液架可随人移动的输液装置。

（三） 实用新型内容

本实用新型的目的在于提供一种可随病人移动又不需病人或他人另外操作的输液装置——输液背心。

为了实现上述目的，本实用新型是在普通背心后背面设计有套袋，将一输液架底架套于套袋内构成。

所说的输液架包括丁字底架、通过卡销滑套于丁字底架内的输液杆、连于输液杆上端的输液挂钩。

本实用新型由于采用了上述结构，输液病人需要走动或解便等离开病床时，穿上背心，将液体瓶挂在输液架的挂钩上，病人即可自由行走，同时保证正常输液。

（四） 附图说明

图 1 为本实用新型主视图；

图 2 为本实用新型后视图（图中虚线为套袋缝线）；

图 3 为本实用新型输液架后视图。

（五） 具体实施方式

下面结合附图作进一步说明，但不仅限于此。

如图 1、2、3 所示，本实用新型它包括背心 1、在背心 1 后背面设计有套袋 2、底架套于套袋 2 内的输液架 3。输液架 3 包括丁字底架 4、通过卡销 7 滑套于丁字底架 4 内的输液杆 5、连于输液杆 5 上端的输液挂钩 6；输液杆 5 在底架 4 内滑套相连的目的是便于调节输液杆高度，满足输液的不同要求。

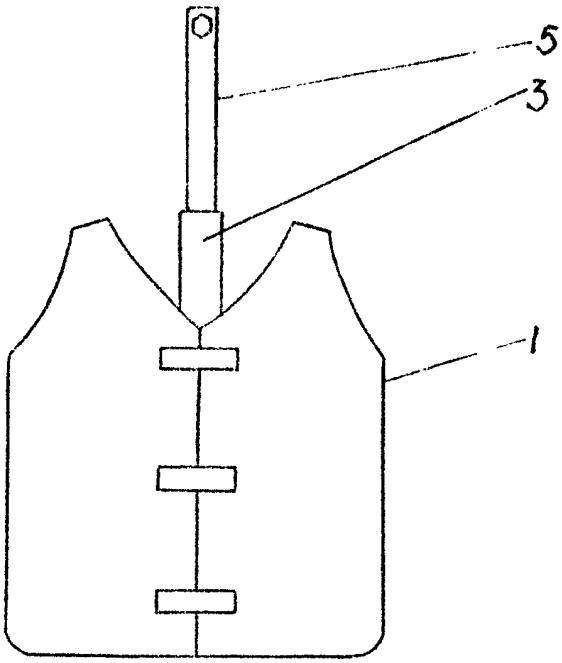

图 1

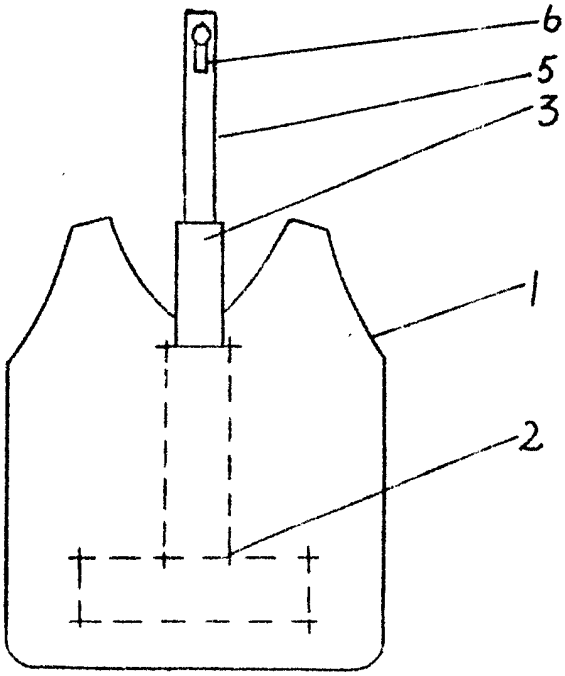

图 2

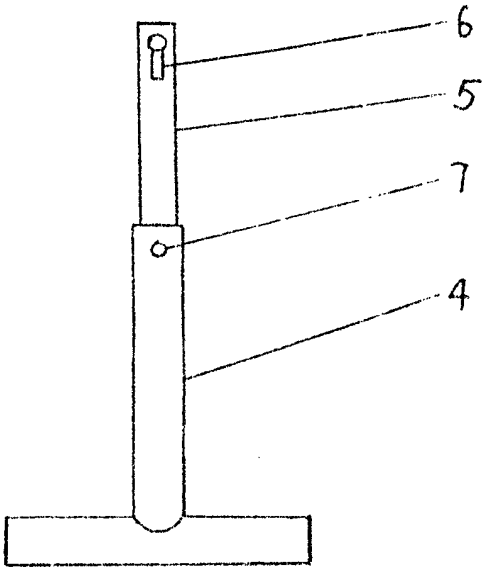

图 3