[19] 中华人民共和国国家知识产权局

[51] Int. Cl.
G09B 11/00 (2006.01)
G09B 11/10 (2006.01)
G06F 3/041 (2006.01)

[12] 实用新型专利说明书

专利号 ZL 200820165253.4

[45] 授权公告日 2009 年 6 月 3 日

[11] 授权公告号 CN 201251861Y

[22] 申请日 2008.10.3

[21] 申请号 200820165253.4

[73] 专利权人 杭州电子科技大学

地址 310018 浙江省杭州市下沙高教园杭州电子科技大学机械学院

[72] 发明人 林家禄

[74] 专利代理机构 杭州中平专利事务所有限公司

代理人 翟中平

权利要求书 1 页 说明书 2 页 附图 1 页

[54] 实用新型名称

用于传统国画、书法的电子手绘板

[57] 摘要

本实用新型涉及一种电子手绘板，特别涉及含有能够检测用户手写输入的书画笔迹的感应显示屏、用于用户输入书画信号的感应笔的一种用于传统国画、书法的电子手绘板，属于电子类文化用品制造领域。 一种用于传统国画、书法的电子手绘板，它由基座、感应笔和笔架组成，基座上设有功能按键、感应显示屏、声音接口、充电接口、数据线接口、音箱区域、开关按键，其特征是：感应显示屏位于基座中间，基座上感应显示屏左侧设有功能按键位，右侧设有音箱区域，声音接口、充电接口、数据线接口分别位于基座右上方，开关按键位于音箱区域右边。

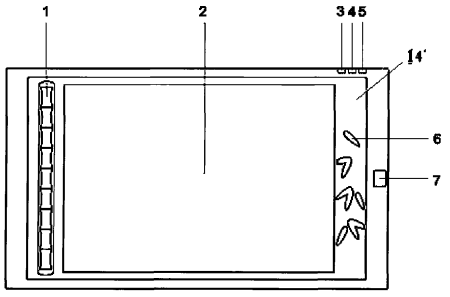

1、一种用于传统国画、书法的电子手绘板，其特征是由基座、感应笔和笔架组成，基座上设有功能按键、感应显示屏、 声音接口、充电接口、数据线接口、音箱区域、开关按键，感应显示屏位于基座中间，基座上感应显示屏左侧设有功能按键位，右侧设有音箱区域，声音接口、充电接口、数据线接口分别位于基座右上方，开关按键位于音箱区域右边。

2、根据权利要求 1 所述的一种用于传统国画、书法的电子手绘板，其特征是：感应笔由软质感应笔触 、可更换笔头 、笔杆组成。

3、根据权利要求 1 所述的一种用于传统国画、书法的电子手绘板，其特征是：笔架侧端设有印章感应器。

4、根据权利要求 3 所述的印章感应器，其特征是：印章感应器为用户输入印章信号至能够接受印章信号的感应显示屏的印章信号输入工具。

用于传统国画、书法的电子手绘板

技术领域

本实用新型涉及一种电子手绘板，特别涉及含有能够检测用户手写输入的书画笔迹的感应显示屏、用于用户输入书画信号的感应笔的一种用于传统国画、书法的电子手绘板，属于电子类文化用品制造领域。

背景技术

传统书法国画和书法是我国传统文化的精粹，深受老年人的欢迎。然而随着时代的变迁，因为过度的传统和使用、保存的繁琐而使其在年轻人的世界难以流行。

发明内容

设计目的：避免背景技术中的不足之处，设计一种使用现代电子技术，简洁而形象地再现传统绘画、书法的效果。

设计方案：为了实现上述目的。1、感应笔和感应显示器的设计是本使用新型设计的特征之一。这样做的目的在于：一是感应显示屏能够感应用户输入的书画信号，感应笔为用户输入书画信号控制和编辑的工具，或者手写相关联的逻辑笔，感应笔触摸感应显示屏再现感应笔书画的笔迹。二是可以根据不同的书、画要求而更换大小和特点都不一样的感应笔头。2、数据线接口的设计是本实用新型设计的特征之二。这样做的目的在于：用户可以用外存储器分享自己的作品、或者下载作品进行临摹学习。3、笔架侧端设有印章感应器的设计是本实用新型特征之三。这样做的目的在于：不仅具有放置感应笔的功能，而且其侧端的印章感应器可以在需要盖章的地方盖印。

技术方案：用于传统国画、书法的电子手绘板，它由基座、感应笔和笔架

组成，基座上设有功能按键、感应显示屏、 声音接口、充电接口、数据线接口、音箱区域、开关按键，感应显示屏位于基座中间，基座上感应显示屏左侧设有功能按键位，右侧设有音箱区域，声音接口、充电接口、数据线接口分别位于基座右上方，开关按键位于音箱区域右边。

本实用新型与背景技术相比，感应笔触摸感应显示屏再现感应笔书画的笔迹，简洁而形象地再现传统绘画、书法的效果，用户可以全新创作，也可以进行临摹练习，而且操作简单，适合老年群体，同时也适合年轻人、小孩使用。

附图说明

图 1 是用于传统国画、书法的电子手绘板主视图

图 2 是用于传统国画、书法的电子手绘板俯视图。

图 3 是感应笔结构示意图。

图 4 是笔架结构示意图。

具体实施方式

实施例 1：参照附图 1~4。用于传统国画、书法的电子手绘板，它由基座 14、感应笔 13 和笔架 11 组成，基座 14 上设有功能按键 1、感应显示屏 2、 声音接口 3、充电接口 4、数据线接口 5、音箱区域 6、开关按键 7，感应显示屏 2 位于基座 14 中间，基座 14 上感应显示屏 3 左侧设有功能按键位 2，右侧设有音箱区域 6，声音接口 3、充电接口 4、数据线 5 接口分别位于基座右上方，开关按键位于音箱区域右边。感应笔 13 由软质感应笔触 8 、可更换笔头 9 、笔 10 杆组成。笔架 11 侧端设有印章感应器 12。印章感应器 12 为用户输入印章信号至能够接受印章信号的感应显示屏的印章信号输入工具。

需要理解到的是：上述实施例虽然对本实用新型作了比较详细的文字描述，但是这些文字描述，只是对本实用新型设计思路的简单描述，而不是对本实用新型的设计思路的限制，任何不超过本实用新型设计思路的组合、增加或修改，均落入本实用新型的保护范围内。

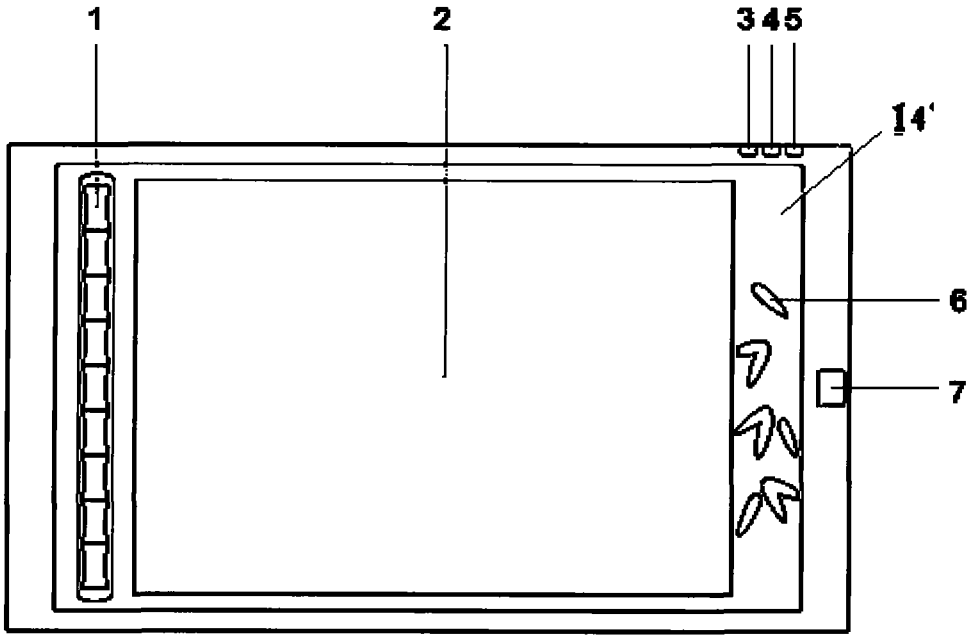

图 1



图 2

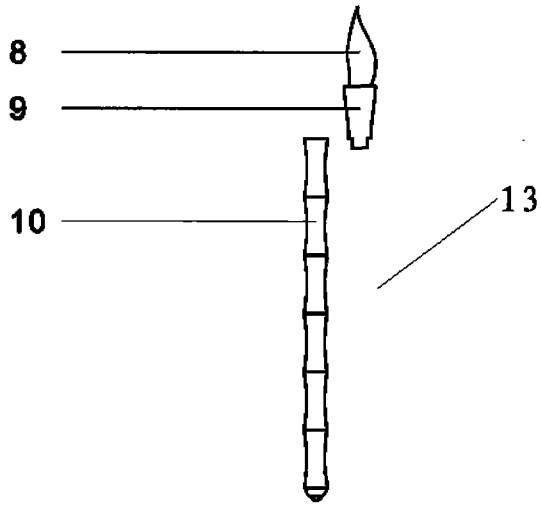

图 3

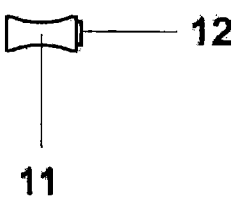

图 4