(19)中华人民共和国国家知识产权局

(12)发明专利申请

(10)申请公布号 CN 105173311 A
(43)申请公布日 2015.12.23

(21)申请号 201510580756.2

(22)申请日 2015.09.14

(71)申请人 安徽古今文物保护有限公司
地址 246001 安徽省安庆市大观区湖心中路17-1号负一层2单元3室

(72)发明人 谦谦 汪涛 余振河 陈诚

(51)Int.Cl.
B65D 5/50(2006.01)
B65D 5/64(2006.01)
B65D 53/00(2006.01)

权利要求书1页 说明书2页 附图2页

(54)发明名称

文物保护专用无酸纸摇盖式囊匣

(57)摘要

本发明一种文物保护专用无酸纸摇盖式囊匣，包括盒体，所述盒体上连接有盒盖；所述盒体上设置有锁扣，所述盒盖上设置有与锁扣对应的锁扣孔；所述盒体内置有定位板，所述定位板居中设置有限位孔；所述定位板沿限位孔还无规则的设置有若干放射状裂隙。本发明结构简单，使用方便；可对古器物形成较好的保护且方便储运。

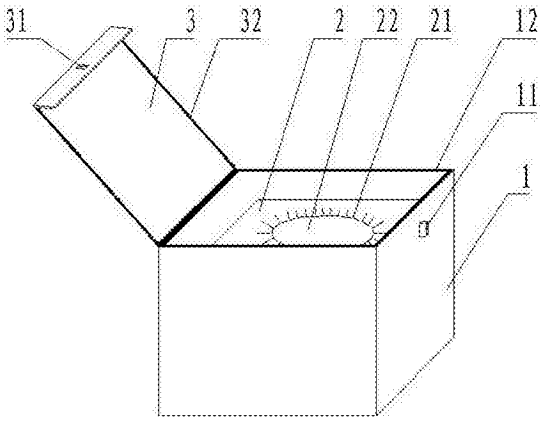

CN 105173311 A

1.一种文物保护专用无酸纸摇盖式囊匣，包括盒体(1)，所述盒体(1)上连接有盒盖(3)；其特征是：所述盒体(1)上设置有锁扣(11)，所述盒盖(3)上设置有与锁扣(11)对应的锁扣孔(31)；所述盒体(1)内置有定位板(2)，所述定位板(2)居中设置有限位孔(22)；所述定位板(2)沿限位孔(22)还无规则的设置有若干放射状裂隙(21)。

2.根据权利要求1所述的文物保护专用无酸纸摇盖式囊匣，其特征在于：所述定位板(2)与盒体(1)活动设置。

3.根据权利要求1所述的文物保护专用无酸纸摇盖式囊匣，其特征在于：所述盒盖(3)上设置有上密封条(32)，所述盒体(1)上沿也设置有与上密封条(32)对应的下密封条(12)。

4.根据权利要求1所述的文物保护专用无酸纸摇盖式囊匣，其特征在于：所述锁扣(11)、锁扣孔(31)皆为长方形；所述锁扣(11)小于锁扣孔(31)且锁扣(11)可沿自身360°旋转。

文物保护专用无酸纸摇盖式囊匣

技术领域

[0001] 本发明涉及文物馆藏装具，具体涉及一种文物保护专用无酸纸摇盖式囊匣。

背景技术

[0002] 馆藏古器物种类繁多，实际应用中需根据其体积质地予以分类妥善保藏，而一些需异地展出的古器物在搬运过程中易损坏，造成不可挽回的损失；再者，现有古器物保护装置密封性差，恶劣的储藏环境也加速古器物自然损耗；而针对上述古器物，现有技术中尚无较好保存器具。

发明内容

[0003] 本发明所要解决的技术问题是提供一种可有效防潮、防尘、防污，并具有占用空间小，管理高效方便的文物保护专用无酸纸摇盖式囊匣。

[0004] 为解决上述技术问题，本发明一种文物保护专用无酸纸摇盖式囊匣，包括盒体，所述盒体上连接有盒盖；所述盒体上设置有锁扣，所述盒盖上设置有与锁扣对应的锁扣孔；所述盒体内置有定位板，所述定位板居中设置有限位孔；所述定位板沿限位孔还无规则的设置有若干放射状裂隙。

[0005] 所述定位板与盒体活动设置。

[0006] 所述盒盖上设置有上密封条，所述盒体上沿也设置有与上密封条对应的下密封条。

[0007] 所述锁扣、锁扣孔皆为长方形；所述锁扣小于锁扣孔且锁扣可沿自身 360° 旋转。

[0008] 本发明用于储放大于其内设置限位孔的古器物；采用了上述技术方案后，将古器物由限位孔置入，因古器物尺寸相对大于限位孔，在其置入同时撑开放射状裂隙，具一定反作用力的放射状裂隙对古器物形成自然夹持力，对古器物形成定位保护。锁扣插入锁扣孔并旋转 90° 即完成盒盖的锁紧，避免搬运过程中盒盖松脱。上密封条、下密封条相互配合使盒体形成较密闭的空间，对古器物形成更好的保护。

[0009] 本发明结构简单，使用方便；可对古器物形成较好的保护且方便储运。

附图说明

[0010] 图 1 是本发明的结构示意图；

图 2 是本发明的定位板以竖立状内置时的结构示意图。

具体实施方式

[0011] 下面结合附图对本发明作进一步的说明：

如图 1 所示，本发明一种文物保护专用无酸纸摇盖式囊匣，包括盒体 1，所述盒体 1 上连接有盒盖 3；所述盒体 1 上设置有锁扣 11，所述盒盖 3 上设置有与锁扣 11 对应的锁扣孔 31；所述盒体 1 内置有定位板 2，所述定位板 2 居中设置有限位孔 22；所述定位板 2 沿限位

孔 22 还无规则的设置有若干放射状裂隙 21。

[0012] 所述定位板 2 与盒体 1 活动设置。

[0013] 所述盒盖 3 上设置有上密封条 32，所述盒体 1 上沿也设置有与上密封条 32 对应的下密封条 12。

[0014] 所述锁扣 11、锁扣孔 31 皆为长方形；所述锁扣 11 小于锁扣孔 31 且锁扣 11 可沿自身 360° 旋转。

[0015] 本发明使用时，将古器物由限位孔 22 置入，放射状裂隙 21 撑开后形成反作用力对古器物夹持定位；完成夹持定位后闭合盒盖 3，将锁扣 11 插入锁扣孔 31 并旋转 90° 即完成盒盖 3 的锁紧，其下步古器物开取也非常的方便。盒盖 3 闭合状态下，上密封条 32、下密封条 12 将盒体 1 形成密闭的空间，外界的空气、污染物、潮气对古器物的损害降至最低。因放射状裂隙 21 具较好的弹性，可通过其不同区夹持配合实现各种异形古器物的保护，其使用范围广；实际应用时，根据古器物外形可以立姿置入，也可以各种角度卧姿置入，定位后，其对古器物夹持保护效果均佳。

[0016] 本发明的定位板 2 还可以竖立姿态置入盒体 1，以满足特殊古器物的保存，如图 2 所示，盒体 1 内上下分别设置有限位槽 4，定位板 2 通过限位槽 4 居中插入盒体 1。保存古器物时，先抽出定位板 2，在限位孔 22 内插入古器物，再由限位槽 4 内插入定位板 2 即完成古器物的定位保护工作。

[0017] 为对古器物形成更好的保护，本发明主要结构都由无酸纸制作，无酸纸制作的定位板 2 在受压时可保持较好的复位张力，以实现古器物的夹持定位。

[0018] 本发明能够对各形古器物进行妥善保存，占用空间小，管理高效方便。

[0019] 以上显示和描述了本发明的基本原理和主要特征及本发明的优点。本行业的技术人员应该了解，本发明不受上述实施例的限制，上述实施例和说明书中描述的只是说明本发明的原理，在不脱离本发明精神和范围的前提下，本发明还会有各种变化和改进，这些变化和改进都落入要求保护的本发明范围内。

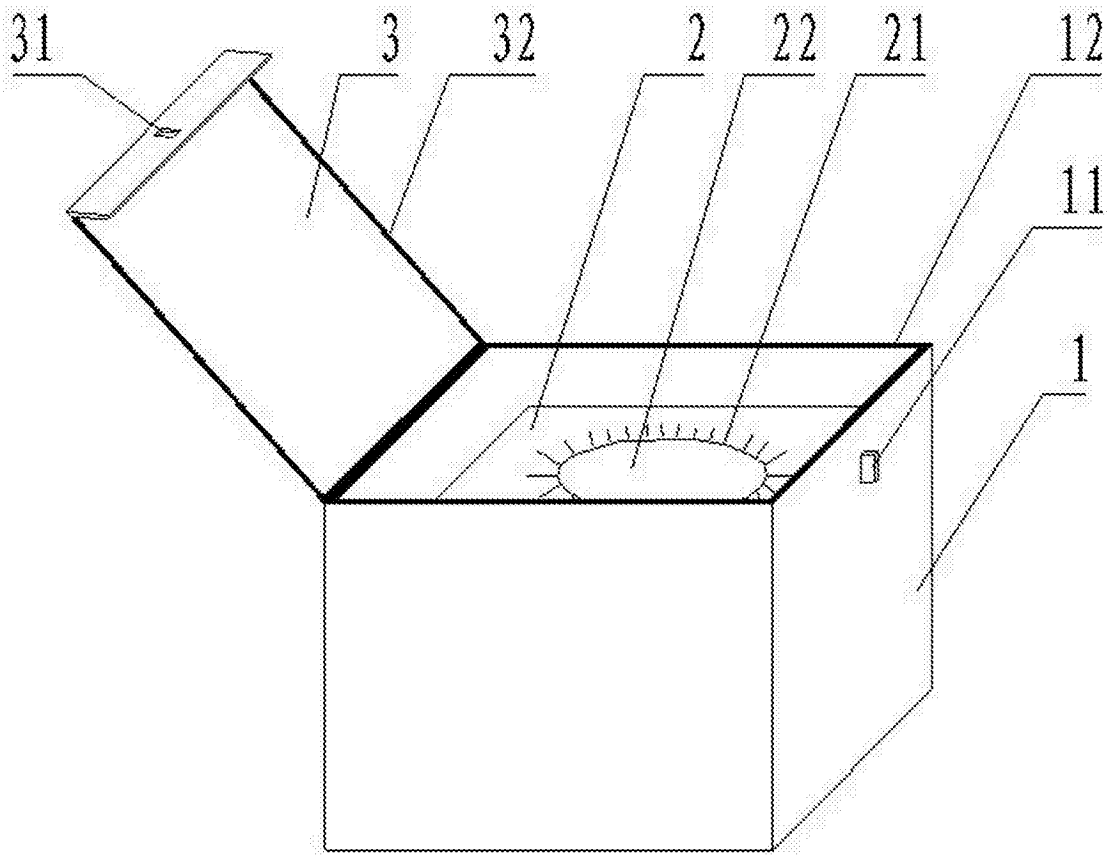

图 1

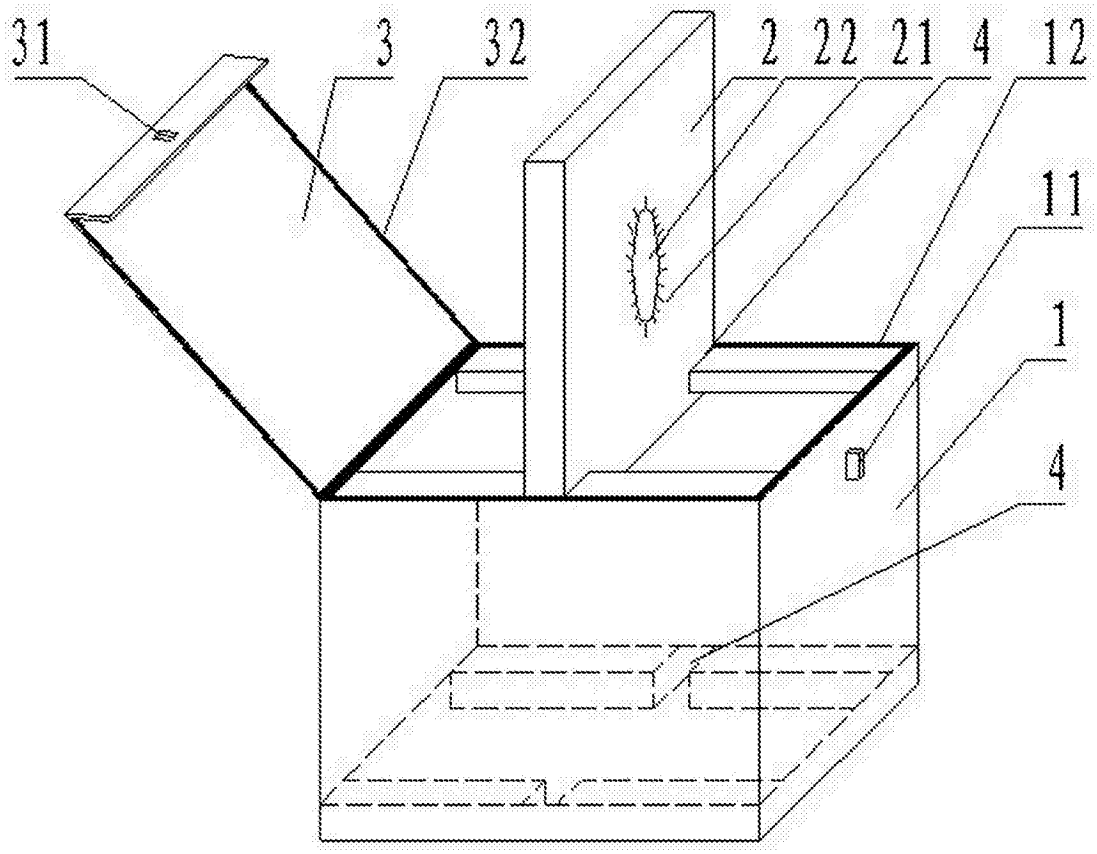

图 2