(19)中华人民共和国国家知识产权局

(12)发明专利申请

(10)申请公布号 CN 111000485 A
(43)申请公布日 2020.04.14

(21)申请号 201911197579.4

(22)申请日 2019.11.29

(71)申请人 徐州市元亨新能源开发有限公司
地址 221000 江苏省徐州市睢宁县宁江工业园北环路66号

(72)发明人 张雷

(51)Int.Cl.
A47L 5/22(2006.01)
A47L 9/28(2006.01)
A47L 9/00(2006.01)

权利要求书1页 说明书2页 附图1页

(54)发明名称

一种新能源除尘设备

(57)摘要

本发明公开了一种新能源除尘设备，具体涉及新能源技术领域，包括壳体，所述壳体内部设有分隔板，所述分隔板底部与壳体内部底壁固定连接，所述分隔板顶部与壳体内部顶壁固定连接，所述分隔板一侧设有限定块，所述限定块与壳体内部底壁固定连接，所述限定块顶部固定设有抽风机，所述抽风机输出端固定设有进尘管，所述进尘管一端贯穿壳体一侧壁，所述进尘管底端固定设有吸嘴，所述抽风机一侧固定设有导尘管，所述导尘管贯穿分隔板，所述壳体一侧壁顶部固定设有滤网，所述壳体顶部设有两侧均固定设有立板。本发明通过设有太阳能板，将新能源与传统除尘器相结合，可以自身发电，能不断的存储电量，实用性较高。

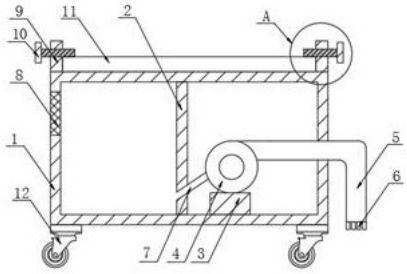

CN 111000485 A

1.一种新能源除尘设备,包括壳体(1),其特征在于:所述壳体(1)内部设有分隔板(2),所述分隔板(2)底部与壳体(1)内部底壁固定连接,所述分隔板(2)顶部与壳体(1)内部顶壁固定连接,所述分隔板(2)一侧设有限定块(3),所述限定块(3)与壳体(1)内部底壁固定连接,所述限定块(3)顶部固定设有抽风机(4),所述抽风机(4)输出端固定设有进尘管(5),所述进尘管(5)一端贯穿壳体(1)一侧壁,所述进尘管(5)底端固定设有吸嘴(6),所述抽风机(4)一侧固定设有导尘管(7),所述导尘管(7)贯穿分隔板(2),所述壳体(1)一侧壁顶部固定设有滤网(8),所述壳体(1)顶部设有两侧均固定设有立板(9),所述立板(9)内部设有螺栓(10),所述螺栓(10)贯穿立柱(9),两个所述立柱(9)之间设有太阳能板(11)。

2.根据权利要求1所述的一种新能源除尘设备,其特征在于:所述壳体(1)底部四角均设有万向轮(12),所述万向轮(12)与壳体(1)固定连接。

3.根据权利要求1所述的一种新能源除尘设备,其特征在于:所述立柱(9)关于壳体(1)中心对称分布,所述螺杆(10)关于壳体(1)中心对称分布。

4.根据权利要求1所述的一种新能源除尘设备,其特征在于:所述太阳能板(11)与立柱(9)相匹配。

5.根据权利要求1所述的一种新能源除尘设备,其特征在于:所述螺栓(10)与立柱(9)螺纹连接,所述吸嘴(6)的数量设有多个。

一种新能源除尘设备

技术领域

[0001] 本发明涉及新能源技术领域，更具体地说，本发明涉及一种新能源除尘设备。

背景技术

[0002] 新能源技术是高技术的支柱，包括核能技术、太阳能技术、燃煤、磁流体发电技术、地热能技术、海洋能技术等，其中核能技术与太阳能技术是新能源技术的主要标志，对核能、太阳能的开发利用，打破了以石油、煤炭为主体的传统能源观念，开创了能源的新时代，而随着环境污染的持续严重，家中灰尘也逐渐的增加，需要经常进行拖地或者用抹布对家具进行清洗，人工清理的效率较低，因此新能源技术也逐渐应用到家用器械领域中，如使用节能吸尘器等设备进行除尘。

[0003] 但是现有的节能除尘设备在除尘过程耗电量大，自身不能发电，存储电量低，实用性不高。

[0004] 因此，发明一种新能源除尘设备来解决上述问题很有必要。

发明内容

[0005] 为了克服现有技术的上述缺陷，本发明的实施例提供一种新能源除尘设备，通过设有太阳能板，将新能源与传统除尘器相结合，可以自身发电，能不断的存储电量，以解决上述背景技术中提出的问题。

[0006] 为实现上述目的，本发明提供如下技术方案：一种新能源除尘设备，包括壳体，所述壳体内部设有分隔板，所述分隔板底部与壳体内部底壁固定连接，所述分隔板顶部与壳体内部顶壁固定连接，所述分隔板一侧设有限定块，所述限定块与壳体内部底壁固定连接，所述限定块顶部固定设有抽风机，所述抽风机输出端固定设有进尘管，所述进尘管一端贯穿壳体一侧壁，所述进尘管底端固定设有吸嘴，所述抽风机一侧固定设有导尘管，所述导尘管贯穿分隔板，所述壳体一侧壁顶部固定设有滤网，所述壳体顶部设有两侧均固定设有立板，所述立板内部设有螺栓，所述螺栓贯穿立柱，两个所述立柱之间设有太阳能板。

[0007] 在一个优选地实施方式中，所述壳体底部四角均设有万向轮，所述万向轮与壳体固定连接。

[0008] 在一个优选地实施方式中，所述立柱关于壳体中心对称分布，所述螺杆关于壳体中心对称分布。

[0009] 在一个优选地实施方式中，所述太阳能板与立柱相匹配。

[0010] 在一个优选地实施方式中，所述螺栓与立柱螺纹连接，所述吸嘴的数量设有多个。

[0011] 本发明的技术效果和优点：

使用者通过拧紧螺栓，将太阳能板牢牢固定，且太阳能板储存的电能输送给抽风机，启动抽风机，地上的灰尘将被吸嘴吸起，进一步的进入到进尘管内部，从而经导尘管进入到壳体内部，通过万向轮随意移动增加除尘面积，当除尘完毕后，打开滤网即可清理壳体内部的灰尘，此装置将新能源与传统除尘器相结合，可以自身发电，能不断的存储电量，实用性高。

附图说明

[0012] 图1为本发明的整体结构示意图。

[0013] 图2为本发明的正视图。

[0014] 图3为本发明图1的A部结构放大图。

[0015] 附图标记为:1壳体、2分隔板、3限定块、4抽风机、5进尘管、6吸嘴、7导尘管、8滤网、9立柱、10螺栓、11太阳能板、12万向轮。

具体实施方式

[0016] 下面将结合本发明实施例中的附图,对本发明实施例中的技术方案进行清楚、完整地描述,显然,所描述的实施例仅仅是本发明一部分实施例,而不是全部的实施例。基于本发明中的实施例,本领域普通技术人员在没有做出创造性劳动前提下所获得的所有其他实施例,都属于本发明保护的范围。

[0017] 根据图1-3所示的一种新能源除尘设备,包括壳体1,所述壳体1内部设有分隔板2,所述分隔板2底部与壳体1内部底壁固定连接,所述分隔板2顶部与壳体1内部顶壁固定连接,所述分隔板2一侧设有限定块3,所述限定块3与壳体1内部底壁固定连接,所述限定块3顶部固定设有抽风机4,所述抽风机4输出端固定设有进尘管5,所述进尘管5一端贯穿壳体1一侧壁,所述进尘管5底端固定设有吸嘴6,所述抽风机4一侧固定设有导尘管7,所述导尘管7贯穿分隔板2,所述壳体1一侧壁顶部固定设有滤网8,所述壳体1顶部设有两侧均固定设有立板9,所述立板9内部设有螺栓10,所述螺栓10贯穿立柱9,两个所述立柱9之间设有太阳能板11;

进一步的,所述壳体1底部四角均设有万向轮12,所述万向轮12与壳体1固定连接;

进一步的,所述立柱9关于壳体1中心对称分布,所述螺杆10关于壳体1中心对称分布;

进一步的,所述太阳能板11与立柱9相匹配;

进一步的,所述螺栓10与立柱9螺纹连接,所述吸嘴6的数量设有多个。

[0018] 本发明工作原理:

参照说明书附图1-3,使用者拧紧螺栓10,将太阳能板11牢牢固定,且太阳能板11储存的电能输送给抽风机6,使用者将此装置通过万向轮12移动到需要使用的地方,启动抽风机4,地上的灰尘将被吸嘴6吸起,进一步的进入到进尘管5内部,经抽风机4后由导尘管7进入到壳体1内部,通过万向轮12随意移动增加除尘面积,当除尘完毕后,打开滤网8即可清理壳体1内部的灰尘。

[0019] 最后应说明的几点是:首先,在本申请的描述中,需要说明的是,除非另有规定和限定,术语“安装”、“相连”、“连接”应做广义理解,可以是机械连接或电连接,也可以是两个元件内部的连通,可以是直接相连,“上”、“下”、“左”、“右”等仅用于表示相对位置关系,当被描述对象的绝对位置改变,则相对位置关系可能发生改变;

其次:本发明公开实施例附图中,只涉及到与本公开实施例涉及到的结构,其他结构可参考通常设计,在不冲突情况下,本发明同一实施例及不同实施例可以相互组合;

最后:以上所述仅为本发明的优选实施例而已,并不用于限制本发明,凡在本发明的精神和原则之内,所作的任何修改、等同替换、改进等,均应包含在本发明的保护范围之内。

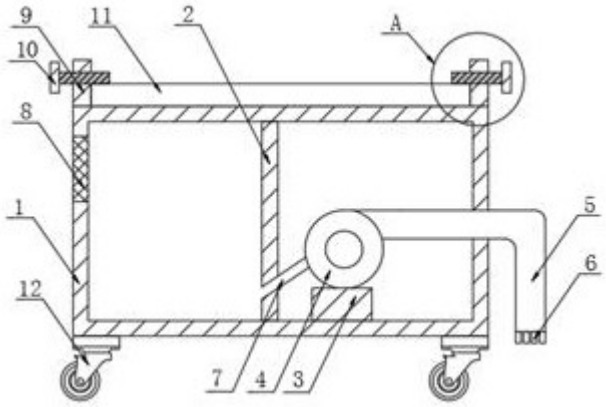

图 1

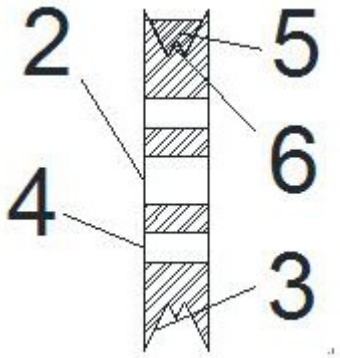

图 2

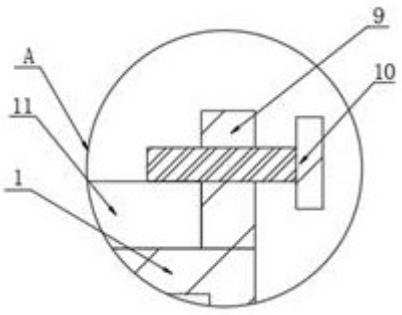

图 3