(19)中华人民共和国国家知识产权局

(12)实用新型专利

(10)授权公告号 CN 203873481 U
(45)授权公告日 2014.10.15

(21)申请号 201320803338.1

(22)申请日 2013.12.05

(73)专利权人 杨人代
地址 516000 广东省惠州市仲恺高新区惠台工业园区53号小区工业厂房A栋二楼局部

(72)发明人 杨人代

(74)专利代理机构 广州华进联合专利商标代理有限公司 44224
代理人 何平

(51)Int.Cl.
A47G 25/06(2006.01)

(ESM)同样的发明创造已同日申请发明专利

权利要求书1页 说明书2页 附图1页

(54)实用新型名称

衣架

(57)摘要

一种衣架，包括衣架本体以及与所述衣架本体连接的挂钩，所述衣架本体一端设置有悬挂部，另一端设置有支撑部；所述挂钩可活动地与所述衣架本体连接；所述悬挂部设有悬挂孔。上述衣架，在使用时，将衣架悬挂于晾晒杆上，此时支撑部抵住墙壁，将毛巾用衣架撑好后，悬挂于悬挂部的悬挂孔中。在使用时，衣架不仅受到来自于晾晒杆的支持力，还有来自于墙壁通过支撑部施加于衣架的支持力，因此，使用上述衣架悬挂稳定。此外，晾晒杆上可以悬挂多个衣架，提高了空间的利用率。

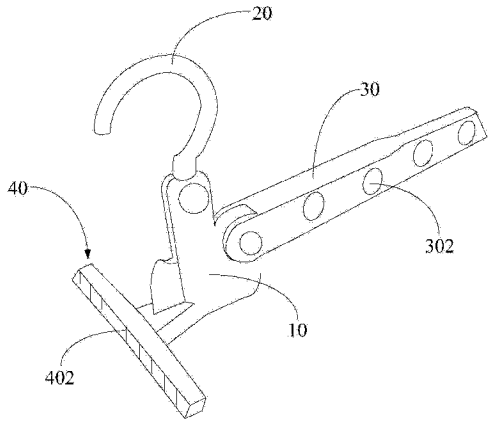

CN 203873481 U

1. 一种衣架，包括衣架本体以及与所述衣架本体连接的挂钩，其特征在于，所述衣架本体一端设置有悬挂部，另一端设置有支撑部；

所述挂钩可活动地与所述衣架本体连接；

所述悬挂部设有悬挂孔；所述悬挂部与所述支撑部的形状均为长方体，所述悬挂部与所述支撑部垂直。

2. 根据权利要求 1 所述的衣架，其特征在于，所述支撑部远离所述衣架本体的表面设置有防滑层。

3. 根据权利要求 1-2 任一项所述的衣架，其特征在于，所述悬挂孔的个数为多个，多个所述悬挂孔的间距相等。

衣架

技术领域

[0001] 本实用新型涉及生活日用品领域，特别是涉及衣架。

背景技术

[0002] 随着房价的日益上涨，人们居住空间受到越来越多的挤压，合理利用使用空间就显得越来越重要。家庭浴室里会有多条毛巾，湿毛巾挤在一起容易滋生细菌，不利用人体健康。

[0003] 一般地，会在浴室设置晾晒杆，将毛巾平铺悬挂于晾晒杆上。当毛巾个数较多时，需要增加晾晒杆的个数或者长度，这无疑会占用较多的使用空间。

实用新型内容

[0004] 基于此，有必要提供一种空间利用率高的衣架。

[0005] 一种衣架，包括衣架本体以及与所述衣架本体连接的挂钩，所述衣架本体一端设置有悬挂部，另一端设置有支撑部；

[0006] 所述挂钩可活动地与所述衣架本体连接；

[0007] 所述悬挂部设有悬挂孔。

[0008] 在其中一个实施例中，所述悬挂部与所述支撑部的形状均为长方体，所述悬挂部与所述支撑部垂直。

[0009] 在其中一个实施例中，所述支撑部远离所述衣架本体的表面设置有防滑层。

[0010] 在其中一个实施例中，所述悬挂孔的个数为多个，多个所述悬挂孔的间距相等。

[0011] 上述衣架，在使用时，将衣架悬挂于晾晒杆上，此时支撑部抵住墙壁，将毛巾用衣架撑好后，悬挂于悬挂部的悬挂孔中。在使用时，衣架不仅受到来自于晾晒杆的支持力，还有来自于墙壁通过支撑部施加于衣架的支持力，因此，使用上述衣架悬挂稳定。此外，晾晒杆上可以悬挂多个衣架，提高了空间的利用率。

附图说明

[0012] 图 1 为一实施方式的衣架结构示意图。

具体实施方式

[0013] 为使本实用新型的上述目的、特征和优点能够更加明显易懂，下面结合附图对本实用新型的具体实施方式做详细的说明。在下面的描述中阐述了很多具体细节以便于充分理解本实用新型。但是本实用新型能够以很多不同于在此描述的其它方式来实施，本领域技术人员可以在不违背本实用新型内涵的情况下做类似改进，因此本实用新型不受下面公开的具体实施的限制。

[0014] 请参阅图 1，一实施方式的衣架，包括衣架本体 10 以及与衣架本体 10 连接的挂钩 20，衣架本体 10 一端设置有悬挂部 30，另一端设置有支撑部 40。

[0015] 挂钩 20 可活动地与衣架本体 10 连接。挂钩 20 与衣架本体 10 的连接方式可以是铰接，此时挂钩 20 可以根据晾晒杆与墙壁之间的距离调整挂钩 20 与衣架本体 10 之间的角度，使得衣架适用于多种使用环境。可以理解的是，在其他方式中，挂钩 20 与衣架本体 10 也可以是固定连接。

[0016] 悬挂部 30 设有悬挂孔 302。悬挂孔 302 的直径可以根据悬挂部 30 体积的大小以及晾衣架的直径大小进行设计，只要可以将晾衣架悬挂于悬挂孔 302 中即可。悬挂孔 302 的形状可以是圆形、正方形或者三角形。

[0017] 衣架的材质可以是木质、塑料或者不锈钢等等。

[0018] 上述衣架，在使用时，将衣架悬挂于晾晒杆上，此时支撑部 40 抵住墙壁，将毛巾用衣架撑好后，悬挂于悬挂部 30 的悬挂孔 302 中。在使用时，衣架不仅受到来自于晾晒杆的支持力，还有来自于墙壁通过支撑部 40 施加于衣架的支持力，因此，使用上述衣架悬挂稳定。此外，晾晒杆可以悬挂多个衣架，提高了空间的利用率。

[0019] 在一实施方式中，悬挂部 30 与支撑部 40 的形状均为长方体，悬挂部 30 与支撑部 40 垂直。当悬挂部 30 与支撑部 40 垂直时，悬挂部 30 与墙壁的接触面积最大，施加于前面的压力也最大，因此墙壁通过悬挂部 30 施加于衣架的支持力也最大，提高了衣架使用的稳固性。在其他实施方式中，悬挂部 30 和支撑部 40 的形状也可以为其他形状，例如，悬挂部 30 可以为圆形或者三角形等等。

[0020] 请再参阅图 1，在一实施方式中，支撑部 40 远离衣架本体 10 的表面设置有防滑层 402。设置防滑层 402 可以增大衣架与墙体的摩擦系数，以避免取放毛巾时，衣架沿墙面侧移，从而提高取放便利性。其中，防滑层 402 既可以是通过粘贴的方式与支撑部 40 连接，也可以与支撑部 40 一体成型，例如，在支撑部 40 的表面刻上花纹等等。防滑层 402 既可以全部覆盖与墙壁接触的支撑部 40 的侧面，也可以仅部分覆盖与墙壁接触的支撑部 40 的侧面。在其他实施方式中，支撑部 40 的表面也可以不设置防滑层 402，例如，当墙壁比较粗糙时，支撑部 40 的表面就无需设置防滑层 402。

[0021] 在一实施方式中，悬挂孔 302 的个数为多个，多个悬挂孔 302 的间距相等。悬挂孔 302 的个数可以根据悬挂部 30 的长度进行选择，例如，当悬挂部 30 较长时，可以设置多个悬挂孔 302；当悬挂部 30 较短时，可以相应地减少悬挂孔 302 的个数。悬挂孔 302 均匀分布于悬挂部 30，可以使得悬挂的毛巾整齐且美观。

[0022] 以上所述实施例仅表达了本实用新型的几种实施方式，其描述较为具体和详细，但并不能因此而理解为对本实用新型专利范围的限制。应当指出的是，对于本领域的普通技术人员来说，在不脱离本实用新型构思的前提下，还可以做出若干变形和改进，这些都属于本实用新型的保护范围。因此，本实用新型专利的保护范围应以所附权利要求为准。

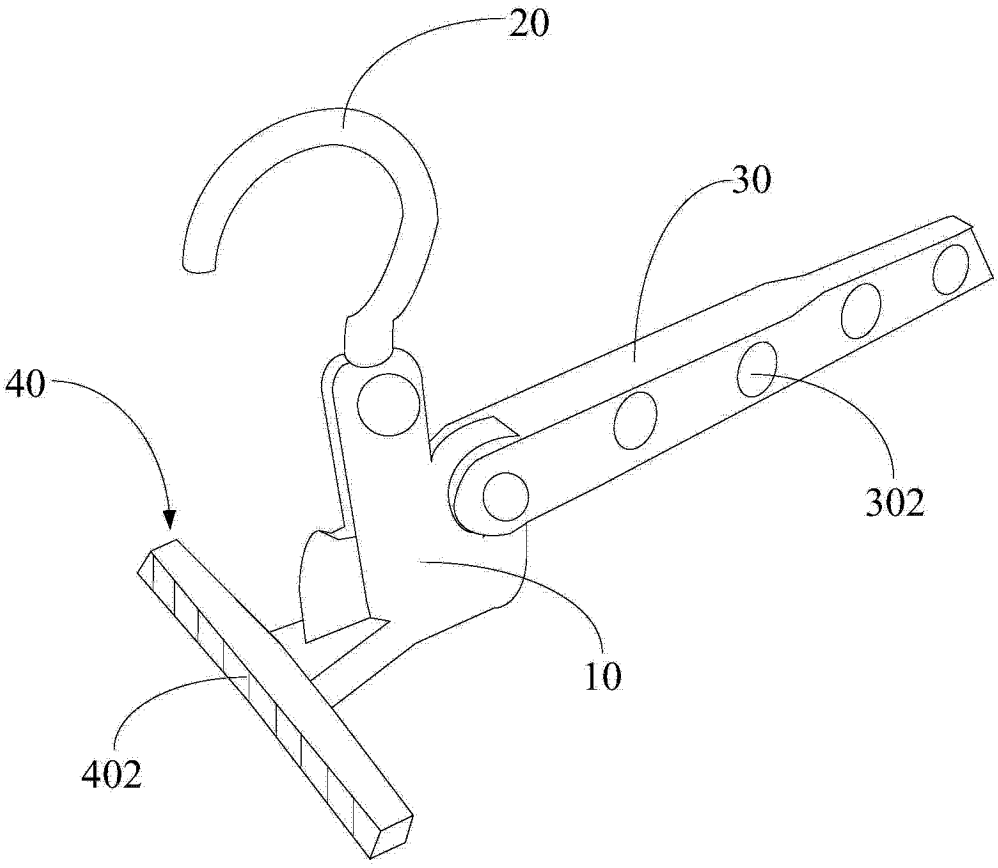

图 1