(19)中华人民共和国国家知识产权局

(12)实用新型专利

(10)授权公告号 CN 204618086 U
(45)授权公告日 2015.09.09

(21)申请号 201520249640.6

(22)申请日 2015.04.23

(73)专利权人 常州市裕泽带业有限公司
地址 213000 江苏省常州市钟楼区五星街道汤家村委小袁村北50号

(72)发明人 尹红亮

(74)专利代理机构 常州市夏成专利事务所（普通合伙） 32233
代理人 沈毅

(51)Int.Cl.
A47L 1/06(2006.01)
A47L 1/08(2006.01)

(ESM)同样的发明创造已同日申请发明专利

权利要求书1页 说明书1页 附图1页

(54)实用新型名称

高楼擦窗刷子

(57)摘要

本实用新型涉及清洗装置技术领域，尤其是一种高楼擦窗刷子，包括刷杆和U型接管，U型接管通过快速接头连接在刷杆底部，刷杆顶端设有刮板，刮板下方设有喷水口，喷水口下方设有圆形海绵刷头，圆形海绵刷头通过旋转装置连接在刷杆上，U型接管上设有接水口，U型接管上设有开关。本刷子清洗玻璃效果好，特别适合高空玻璃清洗，能够起到清除杂物，清洗玻璃的效果。

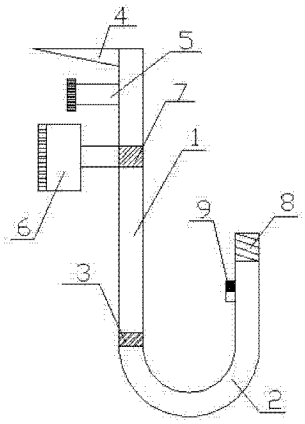

CN 204618086 U

1. 一种高楼擦窗刷子，包括刷杆（1）和 U 型接管（2），所述 U 型接管（2）通过快速接头（3）连接在刷杆（1）底部，其特征是，所述刷杆（1）顶端设有刮板（4），所述刮板（4）下方设有喷水口（5），所述喷水口（5）下方设有圆形海绵刷头（6），所述圆形海绵刷头（6）通过旋转装置（7）连接在刷杆（1）上。

2. 根据权利要求 1 所述的高楼擦窗刷子，其特征是，所述 U 型接管（2）上设有接水口（8）。

3. 根据权利要求 1 所述的高楼擦窗刷子，其特征是，所述 U 型接管（2）上设有开关（9）。

高楼擦窗刷子

技术领域

[0001] 本实用新型涉及清洗装置技术领域，尤其是一种高楼擦窗刷子。

背景技术

[0002] 现有的清洗玻璃刷子清洗玻璃时效果不理想，经常有残留的物质在玻璃上，影响美观。

实用新型内容

[0003] 为了克服现有的上述的不足，本实用新型提供了一种高楼擦窗刷子。

[0004] 本实用新型解决其技术问题所采用的技术方案是：一种高楼擦窗刷子，包括刷杆和U型接管，U型接管通过快速接头连接在刷杆底部，刷杆顶端设有刮板，刮板下方设有喷水口，喷水口下方设有圆形海绵刷头，圆形海绵刷头通过旋转装置连接在刷杆上。

[0005] 根据本实用新型的另一个实施例，进一步包括U型接管上设有接水口。

[0006] 根据本实用新型的另一个实施例，进一步包括U型接管上设有开关。

[0007] 本实用新型的有益效果是，本刷子清洗玻璃效果好，特别适合高空玻璃清洗，能够起到清除杂物，清洗玻璃的效果。

附图说明

[0008] 下面结合附图和实施例对本实用新型进一步说明。

[0009] 图1是本实用新型的结构示意图。

[0010] 图中1.刷杆，2.U型接管，3.快速接头，4.刮板，5.喷水口，6.圆形海绵刷头，7.旋转装置，8.接水口，9.开关。

具体实施方式

[0011] 如图1是本实用新型的结构示意图，一种高楼擦窗刷子，包括刷杆1和U型接管2，U型接管2通过快速接头3连接在刷杆1底部，刷杆1顶端设有刮板4，刮板4下方设有喷水口5，喷水口5下方设有圆形海绵刷头6，圆形海绵刷头6通过旋转装置7连接在刷杆1上，U型接管2上设有接水口8，U型接管2上设有开关9。

[0012] 使用方法：首先将接水口8接上水管，打开喷水开关9，喷水口5出水，先将玻璃冲洗淋湿，然后用刮板4清理玻璃上的杂物，清理时，可以将圆形海绵刷头6通过旋转装置7转到一侧，等刮板4将玻璃上的杂质清理干净后，然后用圆形海绵刷头6擦拭，最后再用水冲刷干净。

[0013] 以上说明对本实用新型而言只是说明性的，而非限制性的，本领域普通技术人员理解，在不脱离所附权利要求所限定的精神和范围的情况下，可做出许多修改、变化或等效，但都将落入本实用新型的保护范围内。

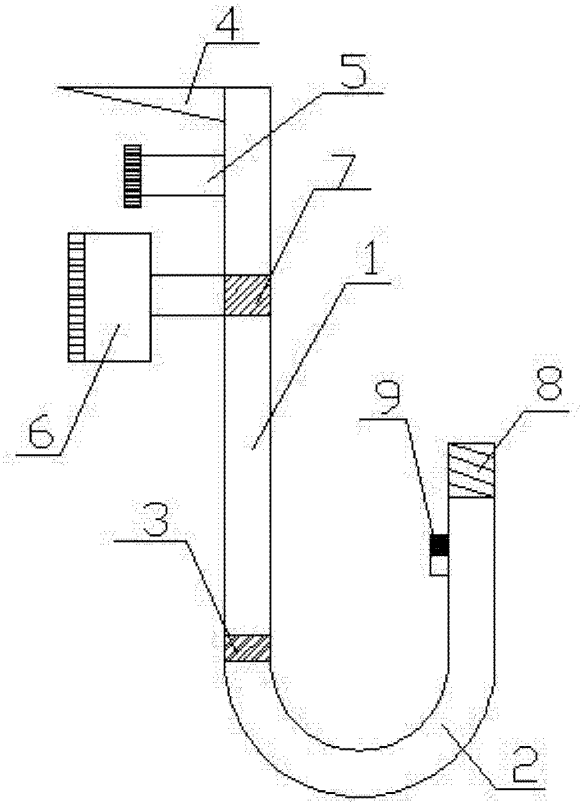

图 1